Katalog | Catalogue

Anhängevorrichtungen

- ROCKINGER – Kupplungen für leichte Nutzfahrzeuge
- Kombinationswinkel
- VARIOBLOC – Wechselsystem
- Flanschkugeln
- Kugeln für US-System
- Elektrozubehör
- Fahrrad-, Ski- und Gepäckträger

Attelages de remorque

- Attelages ROCKINGER pour véhicules utilitaires légers
- Dispositifs d'attelage combiné
- VARIOBLOC – système interchangeable
- Rotules à flasque
- Rotules pour système US
- Accessoires électriques
- Porte-vélos, porte-skis et porte-bagages

Hirschi AG
Portstrasse 37
CH-2555 Brügg
www.hirschi.com

HIRSCHI AG
Zieht.

VARIOBLOC

Multifunktionales Wechselsystem für Transporter, Geländewagen oder Busse in Verbindung mit Bolzen-, Hakenkupplung und Kupplungskugel.

Système interchangeable multifonctionnel pour les camionnettes, les véhicules tout-terrain ou les bus, en combinaison avec un attelage automatique, un attelage à crochet et boule d'attelage.

Infos & Preise
Infos & prix

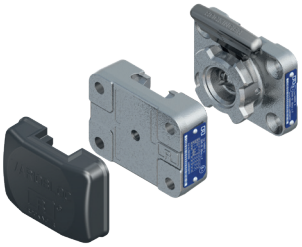

VARIOBLOC Basis- & Wechselplatten / *plaques de base & de changement*		
Artikel-Nr. *Référence*	**Bezeichnung** *Désignation*	**Lochbild** *Perçage* (mm)
100 B 01 002*	Basisplatte **X** / *plaque de base **X***	83 x 56
100 C 01 001*	Wechselplatte **U** / *plaque de changement **U***	83 x 56
100 B 02 M12*	Basisplatte **Y** / *plaque de base **Y***	85 x 45
100 C 02 M12*	Wechselplatte **V** / *plaque de changement **V***	85 x 45

***** Bei Kombination von Basis- und Wechselplatten unterschiedlicher Lochbildausführungen sind die jeweils kleineren Belastungswerte der ISO-Linien zulässig.

***** *Lors de la combinaison de plaques de base et de plaques de changement de différents Perçages, les valeurs de charge les plus faibles des lignes ISO sont admissibles.*

VARIOBLOC mit Kugel / *avec boule*				
Artikel-Nr. *Référence*		**Höhe** *hauteur* (mm)	**D** (kN)	**S** (kg)
U KS 329089	(329089)	-32	17,2	150
100 C 01 541	(KK 370)	-19	27,5	300
U KS 00	(2944731)	00	27,5	300
100 C 01 561	(KK 330)	30	19,0	200
100 C 01 531	(KK 260)	34	22,5	275
U KS 65	(KS 65)	65	17,2	200
100 C 01 551	(KK 390)	90	22,1	270
U KS 120	(KS 120)	120	16,0	180
U KS 150	(KS 150)	150	13,0	150
Andere Kombinationen auf Anfrage / Abmessungen siehe „Flanschkugeln" *Autres combinaisons sur demande / Pour les dimensions, voir „rotules à flasque"*				

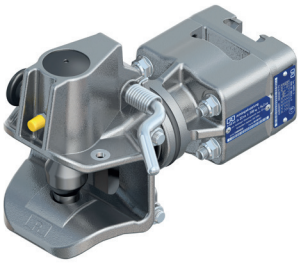

VARIOBLOC mit Bolzenkupplung / *avec attelage automatique*					
Artikel-Nr. *Référence*	**Zugöse** *anneau*	**D** (kN)	**Dc** (kN)	**S** (kg)	**V** (kN)
U 240	DIN	30,0	17,5	140	12,0
U 253	CH	30,0	17,5	140	12,0
V 240	DIN	30,0	20,2	140	12,0
V 253	CH	30,0	20,2	140	12,0

VARIOBLOC mit Hakenkupplung / *avec crochet de remorque*					
Artikel-Nr. *Référence*	**Zugöse** *anneau*	**D** (kN)	**Dc** (kN)	**S** (kg)	**V** (kN)
U 232	DIN / CH	30,0	17,5	140	12,0
V 232	DIN / CH	30,0	20,2	140	12,0

VARIOBLOC Ersatzteile / *pièces de rechange*	
25666	Schutzkappe / *cache de protection*
70761	Reparatursatz Griff / *jeu de réparation poignée*
WHVB14	Wandhalterung / *support mural*

ROCKINGER

Robust, Bewährt, Zuverlässig – Die Kupplungsbaureihe von Rockinger für leichte Zugfahrzeuge!

Robuste, éprouvé, fiable – la gamme d'attelages de Rockinger pour les véhicules légers!

Infos & Preise
Infos & prix

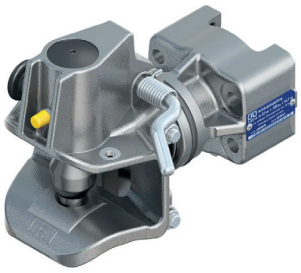

RO*240 – Automatische Anhängekupplung / *attelage automatique*

drehbar & gefedert für Zugöse 40 DIN / tournant & amorti *pour anneau 40 DIN*

Artikel-Nr. *Référence*	Lochbild *Perçage* (mm)	D (kN)	Dc (kN)	S (kg)	V (kN)
240 B 04 530	85 x 45	40	22	300	14,2
240 B 06 530	4“ x 4“	40	22	300	14,2
240 B 11 530	83 x 56	35	20	250	12,0

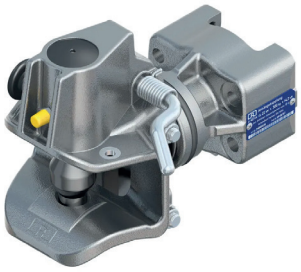

RO*253 – Automatische Anhängekupplung / *attelage automatique*

drehbar & gefedert für Zugöse 40 CH / tournant & amorti *pour anneau 40 Suisse*

Artikel-Nr. *Référence*	Lochbild *Perçage* (mm)	D (kN)	Dc (kN)	S (kg)	V (kN)
253 B 04 530	85 x 45	40	22	300	14,2
253 B 06 530	4“ x 4“	40	22	300	14,2
253 B 11 530	83 x 56	35	20	250	12,0

RO*232 – Hakenankupplung / *crochet de remorque*

drehbar & gefedert – mit Sicherheitsklinkenverschluss – für Zugöse 40 DIN, CH, NATO
tournant & amorti – avec verouillage de sécurité – pour anneau 40 DIN, Suisse, NATO

Artikel-Nr. *Référence*	Lochbild *Perçage* (mm)	D (kN)	Dc (kN)	S (kg)	V (kN)
232 B 04 541	85 x 45	31	31	300	-
232 B 06 531	4“ x 4“	40	22	300	14,2
232 B 11 541	83 x 56	31	31	250	-

Varianten / *Variantes* 232 A xx 501 / 240 B xx 000 / 253 B xx 000

ohne Schrauben, nicht decklackiert / *sans vis de fixation, peinture de fond*
z.B. für Fahrzeuge mit mehr als 3,5t Gesamtgewicht / *pour véhicules >3,5t pois totale*

Artikel-Nr. *Référence*	Lochbild *Perçage* (mm)	D (kN)	Dc (kN)	S (kg)	V (kN)
240 B 04 000	85 x 45	40	40	300	14,2
240 B 11 000	83 x 56	35	35	250	12,0
253 B 04 000	85 x 45	40	40	300	14,2
253 B 11 000	83 x 56	35	35	250	12,0
232 A 04 501	85 x 45	31	31	300	C: 3,2t
232 A 11 501	83 x 56	31	31	300	C: 3,2t
Schraubensatz / *jeu de boulons*					
70878	M10x100, Q 10.9				
70879	M12x100, Q 10.9				

Kombinationswinkel / *Dispositif de combinaison*

Infos & Preise
Infos & prix

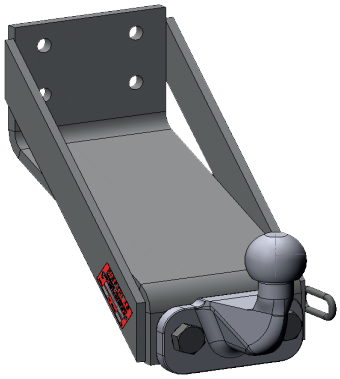

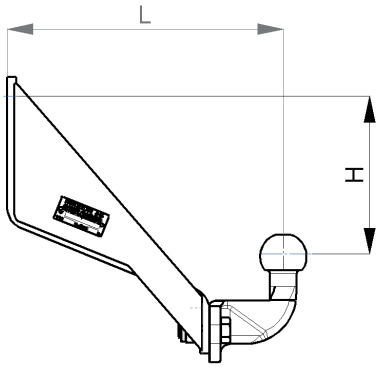

Kombinationswinkel mit fester Kugel / *Dispositif de combinaison avec boule fixe*						
Artikel-Nr. ***Référence***	**Lochbild** ***Perçage*** (mm)	**D** (kN)	**S** (kg)	**H** (mm)	**L** (mm)	**Kombinierbar mit Rockinger** ***Combinable avec Rockinger***
SWF K	83 x 56	17,2	100	130	305	RO*232 / 240
JWF K	85 x 45	17,2	100	130	305	RO*232 / 240
SWF	83 x 56	17,2	100	170	300	RO*232 / 240 / 253
JWF	85 x 45 (2x)	17,2	100	170	300	RO*232 / 240 / 253
SWU	83 x 56	17,2	150	125	210	RO*231 / 243
JWU	85 x 45	17,2	150	120	210	RO*231

Flanschkugel 2-Loch / *Rotule à flasque 2-trous*

Infos & Preise
Infos & prix

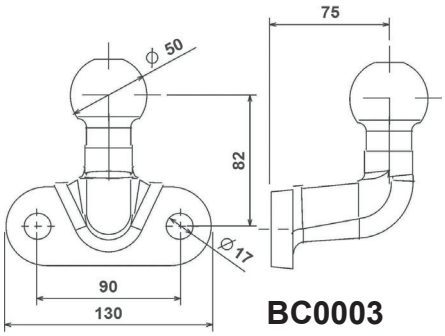

BC0003

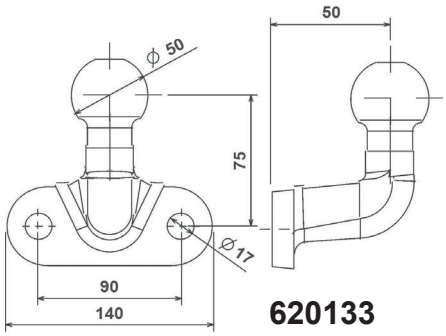

620133

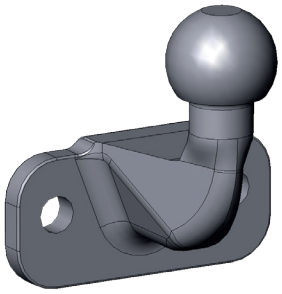

Flanschkugel mit 2-Loch Befestigung *Rotule à flasque avec fixation 2-trous*					
Artikel-Nr. ***Référence***	**Lochbild** ***Perçage*** (mm)	**D** (kN)	**S** (kg)	**H** (mm)	**L** (mm)
BC0003	90	20,55	350	82	75
620133	90	31,0	350	75	50

Flanschkugel 83x56 / *Rotule à flasque 83x56*

Infos & Preise
Infos & prix

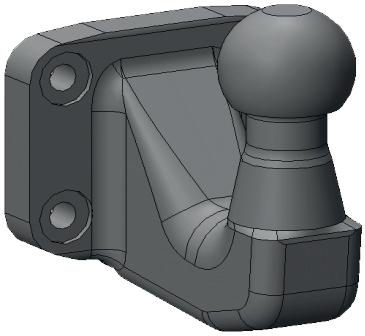

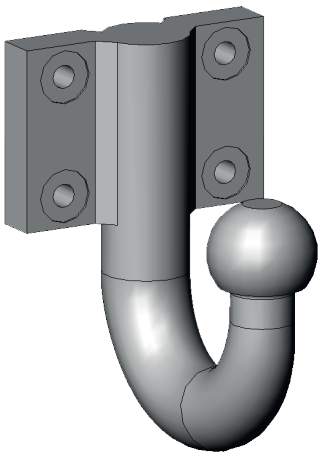

Flanschkugeln 83x56, M10 / *Rotules à flasque 83x56, M10*							
Artikel-Nr. ***Référence***	**Lochbild** ***Perçage*** (mm)	Standard **D** (kN)	Standard **S** (kg)	**H** (mm)	**L** (mm)	Variobloc **D** (kN)	Variobloc **S** (kg)
329089	83 x 56	17,2	150	-32**	150	17,2	150
KK 370	83 x 56	27,5	300	-19**	105	27,5	300
2944731	83 x 56	31,0*	375*	00	85	27,5	300
KK 330	83 x 56	19,0	200	30	133	19,0	200
259215	83 x 56	23,5*	200	31	205	17,5	200
KK 260	83 x 56	22,5	275	34	115	22,5	275
KS 65	83 x 56	17,2	200	65	120	17,2	200
KK 390	83 x 56	22,1	270	90	115	22,1	270
KS 120	83 x 56 (2x)	17,2*	200*	120	120	16,0	180
KS 150	83 x 56 (2x)	17,2*	200*	150	120	13,0	150
3001 B	83 x 56	22,1*	270*	150	115	13,0	150

* Die Belastungswerte sind in Verbindung mit dem Variobloc niedriger als bei fester Verschraubung (Variobloc D-Wert & Stützlast beachten)
** Die Kugelmitte ist höher als das obere Befestigungsloch

* *En combinaison avec le Variobloc, les valeurs de charge sont plus faibles qu'avec un vissage fixe (voir les valeurs D & S pour Variobloc)*
** *Le centre de la boule est plus haut que le trou de fixation supérieur*

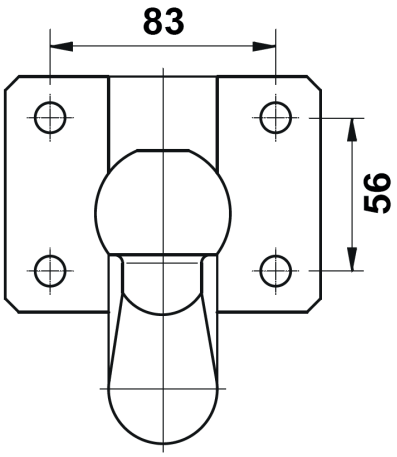

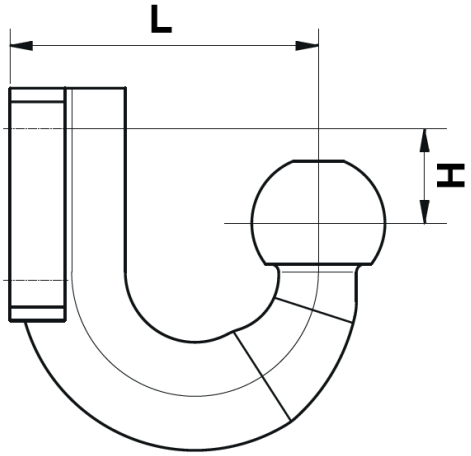

Flanschkugel 85x45 / *Rotule à flasque 85x45*

Infos & Preise
Infos & prix

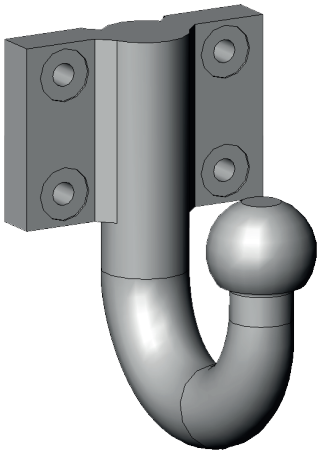

Flanschkugeln 85x45, M12 / *Rotules à flasque 85x45, M12*							
Artikel-Nr. ***Référence***	**Lochbild** ***Perçage*** (mm)	Standard **D** (kN)	Standard **S** (kg)	**H** (mm)	**L** (mm)	Variobloc **D** (kN)	Variobloc **S** (kg)
KJ 02	85 x 45	17,2	200	02	120	17,2	200
KJ 40	85 x 45	17,2	200	40	120	17,2	200
KJ 65	85 x 45	17,2	200	65	120	17,2	200
KJ 90	85 x 45	17,2	200	90	120	17,2	200
KJ 120	85 x 45 (2x)	17,2*	200*	120	120	16,0	180
KJ 150	85 x 45 (2x)	17,2*	200*	150	120	13,0	150

* Die Belastungswerte sind in Verbindung mit dem Variobloc niedriger als bei fester Verschraubung (Variobloc D-Wert & Stützlast beachten)

* *En combinaison avec le Variobloc, les valeurs de charge sont plus faibles qu'avec un vissage fixe (voir les valeurs D & S pour Variobloc)*

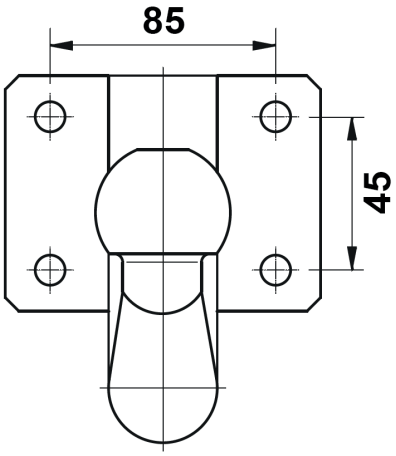

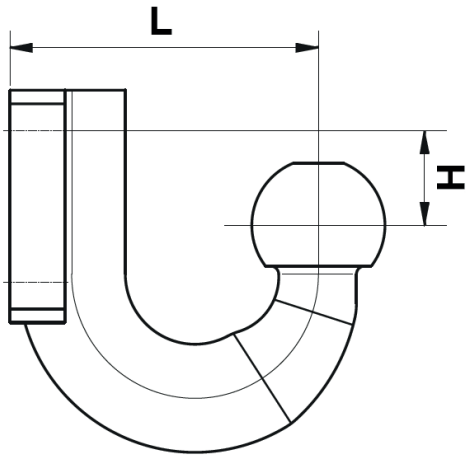

Kugel für US 2“ Receiver / *Rotule pour récepteur US 2“*

Infos & Preise
Infos & prix

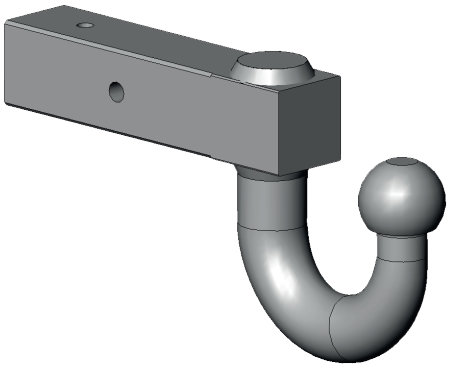

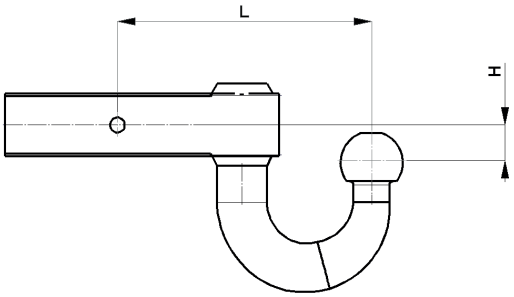

Kugeln für US 2“ Aufnahme / *Rotules pour récepteur US 2“*				
Artikel-Nr. ***Référence***	**D** (kN)	**S** (kg)	**H** (mm)	**L** (mm)
KU 10	17,2	200	10	204
KU 30	17,2	200	30	204
KU 50	17,2	200	50	204
KU 80	15,0	180	80	204
KU 110	13,0	150	110	204

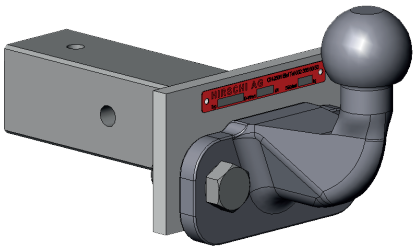

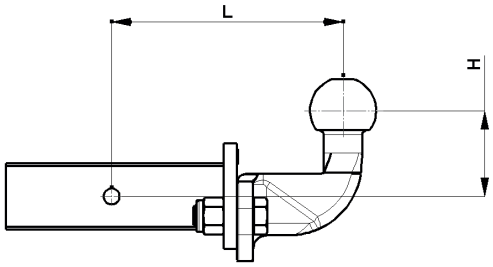

Kugeln für US 2“ Aufnahme / *Rotules pour récepteur US 2“*				
Artikel-Nr. ***Référence***	**D** (kN)	**S** (kg)	**H** (mm)	**L** (mm)
KU 10 P	17,2	200	10*	175
KU 30 P	17,2	200	30*	175
KU 50 P	17,2	200	50*	175
KU 70 P	17,2	200	70*	175
KU 100 P	15,0	180	100*	175
KU 120 P	15,0	140	120*	175

* Die Kugelmitte ist höher als das Befestigungsloch

* *Le centre de la boule est plus haut que le trou de fixation*

Elektrozubehör / *Accessoires électriques*

Infos & Preise
Infos & prix

Adapter / *Adaptateur*	
Artikel-Nr. ***Référence***	**Bezeichnung** ***Designation***
6240 0047	Kurzadapter 13 zu 7 Pol / Adaptateur court 13 vers 7 pôles Von 13-poliger Steckdose (Fahrzeug) zu 7-poligem Stecker (Anhänger) *De la prise 13 broches (véhicule) à la prise 7 broches (remorque)*
6240 0048	Kurzadapter 7 zu 13 Pol / Adaptateur court 7 vers 13 pôles Von 7-poliger Steckdose (Fahrzeug) zu 13-poligem Stecker (Anhänger) *De la prise 7 broches (véhicule) à la prise 13 broches (remorque)*

Anhängerstecker / Fiche de remorque		
Artikel-Nr. ***Référence***	**Bezeichnung** ***Désignation***	**Anschluss** ***Raccordement***
7140 0010	Anhängerstecker 13-polig *Fiche de remorque 13 pôles*	Schraubanschluss *Raccord à visser*
7840 0007	Anhängerstecker 7-polig *Fiche de remorque 7 pôles*	Schraubanschluss *Raccord à visser*
7840 0006	Anhängerstecker 7-polig *Fiche de remorque 7 pôles*	Flachstecker 6.3 mm *Fiche plate 6.3 mm*

Weitere Ausführungen unter www.hirschi.com oder auf Anfrage. / *Autres versions sur www.hirschi.com ou sur demande.*

13-polige Steckdosen / *Prises à 13 broches*		
Artikel-Nr. ***Référence***	**Ausstattung** ***Équipement***	**Anschluss** ***Raccordement***
7240 0517C	Standard ohne Schalter *Standard sans interrupteur*	Schraubanschluss *Raccord à visser*
7240 0500C	NSL-Abschaltung *Désactivation du FAB*	
7240 0511C	1x Mikroschalter *1x microrupteur*	
7240 0048	1x Mikroschalter + NSL-Abschaltung *1x microrupteur + Désactivation du FAB*	
7240 0514C	2x Mikroschalter *2x microrupteur*	
7240 0516C	2x Mikroschalter + NSL-Abschaltung *2x microrupteur + Désactivation du FAB*	

Weitere Ausführungen unter www.hirschi.com oder auf Anfrage. / *Autres versions sur www.hirschi.com ou sur demande.*

7-polige Steckdosen / *Prises à 7 broches*		
Artikel-Nr. ***Référence***	**Ausstattung** ***Équipement***	**Anschluss** ***Raccordement***
8040 0511C	Standard ohne Schalter *Standard sans interrupteur*	Schraubanschluss *Raccord à visser*
8040 0038	NSL-Abschaltung *Désactivation du FAB*	
8040 0505C	1x Mikroschalter *1x microrupteur*	
8040 0507C	1x Mikroschalter + NSL-Abschaltung *1x microrupteur + Désactivation du FAB*	

Weitere Ausführungen unter www.hirschi.com oder auf Anfrage. / *Autres versions sur www.hirschi.com ou sur demande.*

Universal Prüfkoffer / *Mallette de test universelle*

Infos & Preise
Infos & prix

Schnelle und einfache Überprüfung der elektrischen Funktionen von Anhängersteckern und Anhängersteckdosen (7- und 13-polig). Ideal für Werkstätten und Fahrzeugbesitzer.

Contrôle rapide et simple des fonctions électriques des fiches de remorque et des prises de remorque (7 et 13 pôles). Idéal pour les garages et les propriétaires de véhicules.

Prüfkoffer für Zugfahrzeug / Mallette de contrôle pour véhicule tracteur	
Artikel-Nr. ***Référence***	**Bezeichnung** ***Désignation***
5040 0517C	**Prüfkoffer** Simuliert einen **12 V Anhänger** Für 7- und 13-polige Anhängersysteme nach ISO 1724 bzw. ISO 11446 Partiell zuschaltbare Leuchten-Funktionen Prüffunktion für Dauerplus und Ladeleitung ***Mallette de contrôle*** *Simule une **remorque 12 V*** *Pour systèmes de remorques à 7 et 13 pôles selon ISO 1724 ou ISO 11446* *Fonctions de feux partiellement activables* *Fonction de contrôle pour le plus permanent et le câble de charge*
2340 0026C	Verlängerungsleitung 4.7 m *Rallonge de 4.7 m*

Prüfkoffer für Anhänger / Mallette de contrôle pour remorques	
Artikel-Nr. ***Référence***	**Bezeichnung** ***Désignation***
5040 0109C	**Prüfkoffer** Simuliert ein **12 V Zugfahrzeug** Für 7 und 13-polige Anhängerstecker nach ISO 1724 bzw. ISO 11446 Partiell zuschaltbare Leuchten-Funktionen Alle Beleuchtungskanäle sind einzeln abgesichert Prüffunktion für Dauerplus und Ladeleitung ***Mallette de contrôle*** *Simule un **véhicule tracteur 12 V*** *Pour fiches de remorque à 7 et 13 pôles selon ISO 1724 ou ISO 11446* *Fonctions des feux partiellement activables* *Tous les canaux d'éclairage sont protégés individuellement* *Fonction de contrôle pour le plus permanent et le câble de charge*

Fahrradträger / *Porte-vélos*

Infos & Preise
Infos & prix

2 Fahrräder / *2 vélos*

Bikelander Fahrradträger für 2 Räder, erweiterbar für ein 3. Rad, LED-Hybrid Beleuchtung

*Porte-vélos **Bikelander** pour 2 vélos, extensible pour un 3ème vélo, éclairage hybride LED*

3 Fahrräder / *3 vélos*

Bikelander Fahrradträger für 3 Räder, LED-Hybrid Beleuchtung

*Porte-vélos **Bikelander** pour 3 vélos, éclairage hybride LED*

3 Fahrräder / *3 vélos*

JustClick 3 Fahrradträger für 3 Räder, erweiterbar für ein 4. Rad

*Porte-vélos **JustClick 3** pour 3 vélos, extensible pour un 4ème vélo*

4 Fahrräder / *4 vélos*

TowCar T4 Fahrradträger für 4 Räder

*Porte-vélos **TowCar T4** pour 4 vélos*

Zusatzinformationen, weitere Modelle und Zubehör finden Sie auf www.hirschi.com
Informations complémentaires, autres modèles et accessoires sur www.hirschi.com

Skiträger / *Porte-skis*

Infos & Preise
Infos & prix

TowCar Aneto

Der „Aneto Skiträger“ kann mit folgenden Produktmerkmalen überzeugen:

- für 4 Paar Ski, 4 Snowboards oder eine Kombination aus 2 Paar Ski und 2 Snowboards
- erweiterbar um 2 Paar Ski oder 2 Snowboards
- Abklappmechanismus für erleichterten Zugang zum Kofferraum
- Eigengewicht: 25 kg

Le „porte-skis Aneto“ convainc avec les caractéristiques de produit suivantes:

- *pour 4 paires de skis, 4 planches de snowboard ou la combinaison de 2 paires de skis et 2 Snowboards*
- *la capacité peut être augmentée de 2 paires de skis ou 2 planches de snowboard*
- *mécanisme rabattable pour faciliter l’ouverture et l’accès au coffre*
- *poids net: 25 kg*

TowBox - Gepäckträger / *Porte-bagages*

Infos & Preise
Infos & prix

TowBox EVO

305L

TowBox V3

400L

TowBox V2

390L

TowBox V1

280L

TowBox Cargo

Heckgepäckträger für die Anhängerkupplung auch in anderen Farben erhältlich

Porte-bagages arrière pour l‘attelage de remorque également disponible dans d‘autres couleurs

TowBox Camper V3 - 400L

TowBox Camper ist speziell für Transporter gestaltet, da er ein sicheres Öffnen der Hecktüren und -klappen ermöglicht.
Er ist für alle Transportertypen geeignet.

TowBox Camper est spécialement conçu pour les fourgonnettes, car il permet d‘ouvrir les portes et les hayons arrière en toute sécurité. Il convient à tous les types de fourgonnettes.

Ferner in unserem Sortiment: JOST, ROCKINGER, TRIDEC, Edbro
Aussi dans notre programme: JOST, ROCKINGER, TRIDEC, Edbro

- Anhängekupplungen
- Sattelkupplungen
- Stützwinden Modul
- Kugellenkkränze
- Containertechnik
- Zuggabeln und Zugösen
- Hydraulikzylinder und -komponenten
- Ersatzteile für Zwangslenkungen

- Dispositifs d'attelage
- Sellettes d'attelage
- Béquilles télescopiques
- Ronds d'avant train à billes
- Equipements pour containers
- Flèches et anneaux de remorquage
- Vérins et composants hydrauliques
- Pièces pour systèmes directionnels

Annhängevorrichtungen für leichte Nutzfahrzeuge und Personenwagen finden Sie in unserem Onlinekatalog unter www.hirschi.com.

Vous trouvez d'autres dispositifs d'attelage pour véhicules utilitaires légers et voitures de tourisme dans notre catalogue online sous www.hirschi.com.

Portstrasse 37, 2555 Brügg
+41 (0)32 366 60 50

info@hirschi.com
www.hirschi.com

HIRSCHI AG
Zieht.

Oktober 2024