Katalog/Catalogue

Anhänge-vorrichtungen

Attelages

www.hirschi.com

HIRSCHI AG
Zieht.

Hirschi AG, CH-2555 Brügg
www.hirschi.com

+41 (0)32 366 60 50
info@hirschi.com

HIRSCHI AG
Zieht.

Hirschi AG, CH-2555 Brügg
www.hirschi.com

+41 (0)32 366 60 50
info@hirschi.com

HIRSCHI AG
Zieht.

Zeichenerklärung – index de symboles

…FB, …F, …B, …D

Traverse mit fester Kugel
Traverse avec boule fixe

…→, …↑

Traverse mit abnehmbarer Kugel
Traverse avec boule amovible

…KH

Traverse mit fester Hakenkupplung
Traverse avec crochet de remorque fixe

…KA

Traverse mit festem Rockinger Automat
Traverse avec Rockinger automatique fixe

…KHF

Traverse kombiniert mit Hakenkupplung und fester Kugel
Traverse combiné avec crochet de remorque fixe et boule fixe

…KAF

Traverse kombiniert mit Rockinger Automat und fester Kugel
Traverse combiné avec Rockinger automatique et boule fixe

S: Stützlast; Charge d‘appui
D: Valeur D; D-Wert
AHL: Anhängelast; charge remorquable

NH…
Nummernschildhalter
Support pour plaque d’immatriculation

…KX, …KY

Traverse mit Basisplatte
Traverse avec plaque de base

VARIOBLOC

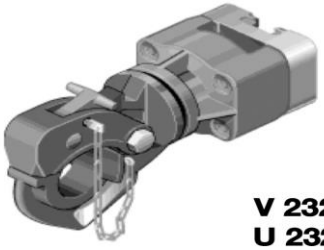

V 232
U 232

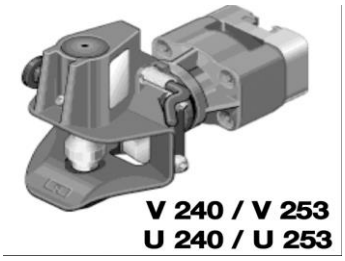

V 240 / V 253
U 240 / U 253

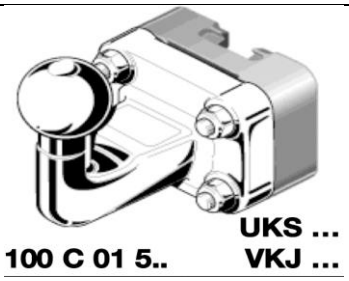

100 C 01 5..
UKS …
VKJ …

Marke/Modell marque/modèle	Baujahr année	Bestellnummer no commande	Fusszeile pied de page	Preis prix CHF	Kugel/Boule D kN	Kugel/Boule Ahl kg	Kugel/Boule S kg	Elektrosatz jeu électrique fahrzeugspezifisch / spécifique au véhicule 7 Pol	CHF	13 Pol	CHF
Alfa Romeo											
147	11.00- 11.04	**1277 F**		**616**	7.7	1300	60	*16400530C*	***180***	*26400530C*	***226***
147	01.05 05.10	**1513 F**	**1,2)**	**409**	7.7	1300	60				
156 (932) Limousine / *Berline*	09.97 09.05	**E0105AA F**		**300**	7.82	1400	60	*16400530C*	***180***	*21280502C*	**311**
156 (932) Sportwagon	05.00 07.07	**1053 F**		**321**	7.82	1400	60	*16400530C*	***180***	*26400530C*	***226***
156 (932) CrossWagon Q4	05.00 07.07	**1508 F**		**404**	9.36	1800	65				
159 (939) Limousine / *Berline*	09.06 10.11	**1577 F** **306356 A ↑**	**1)**	**403** **507**	10 9.9	1850 1800	85 100	*16400530C*	***180***	*21280503C*	***321***
159 (939) Sportwagon	03.06- 10.11	**1577 F** **306356 A ↑**	**1)**	**403** **507**	10 9.9	1850 1800	85 100	*12280504C*	***298***	*21280504C*	***328***
164	09.87- 06.97	**0381 F**		**646**	8.8	1600	90	*16400530C*	***180***	*26400530C*	***226***
166	10.98- 06.07	**1166 F**		**410**	9.8	1800	75				
Giulia (952)	05.16-	**306387 A ↑**	**3,4)**	**534**	9.2	1600	100			*21280510C*	***337***
Giulietta (940)	04.10- 12.20	**306372 A ↑**		**579**	7.7	1500	90	*12280508C*	***255***	*21280508C*	***286***
GT Sportcoupé (932)	11.03- 03.10	**1481 F**		**395**	9.36	1850	75	*16400530C*	***180***	*26400530C*	***226***
GTV Sportcoupé (932)	05.95- 10.05	**0371 F**	**5)**	**616**	7.1	1200	50				
Mito (955)	05.08- 07.18	**306375 F** **E4500EV A ↑**		**339** **501**	6.7 7.74	1100 1350	75 85			*21280506C*	***298***
Stelvio (949)	01.17-	**306518 F** **306519 A ↑** **E0114AV A ↑**	**3,6)** **3,6)** **3,4,7,8)**	**304** **451** **576**	11.8 11.8 12.26	2400 2400 2500	120 120 120	*12280511C*	***201***	*21280513C*	***338***
Tonale (965)	05.22-	**2690T60 A ↑**	**9)**	**524**	9	1600	100			*21280515C*	***335***

1) nicht für GTA / *pas pour GTA*
2) nicht für Fahrzeuge mit doppeltem Auspuff / *pas pour véhicule avec double échapement*
3) nicht für Quadrifoglio / *pas pour Quadrifoglio*
4) auch für Veloce / *aussi pour Veloce*
5) nicht für Cabrio / *pas pour Cabriolet*
6) nicht für Fahrzeuge mit sensorgesteuerter Heckklappe (Fusssensor) / *pas pour les véhicules avec hayon à commande par capteur (capteur à*
7) auch für AdBlue / *aussi pour AdBlue*
8) auch für Fahrzeuge mit sensorgesteuerter Heckklappe (Fusssensor) / *aussi pour les véhicules avec hayon à commande par capteur (capteur à*
9) auch für Hybrid / *aussi pour hybride*

Marke/Modell marque/modèle	Baujahr année	Bestellnummer no commande	Fusszeile pied de page	Preis prix CHF	Kugel/Boule D kN	Kugel/Boule Ahl kg	Kugel/Boule S kg	Rockinger D kN	Rockinger Ahl kg	Rockinger S kg	Elektrosatz jeu électrique fahrzeugspezifisch / spécifique au véhicule 7 Pol	CHF	13 Pol	CHF
Audi														
A1 (8X1)	08.10- 10.18	**317113 F** **317114 A ↑**	**1)** **1,2)**	**207** **384**	7.2 7.2	1200 1200	86 86						*21010519C*	***309***
A1 (8XA) Sportback	02.12- 10.18													
A1 (GB) Sportback	11.18-	**H0410BV A ↑**		**587**	0	0	75				*12500670C*	**286**	*21500670C*	***315***
A3 (8L)	09.96- 05.03	**305222 F** **305223 A ↑**	**3)**	**211** **379**	8.9 8.9	1650 1650	75 75				*16400002C*	**61**	*26400530C*	***226***
nicht für Quattro & S3 / *pas pour Quattro & S3*														
A3 Cabrio / *Cabriolet*	04.08- 02.14	**321865 F** **321885 A ↑**	**4)** **2,4,5)**	**183** **400**	9.4 9.4	1800 1800	100 100						*21010509C*	***329***
A3 (8V) Cabrio / *Cabriolet*	03.14- 05.16	**317131 F** **317132 A ↑**	**1)** **1,2)**	**221** **376**	10.3 10.3	2000 2000	85 85	**bis / *jusqu'au* 05.14** **ab / *à partir de* 06.14**			*12500602C*	***286***	*21500584C* *21500670C*	***286*** ***315***
nicht für Quattro / *pas pour Quattro* // auch für S-Line / *aussi pour S-Line*														
A3 (8VS) Limousine / *Berline*	09.13- 05.16													
nicht für S-Line / pas *pour S-Line*														
A3 (8Y) Limousine / *Berline*	04.20-	**322094 A ↑**		**447**	12.3	2500	150				*12500602C*	***286***	*21500670C*	***315***
auch S-Line, AdBlue & Hybrid / *aussi pour S-Line, AdBlue & hybride*														
A3 (8PA) Sportback 5-Türer / *5-Portes*	09.04- 01.13	**305299 F** **305300 A ↑**	**4,6)** **2,4,5,6)**	**251** **417**	9.7 9.7	1800 1800	100 100						*21010509C*	***329***
auch für V6 3,2l (250PS) / *aussi pour V6 3,2 l (250 CV)*														
A3 (8VA) Sportback	02.13- 06.16	**317131 F** **317132 A ↑**	**1)** **1,2)**	**221** **376**	10.3 10.3	2000 2000	85 85	**bis / *jusqu'au* 05.14** **ab / *à partir de* 06.14**			*12500602C*	***286***	*21500584C* *21500670C*	***286*** ***315***
5-Türer / *5-Portes* nicht für S-Line / *pas pour S-Line*														
A3 (8V) Sportback 5-Türer / *5-Portes*	07.16- 11.19	**305605 F** **305606 A ↑**	**1)** **1)**	**297** **527**	9 10.3	2100 2000	109 85				*12500602C*	***286***	*21500670C*	***315***
A3 (8Y) Sportback 5-Türer / *5-Portes*	03.20-	**E0402EV A ↑**		**516**	11.75	2500	130							
auch für PHEV Plug-In-Hybrid & S-Line / *aussi pour PHEV Plug-In-hybride & S-Line*														
A3 (8P) 3-Türer / *3-Portes*	05.03- 04.12	**321865 F** **321885 A ↑**	**2,4)** **2,4,5)**	**183** **400**	9.4 9.4	1800 1800	100 100						*21010509C*	***329***
nur für Fahrzeuge mit Frontantrieb, auch für Quattro & S3 ab 04.06- & V6 3,2l (250PS) *seulement pour véhicules traction avant, aussi pour Quattro & S3 à partir de 04.06- & V6 3,2 l (250 CV)*														
A3 (8V1) 3-Türer / *3-Portes*	08.12- 11.19	**317131 F** **317132 A ↑**	**1)** **1,2)**	**221** **376**	10.3 10.3	2000 2000	85 85	**bis / *jusqu'au* 05.14** **ab / *à partir de* 06.14**			*12500602C*	***286***	*21500584C* *21500670C*	***286*** ***315***
auch für S-Line / *aussi pour S-Line* // nicht für S3 / *pas pour S3*														
A4 B8 (8K) Allroad Quattro	02.09- 02.16	**305571 A ↑**	**1)**	**504**	11.1	2100	90				*12010516C*	***289***	*21010516C*	***307***
A4 B9 Allroad Quattro	03.16- 07.24	**305450 F** **305447 A ↑**		**259** **473**	11.2 11.2	2100 2100	85 85				*12010526C*	**256**	*21010526C*	**294**
A4 B5 (8D) Avant	01.96- 09.01	**305179 F**	**6)**	**254**	10.1	1800	75				*16400530C*	***180***	*26400007C*	***70***
auch für S4 / *aussi pour S4* // nicht für RS4 / *pas pour RS4*														
A4 B6 (8E) Avant	09.01- 11.04	**305205 F** **305206 A ↑**	**5,6)**	**257** **420**	10.3 10.3	2000 2000	85 85				*12010512C*	***319***	*21400517C*	***295***
A4 B7 (8E) Avant	11.04- 03.08	**305301 F** **305302 A ↑**	**5,6)**	**256** **408**	10.4 10.4	2000 2000	100 100						*21010511C*	***365***
nicht für RS4 / *pas pour RS4*														
A4 B8 (8K) Avant	03.08- 08.15	**305443 F** **305571 A ↑**	**1,5,6)** **1,5,7,9)**	**335** **504**	11.1 11.1	2000 2100	90 90				*12010516C*	***289***	*21010516C*	***307***
nicht für RS4 / *pas pour RS4*														
A4 B9 Avant	08.15- 07.24	**305450 F** **305447 A ↑**	**1)**	**259** **473**	11.2 11.2	2100 2100	85 85				*12010526C*	**256**	*21010526C*	**294**
nicht für CNG / *pas pour CNG* // nicht für RS4 / *pas pour RS4*														
A4 B6 (8H) Cabrio / *Cabriolet*	04.02- 01.06	**305205 F** **305206 A ↑**	**5)**	**257** **420**	10.3 10.3	2000 2000	85 85				*12010512C*	***319***	*21400517C*	***295***
nicht für S4 / *pas pour S4*														

Marke/Modell marque/modèle	Baujahr année	Bestellnummer no commande	Fusszeile pied de page	Preis prix CHF	Kugel/Boule D kN	Kugel/Boule Ahl kg	Kugel/Boule S kg	Rockinger D kN	Rockinger Ahl kg	Rockinger S kg	Elektrosatz jeu électrique fahrzeugspezifisch / spécifique au véhicule 7 Pol	CHF	13 Pol	CHF
Audi	**(Fortsetzung/suite)**													
A4 B7 (8H) Cabrio / *Cabriolet* nicht für RS4 / *pas pour S4*	01.06- 02.09	**305301 F** **305302 A ↑**	**5)**	**256** **408**	10.4 10.4	2000 2000	100 100						*21010511C*	***365***
A4 B5 (8D) Limousine / *Berline* auch für S4 / *aussi pour S4*	11.94- 10.00	**305179 F**	**6)**	**254**	10.1	1800	75	**bis / *jusqu'au* 02.99** **ab / *à partir de* 03.99**			*16010505C* *CC01* *16010504C*	***126*** ***112***		
A4 B6 (8E) Limousine / *Berline*	11.00- 11.04	**305205 F** **305206 A ↑**	**5,6)**	**257** **420**	10.3 10.3	2000 2000	85 85				*12010512C*	***319***	*21400517C*	***295***
A4 B7 (8E) Limousine / *Berline* nicht für RS4 / *pas pour RS4*	11.04- 09.07	**305301 F** **305302 A ↑**	**5,6)**	**256** **408**	10.4 10.4	2000 2000	100 100						*21010511C*	***365***
A4 B8 (8K) Limousine / *Berline* nicht für RS / *pas pour RS*	09.07- 08.15	**305443 F** **305571 A ↑**	**1,5,6)** **1,5,7,8)**	**335** **504**	11.1 11.1	2000 2100	90 90				*12010516C*	***289***	*21010516C*	***307***
A4 B9 Limousine / *Berline* nicht für CNG / *pas pour CNG*	08.15- 07.24	**305450 F** **305447 A ↑**	**1)**	**259** **473**	11.2 11.2	2100 2100	85 85				*12010526C*	**256**	*21010526C*	**294**
A5 B8 (8F) Cabrio / *Cabriolet* auch für S5 & S-Line / *aussi pour S5 & S-Line* // nicht für RS / *pas pour RS*	03.09- 11.16	**305443 F** **305571 A ↑**	**1,8)** **1,7,8)**	**335** **504**	11.1 11.1	2000 2100	90 90				*12010516C*	***289***	*21010516C*	***307***
A5 B9 (F5) Cabrio / *Cabriolet* nicht für CNG / *pas pour CNG*	11.16- 07.24	**305450 F** **305447 A ↑**	**1)**	**259** **473**	11 11.2	2100 2100	85 85				*12010526C*	***256***	*21010526C*	***294***
A5 B8 (8T) Coupé auch für S5 & S-Line / *aussi pour S5 & S-Line* // nicht für RS / *pas pour RS*	06.07- 06.16	**305443 F** **305571 A ↑**	**1,6)** **1,7,8)**	**335** **504**	11.1 11.1	2000 2100	90 90				*12010516C*	***289***	*21010516C*	***307***
A5 B8 (F5) Coupé nicht für CNG / pas pour CNG // nicht für RS5 / pas pour RS5	06.16- 07.24	**305450 F** **305447 A ↑**	**1)**	**259** **473**	11 11.2	2100 2100	85 85				*12010526C*	***256***	*21010526C*	***294***
A5 B8 Sportback auch für S5 & S-Line / *aussi pour S5 & S-Line* // nicht für RS / *pas pour RS*	09.09- 10.16	**305443 F** **305571 A ↑**	**1,6)** **1,7,8)**	**335** **504**	11.1 11.1	2000 2100	90 90				*12010516C*	***289***	*21010516C*	***307***
A5 B9 (F5) Sportback nicht für CNG / pas pour CNG // nicht für RS5 / pas pour RS5	10.16-	**305450 F** **305447 A ↑**	**1)**	**259** **473**	11 11	2100 2100	85 85				*12010526C*	***256***	*21010526C*	***294***
A6 C7 (4G) Allroad Quattro Bitte Spoiler beim Audi-Händler bestellen / *Veuillez commander le pare-chocs chez le concessionnaire Audi*	01.12- 08.18	**305407 A ↑**	**1)**	**498**	13	2500	100	**bis / *jusqu'au* 09.14** **ab / *à partir de* 10.14**			*16400530C*	***180***	*21010521C* *21010525C*	***338*** ***325***
A6 C8 Allroad Quattro auch für AdBlue & Hybrid / *aussi pour AdBlue & hybride*	09.19-	**305601 A ↑**	**1)**	**554**	13	2500	150						*21010528C*	***341***
A6 C6 (4F) Avant nur für Fahrzeuge mit Stahlfedern / *uniquement pour véhicules avec ressort à acier* auch für S6 / *aussi pour S6* // nicht für RS6 / *pas pour RS6*	03.05- 08.11	**305565 A ↑**	**6,10)**	**537**	12	2400	90						*21010508C*	***456***
A6 C7 (4G) Avant auch für S-Line / *aussi pour S-Line* // nicht für RS6 / *pas pour RS6*	09.11- 05.18	**305428 F** **305429 A ↑**	**1,6)**	**371** **470**	12.6 12.6	2500 2500	100 100	**bis / *jusqu'au* 09.14** **ab / *à partir de* 10.14**			*16400530C*	***180***	*21010521C* *21010525C*	***338*** ***325***
A6 C8 (4K) Avant auch für AdBlue & Hybrid / *aussi pour AdBlue & hybride* // nicht für RS6 / *pas pour RS6*	05.18-	**305602 F** **305603 A ↑**	**1)**	**401** **529**	12.6 12.6	2500 2500	150 150						*21010528C*	***341***
A6 C6 (4F) Limousine / *Berline* nur für Fahrzeuge mit Stahlfedern / *uniquement pour véhicules avec ressort à acier* auch für S6 / *aussi pour S6* // nicht für RS6 / *pas pour RS6*	05.04- 02.11	**305565 A ↑**	**6,10)**	**537**	12	2400	90						*21010508C*	***456***
A6 C7 (4G) Limousine / *Berline*	03.11- 05.18	**305428 F** **305429 A ↑**	**1)**	**371** **470**	12.6 12.6	2500 2500	100 100	**bis / *jusqu'au* 09.14** **ab / *à partir de* 10.14**			*16400530C*	***180***	*21010521C* *21010525C*	***338*** ***325***
A6 C8 (4K) Limousine/*Berline* auch für AdBlue & Hybrid / *aussi pour AdBlue & hybride*	06.18-	**305602 F** **305603 A ↑**	**1)**	**401** **529**	12.6 12.6	2500 2500	150 150						*21010528C*	***341***

Marke/Modell marque/modèle	Baujahr année	Bestellnummer no commande	Fusszeile pied de page	Preis prix CHF	Kugel/Boule D kN	Kugel/Boule Ahl kg	Kugel/Boule S kg	Rockinger D kN	Rockinger Ahl kg	Rockinger S kg	Elektrosatz jeu électrique fahrzeugspezifisch / spécifique au véhicule 7 Pol	CHF	13 Pol	CHF
Audi	**(Fortsetzung/suite)**													
A7 C7 (4G) Sportback auch für S7 & S-Line / *aussi pour S7 & S-Line*	07.10- 07.17	**305428 F** **305429 A ↑**	**1)**	**371** **470**	12.6 12.6	2500 2500	100 100	**bis / *jusqu'au* 09.14** **ab / *à partir de* 10.14**			*16400530C*	***180***	*21010521C* *21010525C*	***338*** ***325***
A7 C8 (4K) Sportback auch für AdBlue & Hybrid / *aussi pour AdBlue & hybride* // nicht für RS7 / *pas pour RS7*	02.18-	**305602 F** **305603 A ↑**	**1)**	**401** **529**	12.6 12.6	2500 2500	150 150						*21010528C*	***341***
A8	03.10- 10.17	**305384 A ↑**		**701**	12.6	2200	100	**bis / *jusqu'au* 10.13** **ab / *à partir de* 11.13**					*305384300113* *305391300113*	***283*** ***291***
e-tron auch für Sportback / *aussi pour Sportback*	09.18- 11.22	**305600 A ↑**		**526**	11.4	1800	135						*21010526C*	***294***
Q2	10.16-	**317131 F** **317132 A ↑**	**1)**	**221** **376**	10 10	2000 2000	85 85				*12500602C*	***286***	*21500670C*	***315***
Q3 (8U) auch für S-Line / *aussi pour S-Line*	06.11- 06.18	**305421 F** **305423 A ↑**	**7,11)**	**285** **441**	12 12	2500 2500	100 140						*21010509C*	***329***
Q3 (F3) auch für S-Line / *aussi pour S-Line*	11.18-	**344121 F** **344120 A ↑**		**300** **439**	12.3 12.3	2500 2500	150 150				*12500602C*	***286***	*21500670C*	***315***
Q3 Sportback (F3N) auch für S-Line / *aussi pour S-Line*	08.19-													
Q4 e-tron	04.21-	**322091 A ↑**		**418**	9.1	1400	100							
Q5 (8R) auch für S-Line & SQ5 / *aussi pour S-Line & SQ5*	08.08- 12.16	**305411 F** **327068 A ↑**	**1)**	**408** **534**	12.08 12.14	2400 2400	100 100				*12010516C*	***289***	*21010516C*	***307***
Q5 II (FY) auch für SQ5, Hybrid & Plugin Hybrid / *aussi pour SQ5, hybride & Plugin hybride*	01.17-	**305579 F** **305580 A ↑**	**1)**	**376** **519**	12.3 12.3	2400 2400	150 150				*12010526C*	***256***	*21010526C*	***294***
Q5 Sportback (FY) auch für SQ5, AdBlue, S-Line, Hybrid & Plugin Hybrid / *aussi pour SQ5, AdBlue, S-Line, hybride & Plugin hybride*	03.21-													
Q7 (4L) auch für S-Line & Bitte Spoiler beim Audi-Händler bestellen / *aussi pour S-Line & Veuillez commander le pare-chocs chez le concessionnaire Audi*	04.06- 03.15	**305415 A ↑**	**1)**	**675**	16.4	3500	140				*16400530C*	***180***	*21010513C*	***340***
Q7 (4M)	03.15	**305437 A ↑**	**1)**	**537**	16.4	3500	140				*12010526C*	***256***	*21010526C*	***294***
Q7 3.0 TDI e-tron (4M)	03.16- 05.18													
Q8 nicht für Q8 e-tron / *pas pour Q8 e-tron*	08.18-	**322064 A ↑**		**516**	15.7	3500	191							
Q8 e-tron/Sportback	11.22-	**305600 A ↑**		**526**	11.40	1800	135							

1) Eventuell muss die Kühlerleistung des Fahrzeugs erhöht werden! Herstellerangaben beachten!
Il peut être nécessaire d'augmenter les performances du radiateur du véhicule! Respectez les instructions du fabricant!
2) Spoiler und Klappe für Stossstangenausschnitt beim Audi-Händler bestellen
S'il vous plaît commander le spoiler et cache pour le découpe du pare-chocs chez un agent Audi
3) Bitte Dichtung für Rahmen mitbestellen, Art.-Nr. 900002504014 / *Veuillez commander en plus 2 pièces d'étanchéité longerons, réf.: 900002504014.*
4) S3-Modelle ab 04.08-: Bitte prüfen, ob das Fahrzeug für den Anhängerbetrieb zugelassen ist
modèles S3 à partir de 04.08-: Veuillez vérifier si le véhicule est approuvé pour l'utilisation de la remorque
5) auch für S-Line, nicht für S4 / *aussi pour S-Line, pas pour S4*
6) auch für Quattro / *aussi pour Quattro*
7) auch für Quattro Sport / *aussi pour Quattro Sport*
8) Bei Montage an S4 & S5 bitte längeren Steckdosenhalter, Art.-Nr. 905323608001 bestellen
Pour S4 & S5 veuillez commander séparément support de la prise, réf. 905323608001
9) Bei Montage an S4 bitte längeren Steckdosenhalter, Art.-Nr. 921740650001 bestellen
Pour S4 veuillez commander séparément support de la prise, réf. 921740650001
10) Um den optimalen Sitz des Stoßfängers zu gewährleisten, empfehlen wir die Montage der Stoßfängerverstärkung Westfalia-Nr. 905269619001 in Verbindung mit dem Stützteil Audi-Nr. 4F0 807 381
our garantir une assise parfaite du pare-chocs il est nécessaire de monter un renfort de pare-chocs à commander chez Westfalia réf. 905269619001 et chez Audi réf. 4F0 807 381
11) Fahrzeuge ab Baujahr 2015- benötigen eine neue Abdeckung inkl. Ausschnitt. Bitte beim Audi-Händler bestellen.
Les véhicules construits à partir de 2015- ont besoin d'une nouvelle couverture incl. découpe. S'il vous plaît commander chez votre agent Audi.

CC01 = Art. 22400505C / CHF 49.-
Erweiterungssatz für Check-Control-System (Nur für E-Sätze mit Option "CC01")
Kit supplémentaire pour systeme chech-control (seulement pour kits avec "CC01")

Marke/Modell marque/modèle	Baujahr année	Bestellnummer no commande	Fusszeile pied de page	Preis prix CHF	Kugel/Boule D kN	Kugel/Boule Ahl kg	Kugel/Boule S kg	Rockinger D kN	Rockinger Ahl kg	Rockinger S kg	Elektrosatz jeu électrique fahrzeugspezifisch / spécifique au véhicule 7 Pol	CHF	13 Pol	CHF
BMW														
1er Serie / *Série 1*														
E81 3-Türer / *Portes*	05.07 07.12	**303323 A ↑**	**1)**	**576**	8	1400	90				*12020523C*	***306***	*21020523C*	***333***
E87 5-Türer / *Portes*	09.04- 06.11	**303323 A ↑**	**1,2)**	**576**	8	1400	90							
E82 Coupé	10.07- 10.13	**303323 A ↑**	**1)**	**576**	8	1400	90							
E88 Cabrio / *Cabriolet*	03.08- 10.13													
F20 5 Türer/*Portes*	06.11- 07.19	**303320 F** **303317 A ↑**	**1,3,4)** **1,4,5,6)**	**295** **473**	8.8 8.8	1500 1500	75 75	**bis / jusqu'au 02.14** **ab / à partir de 03.14**			*12020523C*	***306***	*21020523C* *21020542C*	***333*** ***278***
nicht für M-Modelle / *pas pour modèles M*														
F21 3 Türer/*Portes*	07.12- 07.19													
nicht für M-Modelle / *pas pour modèles M*														
F40 5 Türer/*Portes*	09.19- 06.24	**303497 F** **303498 A ↑**	**31)**	**323** **450**	8.6 8.6	1500 1500	100 100						*21500605C*	***268***
auch für M-Optikpaket / *aussi pour véhicules avec pack M* // nicht für M135i xDrive / *pas pour M135i xDrive*														
Kühlsystem > 400 W muss ggf. nachgerüstet werden / *Un système de refroidissement > 400 W peut devoir être installé ultérieurement*														
2er Serie / *Série 2*														
F22 Coupé	03.14- 07.21	**303320 F** **303317 A ↑**		**295** **473**	8.8 8.8	1500 1500	75 75						*21020542C*	***278***
nicht für M-Modelle / *pas pour modèles M*														
G42 Coupé	07.21-	**E0801EV A ↑**		**532**	12.04	2250	100						*21020535C*	***269***
auch für M-Modelle / *aussi pour modèles M*														
F23 Cabrio/*Cabriolet*	02.15- 07.21	**303320 F** **303317 A ↑**		**295** **473**	8.8 8.8	1500 1500	75 75						*21020542C*	***278***
nicht für M-Modelle / *pas pour modèles M*														
F44 Gran Coupé	03.20-	**E0815AA F** **E0815AV A ↑**		**279** **527**	10.66 10.66	2100 2100	85 85						*21500605C*	***268***
F45 Active Tourer	09.14- 10.21	**303355 F** **303372 A ↑**	**7)**	**308** **453**	10.4 10.4	2000 2000	80 80						*21500605C*	***268***
U06 Active Tourer	11.21-	**303516 F** **303517 A ↑**	**35)**	**245** **511**	8.3 8.3	1400 1400	75 75						*21020544C*	***236***
F46 Gran Tourer	03.15- 07.22	**303355 F** **303372 A ↑**		**308** **453**	10.4 10.4	2000 2000	80 80						*21500605C*	***268***
3er Serie / *Série 3*														
E46 (E46/C) Cabrio / *Cabriolet*	03.00- 02.07	**E0800EA F** **E0800EV A ↑**	**9)**	**283** **511**	9.51 9.51	1800 1800	75 75				*16400530C*	***180***		
E46 (E46/2) Coupé	04.99- 06.06													
E46 (E46/2) Limousine / *Berline*	04.98- 02.05													
E46 (E46/3) Touring	10.99- 06.05													
E90 Limousine / *Berline*	01.05- 10.11	**303428 F** **303330 A ↑**	**5,8,11,12,13)** **5,12,14,15,16)**	**311** **548**	9.2 10	1800 1800	75 75							
E91 Touring	09.05- 06.12	**303428 F** **303330 A ↑**	**8,12,13)** **8,12,15,16)**	**311** **548**	9.2 10	1800 1800	75 75				*12020523C*	***306***	*21020523C*	***333***
E92 Coupé	06.06- 07.13	**303266 A ↑**	**5,12,30)**	**655**	10	1800	75							
E93 Cabrio / *Cabriolet*	01.07- 10.13	**303266 A ↑**	**12,30)**	**655**	10	1800	75							
F30 Limousine / *Berline* nicht für/*pas pour* 330e	10.11- 11.18	**303351 F** **303352 A ↑**	**5,8)** **5,8,17)**	**303** **482**	10 10	1800 1800	75 75	**bis / jusqu'au 02.14** **ab / à partir de 03.14**			*12020523C*	***306***	*21020523C* *21020542C*	***333*** ***278***
F31 Touring	05.12- 06.19													
F34 Gran Turismo	03.13- 09.20	**303366 A ↑**	**17)**	**548**	10.2	1800	75							
G20 Limousine / *Berline*	03.19-	**303499 F** **303487 A ↑**	**10,15)** **15,28)**	**303** **540**	10 9	1800 1600	120 75						*21020535C*	***269***
G21 Touring	09.19-	**303499 F** **303500 A ↑**	**10,15)**	**303** **538**	10 10	1800 1800	120 120							

Marke/Modell marque/modèle	Baujahr année	Bestellnummer no commande	Fusszeile pied de page	Preis prix CHF	Kugel/Boule D kN	Kugel/Boule Ahl kg	Kugel/Boule S kg	Rockinger D kN	Rockinger Ahl kg	Rockinger S kg	Elektrosatz jeu électrique fahrzeugspezifisch / spécifique au véhicule 7 Pol	CHF	13 Pol	CHF
BMW	**(Fortsetzung/suite)**													
4er Serie / *Série 4*														
F32 Coupé	10.13- 11.20	**303351 F** **303352 A ↑**	**5)** **5,17)**	**303** **482**	10 10	1800 1800	75 75	**bis / jusqu'au 02.14** **ab / à partir de 03.14**			*12020523C*	***306***	*21020523C* *21020542C*	***333*** ***278***
nicht für M-Modelle / *pas pour modèles M*														
F33 Cabrio / *Cabriolet*	03.14- 11.20	**303351 F** **303352 A ↑**	**5)** **5,17)**	**303** **482**	10 10	1800 1800	75 75						*21020542C*	***278***
nicht für M-Modelle / *pas pour modèles M*														
F36 Gran Coupé	06.14- 06.21													
nicht für M-Modelle / *pas pour modèles M*														
G22 Coupé	12.20-	**303499 F** **303500 A ↑**	**29)**	**303** **538**	10 10	1800 1800	120 120						*21020535C*	***269***
G23 Cabrio / *Cabriolet*	03.21-													
G26 Gran Coupé	11.21-	**303514 A ↑**		**410**	12.3	2250	145							
5er Serie / *Série 5*														
E60 Limousine / *Berline*	07.03- 02.10	**303235 A ↑** **303294 A ↑**	**18,19,20)** **3,18)**	**531** **512**	11.4 11.4	2200 2200	90 90				*12020523C*	***306***	*21020523C*	***333***
E61 Touring	07.04- 09.10	**303235 A ↑** **303294 A ↑**	**18,19,21)** **3,18)**	**531** **512**	11.4 11.4	2200 2200	90 90							
F07 Gran Turismo	09.09- 07.13	**E0801DA F** **E0801DV A ↑**		**281** **497**	12.04 12.0	2250 2250	100 100							
F07 Gran Turismo Facelift	07.13- 05.17	**E0801DA F** **1517 FA ↑**	**22)**	**281** **654**	12.04 11.9	2250 2100	100 100	**bis / jusqu'au 02.14** **ab / à partir de 03.14**			*12020523C*	***306***	*21020523C* *21020542C*	***333*** ***278***
F10 Limousine / *Berline*	03.10- 01.17	**E0801DA F** **303398 A ↑**	**18,34)** **5,18)**	**281** **480**	12.04 11.8	2250 2200	100 100							
F11 Touring	09.10- 01.17	**E0801DA F** **303398 A ↑**	**5)**	**281** **480**	12.04 11.8	2250 2200	100 100							
G30 Limousine / *Berline*	02.17- 10.23	**303413 F** **303412 A ↑**	**10)**	**321** **513**	11.9 11.9	2000 2000	90 90						*21020542C*	***278***
G31 Kombi / *Break*	06.17- 10.23													
G60 Limousine / *Berline*	10.23-	**E0801FV A ↑**	**5)**	**531**	13.1	2400	160						*21020552C*	***254***
G61 Kombi / *Break*	04.24-													
6er Serie / *Série 6*														
G32 Gran Turismo	11.17- 10.23	**303413 F** **303412 A ↑**		**321** **513**	11.9 11.9	2000 2000	90 90						*303504300113*	**217**
7er Serie / *Série 7*														
G11/G12 Limousine / *Berline*	10.15- 06.22	**303413 F** **303412 A ↑**	**10)**	**321** **513**	11.9 11.9	2000 2000	90 90							
nicht für M-Modelle und 745e / *pas pour modèles M et 745e*														
i3														
(I01)	11.13- 06.22	**H0816AV A ↑**		**683**	0	0	80							
i4														
(G26)	11.21-	**303514 A ↑**		**410**	12.3	2250	145						*303504300113*	***217***
i5														
(G60)	10.23-	**2780T60 A ↑**	**5)**	**581**	12.6	2000	100						*21020552C*	***254***
i7														
(G70)	11.22-	**2800T60 A ↑**		**559**	12.7	2100	100						*21020552C*	***254***
iX														
(I20)	07.21-	**E0818AV A ↑**		**557**	14	2500	171						*21020546C*	***235***
iX1														
(U11)	11.22-	**2722 F** **2723T60 A ↑**		**386** **579**	11.25 11.25	2000 2000	100 100						*21020544C*	***236***
iX3														
(G08)	01.21-	**E0805EA F** **E0805EV A ↑**		**319** **555**	12.2 12.2	2400 2400	149 149						*21500605C*	***268***
X1														
E84	10.09- 10.15	**303393 F** **303394 A ↑**	**5,23)**	**359** **485**	10.3 10.3	2000 2000	80 80				*12020523C*	***306***	*21020523C*	***333***
F48	10.15- 08.22	**303355 F** **303372 A ↑**	**5,10,27)**	**308** **453**	10.4 10.4	2000 2000	80 80						*21500605C*	***268***
U11	10.22-	**2722 F** **2723T60 A ↑**		**386** **579**	11.25 11.25	2000 2000	100 100						*21020544C*	***236***
X2														
F39 nicht für/*pas pour* ***M35i***	03.18- 10.23	**303475 F** **303476 A ↑**	**11,32)**	**405** **522**	12.0 12.0	2500 2500	130 130						*21500605C*	***268***
U10	03.24-	**E0815AA F** **E0815AV A ↑**		**279** **527**	10.66 10.66	2100 2100	85 85						*21020549C*	***241***

Marke/Modell marque/modèle	Baujahr année	Bestellnummer no commande	Fusszeile pied de page	Preis prix CHF	Kugel/Boule D kN	Kugel/Boule Ahl kg	Kugel/Boule S kg	Rockinger D kN	Rockinger Ahl kg	Rockinger S kg	Elektrosatz jeu électrique fahrzeugspezifisch / spécifique au véhicule 7 Pol	CHF	13 Pol	CHF
BMW	**(Fortsetzung/suite)**													
X3														
E83	01.04- 08.10	**303327 F** **303304 A ↑**	**24)**	**276** **449**	10.9 12.6	2000 2200	85 100				*16400530C*	***180***	*26400530C*	***226***
F25	11.10- 10.17	**303339 F** **303404 A ↑**	**15)**	**261** **479**	12 12.6	2400 2400	100 100	**bis / jusqu'au 03.14** **ab / à partir de 04.14**			*12020523C*	***306***	*21020523C* *21020542C*	***333*** ***278***
G01	11.17-	**303495 F** **303496 A ↑**	**10,15)**	**288** **462**	12.5 12.5	2400 2400	100 100						*21020542C*	***278***
X4														
F26	07.14- 04.18	**303404 A ↑**	**15)**	**479**	12.6	2400	100						*21020542C*	***278***
G02	05.18-	**303483 A ↑**	**15)**	**484**	12.5	2400	100							
X5														
E53	06.00- 12.06	**303207 A ↑**	**15,25)**	**778**	15.5	3500	150				*16400530C*	***180***	*21400517C*	***295***
E70	03.07- 08.13	**E0806BA F** **303368 A ↑**	**5)**	**310** **583**	16.02 16	3500 3500	150 150				*12020523C*	***306***	*21020523C*	***333***
F15	08.13- 07.18	**E0806BA F** **303368 A ↑**	**5)**	**310** **583**	16.02 16	3500 3500	150 150						*21020542C*	***278***
G05	11.18-	**303485 A ↑**	**10,15,33)**	**577**	16.9	3500	206	**bis / jusqu'au 02.23** **ab / à partir de 04.23**					*21020535C* *21020547C*	***269*** ***275***
X6														
E71	01.08- 06.14	**E0806BA F** **303290 A ↑**	**26)** **7,26)**	**310** **691**	16.02 16	3500 3500	150 140				*12020523C*	***306***	*21020523C*	***333***
F16	12.14- 07.19	**E0806BA F** **303368 A ↑**	**5)**	**310** **583**	16.02 16	3500 3500	150 150						*21020542C*	***278***
G06	08.19-	**303485 A ↑**	**15)**	**577**	16.9	3500	206	**bis / jusqu'au 02.23** **ab / à partir de 04.23**					*21020535C* *21020547C*	***269*** ***275***
X7														
G07	03.19- 08.22	**303485 A ↑**		**577**	16.9	3500	206						*SET1101*	**306**
G07	08.22-	**303485 A ↑**		**577**	16.9	3500	206						*21020547C*	***275***

1) 135i nicht für den Anhängerbetrieb freigegeben / *135i Attelage non autorisé par le constructeur pour ce type de véhicule.*

2) Bei Fahrzeuge bis Baujahr -07.05 müssen die Befestigungsbolzen am Fahrzeug von einer BMW-Fachwerkstatt gewechselt werden.
Avec des véhicules du mois de construction -07.05, les boulons de fixation au véhicule doivent être changés par un garage BMW.

3) nicht für M-Sport-Paket / *pas pour M-Sport*

4) Bei Fahrzeugen mit Benzin-Motoren bitte prüfen, ob ein Tausch des Nachschalldämpfers erforderlich ist
Pour les véhicules à essence, vérifier s'il est nécessaire de remplacer le silencieux d'échappement

5) auch für M-Sport-Paket / *aussi pour M-Sport*

6) Wärmeschutzblech für Steckdosenhalter bitte beim BMW-Händler beziehen, Nr. 7 277 733
Veuillez commander également l'écran thermique pour le support de la prise chez le concessionnaire BMW, no. 7 277 733

7) nicht für Hybrid / *pas pour hybrid*

8) nicht für M3 / *pas pour M3*

9) auch für 4x4 / aussi pour 4x4

10) auch für Hybrid / aussi pour hybride

11) nur für Fahrzeuge mit Einfachendrohr rechts und links / uniquement pour les véhicules avec un seul tuyau d'échappement à droite et à gauche

12) schräger Verlauf der Kugelstange (Aufnahmerohr ist nicht mittig) / *position inclinée de l'attelage (le tube récepteur n'est pas central)*

13) nicht für 335i und 335td bzw. Fahrzeuge mit Abgasturbolader / *pas pour 335i et 335td et/ou des véhicules avec turbocompresseur*

14) Bei Fahrzeuge bis -03.05 müssen die Befestigungsbolzen am Fahrzeug von einer BMW-Fachwerkstatt gewechselt werden
Avec des véhicules du mois de construction 03.05, les boulons de fixation au véhicule doivent être changés par un garage BMW

15) auch für M-Sport / *aussi pour M-Sport*

16) Für Modelle 335i und 335td bzw. Fahrzeuge mit Abgasturbolader bitte Satz Halter für Schalldämpfer mitbestellen, Art.-Nr. 303240600015
pour les modèles 335i et 335td et/ou des véhicules avec turbocompresseur veuillez commander un jeu de supports pour le pot échappement, réf. 303240600015

17) Für Fahrzeug mit Benzinmotor bitte zusätzlich bestellen: Hitzeschutzblech erhältlich beim BMW-Händler Bügel für Hitzeschutzblech, Art.-Nr. 303352613001
Pour véhicules avec moteurs à essence veuillez commander un garde-boue chez concessionnaire BMW et un étrier pour le garde-boue réf. 303352613001

18) nicht für M5 / *pas pour M5*

19) nur für Fahrzeuge mit Sportpaket / *seulement pour véhicules avec équipement sport*

20) Ablage für Kugelstange 903186631101 (nicht für Fahrzeuge mit Notrad) Klappe für Stoßfängerausschnitt 5112 7120 005 bitte beim BMW-Händler beziehen.
Veuillez commander séparément le revêtement de découpe du pare-chocs 5112 7120 005 au concessionnaire BMW
Support de rangement de la rotule 903186631101 (pas pour véhicules avec galette)

21) *Klappe für Stoßfängerausschnitt 5112 7126 377 bitte beim BMW-Händler bestellen. Ablage für Kugelstange 903186631101 (nicht für Fahrzeuge mit Notrad)*
Veuillez commander séparément le revêtement de découpe du pare-chocs
5112 7126 377 au concessionnaire BMW. Support de rangement de la rotule 903186631101(pas pour véhicules avec roue d'urgence)

22) Stossfängerunterteil bitte beim BMW-Händler bestellen / *Veuillez commander le pare-chocs inférieur chez le concessionnaire BMW*

23) Nicht für Fahrzeuge mit werksseitig montiertem Fahrradträger, auch X-drive / *Pas pour les véhicules équipés du kit de préparation au porte-vélos, aussi X-drive*

24) je nach Ausstattung teilweise Ausschnitt + Klappe erforderlich. Bitte beim BMW-Händler bestellen.
Selon l'équipement découpe partielle + trappe sont nécessaires. Commander la trappe séparément chez le concessionnaire BMW

25) Fahrzeuge mit US-Standard bzw. Grau-Importe können nicht nachgerüstet werden / *Pas pour les véhicules aux normes US*

26) Blende + Klappe für Stoßfängerausschnitt beim BMW-Händler erhältlich /*Veuillez commander séparément le revêtement de découpe du pare-chocs au concessionnaire BMW*

27) Bei Fahrzeuge mit Heckklappensensor muss die Sensorleitung angepasst werden / *Pour les véhicules avec hayon mains libres, le câblage du faisceau du capteur doit être déplacé*

28) auch für 330e Sport Line (Plugin Hybrid) / *aussi pour 330e Sport Line (Plugin Hybrid)*

29) nicht für M4 / *pas pour M4*

30) Für Modelle 335i und 335td bzw. Fahrzeuge mit Abgasturbolader bitte Satz Halter für Schalldämpfer mitbestellen, Art.-Nr. 303266600015
pour les modèles 335i et 335td et/ou des véhicules avec turbocompresseur veuillez commander un jeu de supports pour le pot échappement, réf. 303266600015

Marke/Modell marque/modèle	Baujahr année	Bestellnummer no commande	Fusszeile pied de page	Preis prix	Kugel/Boule			Rockinger			Elektrosatz jeu électrique fahrzeugspezifisch / spécifique au véhicule			
					D	Ahl	S	D	Ahl	S				
				CHF	kN	kg	kg	kN	kg	kg	7 Pol	CHF	13 Pol	CHF

31) nicht für Fahrzeuge mit sensorgesteuerter Heckklappe (Fußsensor) / *pas pour les véhicules avec hayon à commande par capteur (capteur à pied)*

32) nicht für xDrive25e Plug-in-Hybrid / *pas pour xDrive25e Plug-in-Hybrid*

33) xDrive 45 e Plug-in-Hybrid: kein Anhängebetrieb mit 22" Rädern möglich / *xDrive 45 e Plug-in-Hybrid: pas de remorquage possible avec des roues de 22 pouces*

34) nicht für Active Hybrid / *pas pour Active Hybride*

35) nicht für 225e xDrive & 230e xDrive / *pas pour 225e xDrive & 230e xDrive*

Marke/Modell marque/modèle	Baujahr année	Bestellnummer no commande	Fusszeile pied de page	Preis prix CHF	Kugel/Boule D kN	Ahl kg	S kg	Elektrosatz jeu électrique fahrzeugspezifisch / spécifique au véhicule 7 Pol	CHF	13 Pol	CHF
BYD											
Atto 3	02.22-	**E7401AV A ↑**	**1)**	**514**	4	920	80			*21500723C*	***352***
		H7401AV A ↑		**514**	0	0		CAN-BUS ->		*21500728C*	***245***
Dolphin	10.23-	**H7401AV A ↑**	**1)**	**514**	0	0				21500730C	**350**
								CAN-BUS ->		*21500728C*	***245***
Seal	06.22-	**2810T60 A ↑**		**511**	9.5	1500	75			*21500743C*	**338**
Seal U	06.22-	**2811T60 A ↑**		**511**	9.5	1500	150				
Tang	03.23-	**E7400AV A ↑**		**532**	10	1500	122			*21500734C*	**277**

1) auch für Modelle Comfort und Design / *aussi pour les modèles Comfort et Design*

Marke/Modell marque/modèle	Baujahr année	Bestellnummer no commande	Fusszeile pied de page	Preis prix CHF	Kugel/Boule D kN	Kugel/Boule Ahl kg	Kugel/Boule S kg	Elektrosatz jeu électrique fahrzeugspezifisch / spécifique au véhicule 7 Pol	CHF	13 Pol	CHF
Cadillac											
BLS Limousine / *Berline* nicht für Turbo / *pas pour Turbo*	04.06-2010	**E5500BS A ➔**		**370**	8.76	1600	75	*12500532C*	***191***	*21400517C*	***295***
BLS Kombi / *Break* nicht für Turbo / *pas pour Turbo*	11.07-2010										
Escalade	2007-	**CE 07 KX U KS 120**	**1)**	**832 428**	16		180				

1) Umbau Werkstraverse (V5) Traverse demontieren und uns zusenden / *Transformation traverse d'origine (V5) Démontere la traverse d'origine*

Marke/Modell marque/modèle	Baujahr année	Bestellnummer no commande	Fusszeile pied de page	Preis prix CHF	Kugel/Boule D kN	Ahl kg	S kg	Elektrosatz jeu électrique fahrzeugspezifisch / spécifique au véhicule 7 Pol	CHF	13 Pol	CHF
Chevrolet											
Aveo	2008- 07.11	**1828 FB**		**327**	6.4	1100	50				
Captiva (KLAC)	06.06- 01.11	**342217 A ↑**		**451**	12.3	2500	150	*für Fahrzeuge* ***ohne*** *AHK-Vorbereitung* *pour véhicules* ***sans*** *préparation* *16500522C*	***132***	*26500522C*	***157***
								für Fahrzeuge ***mit*** *AHK-Vorbereitung* *pour véhicules* ***avec*** *préparation* *12500566C*	***104***	*21500566C*	***130***
Captiva (KLAC)	02.11- 09.18	**342217 A ↑**		**451**	12.3	2500	150	*12500566C*	***104***	*21500566C*	***130***
Cruze 5-Türer / 5-Portes	01.09- 08.11	**E4521AA F** **E4521AV A ↑**		**307** **523**	11 11	2000 2000	85 85				
Cruze 5-Türer / 5-Portes	09.11-	**E4521AA F** **E4521AV A ↑**		**307** **523**	11 11	2000 2000	85 85			*21500567C*	***247***
Cruze Limousine / Berline	05.09- 08.11										
Cruze Limousine / Berline	09.11-										
Cruze Station Wagon	06.12-	**E1006AA F** **E1006AV A ↑**		**298** **513**	10.74 10.74	2000 2000	85 85				
Kalos 3/5-türer / *portes*	2003-	**1828 FB**		**327**	6.4	1100	50	*16290500C*	***109***		
Orlando nicht für Fahrzeuge mit Reserverad / *pas pour véhicules avec roue de secours*	03.11-	**E1004AA F**		**303**	10.08	1700	75			*21500567C*	***247***
Tahoe 4-türer / *portes*	2000-	**CT4 00 F**	**1)**	**88**		3500	100	*80400038*	***27***		
Trax	05.13 06.19	**314511 F** **314510 A ↑**		**296** **453**	8.6 8.6	1400 1400	75 75	*12500586C*	***227***	*21500586C*	***290***

1) CT4 00 F mit Werkstraverse / *CT4 00 F avec traverse d'origine*

Marke/Modell marque/modèle	Baujahr année	Bestellnummer no commande	Fusszeile pied de page	Preis prix CHF	Kugel/Boule D kN	Ahl kg	S kg	Elektrosatz jeu électrique fahrzeugspezifisch / spécifique au véhicule 7 Pol	CHF	13 Pol	CHF
Chrysler											
300 C Limousine / *Berline*	01.04- 12.11	**E3306AA F** **E3306AV A ↑**		**310** **525**	11.15 11.15	2200 2200	100 100				
300 C Touring	01.04- 12.11										
Grand Voyager GS nicht für 4x4 / *pas pour 4x4*	01.96- 03.01	**E1100BA F** **E1100BS A ➔**		**264** **375**	9.72 9.72	1600 1600	80 80				
Grand Voyager RG nicht für Stow n Go / *pas pour Stow n Go*	04.01- 03.08	**E1100CA F** **E1100CS A ➔**		**309** **413**	10.42 10.42	1700 1700	100 100	*16370500C*	***238***	*26370500C*	***267***
Grand Voyager RT	04.08-	**E1101AA F** **E1101AV A ↑**		**364** **555**	11.5 11.5	2000 2000	140 140	*16500571C*	***203***	*26400007C*	***70***
Pacifica RU auch für Hybrid / *aussi pour hybride*	01.20-	**0848 A ↑**		**841**	11.8	2000	120			*21370505C*	***319***
Voyager GS nicht für 4x4 / *pas pour 4x4*	01.96- 03.01	**E1100BA F** **E1100BS A ➔**		**264** **375**	9.72 9.72	1600 1600	80 80				
Voyager RG nicht für Stow n Go / *pas pour Stow n Go*	04.01- 03.08	**E1100CA F** **E1100CS A ➔**		**309** **413**	10.42 10.42	1700 1700	100 100	*16370500C*	***238***	*26370500C*	***267***
Ypsilon	07.11- 04.17	**306385 F**		**491**	6.1	1000	70				

Marke/Modell marque/modèle	Baujahr année	Bestellnummer no commande	Fusszeile pied de page	Preis prix CHF	Kugel/Boule D kN	Kugel/Boule Ahl kg	Kugel/Boule S kg	Rockinger D kN	Rockinger Ahl kg	Rockinger S kg	Elektrosatz jeu électrique fahrzeugspezifisch / spécifique au véhicule 7 Pol	CHF	13 Pol	CHF
Citroën														
Berlingo	11.96-04.08	**304054 F**	1)	**279**	7.8	1350	70				*16400002C*	***61***	*26400007C*	***70***
Berlingo First	04.08-12.11	**304054 F**	1)	**279**	7.8	1350	70				*12500572C*	***279***	*21500572C*	***335***
Berlingo L1	04.08-08.18	**304091 F** **304092 A ↑**	2)	**261** **502**	8.69 8.69	1600 1600	64 64							
Berlingo L1	09.18-	**304207 F** **304209 A ➔**		**305** **458**	8.64 8.64	1500 1500	75 75						*21500637C*	***253***
auch für Berlingo Van / *aussi pour Berlingo Van*														
Berlingo L2	04.08-08.18	**304129 F**	3)	**267**	8.69	1600	64				*12500572C*	***279***	*21500572C*	***335***
Berlingo L2	09.18-	**304210 F** **304212 A ➔**		**311** **454**	8.64 8.64	1500 1500	75 75						*21500637C*	***253***
auch für Berlingo Van / *aussi pour Berlingo Van*														
C Crosser	09.07-01.12	**340094 A ↑**		**558**	10.9	2000	100						*26500524C*	***171***
C3	01.17-04.24	**315184 F** **315185 A ➔**	8)	**230** **419**	7.19 7.19	1300 1300	53 53						*21500637C*	***253***
C3 Aircross	11.17-05.24	**314583 F** **314584 A ↑**	4)	**397** **449**	6.4 6.4	1000 1000	78 78							
C3 Picasso	03.09-07.17	**304127 F**		**236**	7.3	1200	61				*12500558C*	***254***	*21500558C*	***295***
C4 Aircross	03.12-04.17	**340092 F** **340093 A ↑**		**360** **544**	8.5 8.5	1400 1400	70 70				*12500578C*	***213***	*21500578C*	***249***
C4 Cactus	09.14-09.20	**304159 F** **E1227BV A ↑**		**264** **502**	5.1 6.2	780 1006	55 75						*21500599C*	***262***
nicht für AdBlue / pas p*our AdBlue*														
C4 Grand Picasso	11.06-09.13	**315177 F** **315178 A ↑**		**287** **523**	10 9.7	1550 1700	75 80				*12500558C*	***254***	*21500558C*	***295***
C4 Grand Picasso auch/*aussi* AdBlue	10.13-06.22	**304151 F** **304152 A ↑**		**250** **500**	9.5 9.5	1750 1750	75 75						*21500592C*	***271***
C4 Limousine/*Berline*	11.10-05.18	**304148 A ↑**		**489**	9.1	1550	75				*16400530C*	***180***	*26400530C*	***226***
C4 Picasso	11.06-05.13	**315177 F** **315178 A ↑**		**287** **523**	10 9.7	1550 1700	75 80				*12500558C*	***254***	*21500558C*	***295***
C4 Picasso	06.13-10.20	**304151 F** **304152 A ↑**		**250** **500**	9.5 9.5	1750 1750	75 75						*21500592C*	***271***
auch für AdBlue / *aussi pour AdBlue*														
C4 X	09.22-	**304216 A ↑**		**502**	7.1	1200	61						*21500637C*	***253***
C5 Aircross	01.19-	**315243 F** **315244 A ↑**		**279** **432**	10.03 10.03	2000 2000	80 80				*für Fahrzeuge **mit** AHK-Vorbereitung* *pour véhicules **avec** préparation*			
nicht für Hybrid / pas pour Hybrid											*12500638C*	***190***	*21500655C*	***227***
C5 Aircross Hybrid	08.20-	**E4723DA F** **314599 A ↑**		**345** **519**	8.5 8.1	1350 1270	103 95				*für Fahrzeuge **ohne** AHK-Vorbereitung* *pour véhicules **sans** préparation*			
											12500628C	***249***	*21500628C*	***295***
C5 Kombi / *Break*	05.08-05.17	**304133 F** **304135 A ↑**		**278** **503**	10.4 10.4	1900 1900	75 75						*26400007C*	***70***
C5 Limousine/*Berline*	05.08-05.17													
C5 X	05.22-	**314604 F** **314605 A ↑**	5)	**368** **527**	9.2 9.2	1650 1650	108 112				*12500705C*	**227**	*21500705C*	**225**
											Erweiterungssatz für Fz. ohne Vorbereitung ***Kit suppl. pour véhicules sans préparation***		*22500705C*	***130***
ë-C4	12.20-	**H1224BV A ↑**		**614**	0	0	75						*21500637C*	***253***

Marke/Modell marque/modèle	Baujahr année	Bestellnummer no commande	Fusszeile pied de page	Preis prix CHF	Kugel/Boule D kN	Kugel/Boule Ahl kg	Kugel/Boule S kg	Rockinger D kN	Rockinger Ahl kg	Rockinger S kg	Elektrosatz jeu électrique fahrzeugspezifisch / spécifique au véhicule 7 Pol	CHF	13 Pol	CHF
Citroën	**(Fortsetzung/suite)**													
Jumper	06.06-	**306492 F**		**563**	15.9	3000	150				*12500513C*	***324***	*21500513C*	***370***
		CJC 06 KH	**6)**	**1003**				16.9		120				
Chassis-Kabine		**CJC 06 KHF**	**6)**	**1294**	16.9		100	16.9		120	**für verlängertes Chassis / *pour châssis long***			
Châssis-Cabine		**CJC 06 KA**	**6)**	**1330**				16.9		120			*21500526C*	***405***
		CJC 06 KAF	**6)**	**1621**	16.9		100	16.9		120				
		CJC 06 KX	**6)**	**841**							***ab/à partir de 05.14-***			
		U 240		**956**				16.9		100	für Fahrzeuge **mit** AHK-Vorbereitung			
		U 232		**629**				16.9		100	*pour véhicules **avec** préparation*			
		100 C 01 551		**352**	16.9		120				*12500614C*	***135***	*21500614C*	***170***
		906 270 650 003		**27**	Befestigungselement zusätzlich für Variante **L4** *Elément de fication supplémentaire pour la variante **L4***									
Jumper	06.06-	**306490 F**	**7)**	**490**	16.9	3000	150				***bis/jusqu'au 01.11***			
		306491 A ↑	**7)**	**672**	16.9	3000	150						*21500536C*	***393***
Kastenwagen/*Fourgon*		**CJK 06 KH**		**1233**				16.9		120				
L1, L2 & L3		**CJK 06 KX**		**1059**							***ab/à partir de 02.11-***			
		U 232		**629**				16.9		100	für Fahrzeuge **ohne** AHK-Vorbereitung			
Ueberhang 1015mm		**100 C 01 531**		**352**	16.9		100				*pour véhicules **sans** préparation*			
porte à faux 1015mm													*21500694C*	***341***
Jumper	06.06-	**306490 F**	**7)**	**490**	16.9	3000	150							
		306491 A ↑	**7)**	**672**	16.9	3000	150				***ab/à partir de 05.14-***			
Kastenwagen/*Fourgon* **L4**		**CJKL 06 KH**		**1253**				16.9		120	für Fahrzeuge **mit** AHK-Vorbereitung			
		CJKL 06 KX		**1079**							*pour véhicules **avec** préparation*			
Fahrzeuglänge 6363mm		**U 232**		**629**				16.9		100	*12500614C*	***135***	*21500614C*	***170***
longueur du véhicule 6363mm		**100 C 01 531**		**352**	16.9		100							
		906 270 650 003		**27**	Befestigungselement zusätzlich für Variante **L4** *Elément de fication supplémentaire pour la variante **L4***									
Radstand 4035mm											***Speziell** für Wohnmobile*			
empattement 4035mm											***spécialement** pour les mobil-homes*			
											02.11 - 06.24			
Ueberhang 1380mm													*21500666C*	***400***
porte à faux 1380mm											***ab / à partir de 07.24-***			
													21500691C	***330***
Jumpy II	01.07- 06.16	**306331 F**		**389**	12.2	2200	122				*12500572C*	***279***	*21500572C*	***335***
		306333 A ➔		**528**	12.2	2200	122				**Erweiterungssatz für Fz. ohne Vorbereitung** ***Kit suppl. pour véhicules sans préparation***			
													22500572C	***25***
Jumpy / Spacetourer	07.16-	**E4729AA F**		**317**	13.93	2600	104							
		335106 A ↑		**461**	13.86	2500	104				für Fahrzeuge **ohne** AHK-Vorbereitung			
		CJP 16 KA		**1516**				13.9		100	*pour véhicules **sans** préparation*			
		CJP 16 KH		**1189**				13.9		100			*21500626C*	***303***
		CJP 16 KX		**1015**							*für Fahrzeuge **mit** AHK-Vorbereitung*			
		U 240		**956**				13.9		100	*pour véhicules **avec** préparation*			
		U 232		**629**				13.9		100			*21500708C*	***132***
		U KS 00		**384**	13.9		100							
auch für Ë-Jumpy & Ë-Spacetourer / *aussi pour Ë-Jumpy & Ë-Spacetourer*														
Nemo	02.08- 12.15	**306349 F**		**440**	7.5	1300	75				*12500535C*	***387***	*21500535C*	***422***
nicht für Fahrzeuge mit Gasbetrieb / *pas pour véhicules fonctionnant au gaz*														

1) Kasten, Kombi Multispace / *fourgonnette Multispace*
2) kurzer Überhang, Fzg.-Länge = 4380 mm auch für Multispace, auch für Berlingo E-Car
porte-à-faux court, longitude de la voiture = 4380 mm aussi pour Multispace, aussi pour Berlingo E-Car
3) langer Überhang, Fzg.-Länge = 4628 mm / *porte-à-faux long, longitude de la voiture = 4628 mm*
4) 120HP turbo S&S EAT6 (DV5RC / AT6) prüfen ob Anhängelast eingetragen ist
120HP turbo S & S EAT6 (DV5RC / AT6) vérifie si la charge de la remorque est entrée
5) auch für PHEV (Plug-in Hybrid) / *aussi pour PHEV (Plug-in hybride)*
6) inkl. Nummernschildhalterung mit Beleuchtung / bei 16" Bereifung muss das Reserverad weg
incl. Support d'immatriculation / avec roues 16" éliminer la rous de secours
7) Bei Fahrzeugen 03.08- fehlen in der Karosserie werkseitig Bohrungen. Diese müssen nachträglich eingebracht werden.
Véhicules à partir de 03.08 : les trous de fixation d'origine manquent dans la carrosserie. Ils doivent être percés après coup.
8) auch für C3 Origin / *aussi pour C3 Origin*

Marke/Modell marque/modèle	Baujahr année	Bestellnummer no commande	Fusszeile pied de page	Preis prix CHF	Kugel/Boule D kN	Ahl kg	S kg	Elektrosatz jeu électrique fahrzeugspezifisch / spécifique au véhicule 7 Pol	CHF	13 Pol	CHF
Cupra											
Ateca (KH7)	01.19-	**344121 F** **344124 A ↑**		**300** **411**	12.3 12.3	2500 2500	150 150	*für Fahrzeuge* ***ohne*** *AHK-Vorbereitung* *pour véhicules* ***sans*** *préparation*			
								12500602C	***286***	*21500670C*	***315***
								für Fahrzeuge ***mit*** *AHK-Vorbereitung* *pour véhicules* ***avec*** *préparation*			
										21500641C	***163***
Born	11.21-	**H5818AV A ↑**		**614**	0	0	80	*12500602C*	***286***	*21500670C*	***315***
Formentor (KH7)	11.20-	**344121 F** **344124 A ↑**	**1,2)**	**300** **411**	12.3 12.3	2500 2500	150 150	*für Fahrzeuge* ***ohne*** *AHK-Vorbereitung* *pour véhicules* ***sans*** *préparation*			
Leon IV (KL)	04.20-	**305605 F** **305606 A ↑**	**2)**	**297** **527**	9 10.3	2100 2000	109 85	*12500602C*	***286***	*21500670C*	***315***
Leon IV Sportstourer (KL)	11.20-							*für Fahrzeuge* ***mit*** *AHK-Vorbereitung* *pour véhicules* ***avec*** *préparation*			
										21500641C	***163***

1) nicht für VZ5 2.5 TSI 287 kW (390 PS) 4Drive / *pas pour VZ5 2.5 TSI 287 kW (390 CV) 4Drive*
2) auch für Hybrid / *aussi pour hybride*

Marke/Modell marque/modèle	Baujahr année	Bestellnummer no commande	Fusszeile pied de page	Preis prix CHF	Kugel/Boule D kN	 Ahl kg	 S kg	Rockinger D kN	 Ahl kg	 S kg	Elektrosatz jeu électrique fahrzeugspezifisch / spécifique au véhicule 7 Pol	 CHF	 13 Pol	 CHF
Dacia														
Dokker	07.12- 03.17	**0962 B** **0962 A ↑**	**1,2,3,8)** **2,3,4,8)**	**309** **571**	7.5 7.5	1253 1253	85 85						*21620508C*	***212***
Dokker Express	07.12- 03.17													
Dokker Stepway	01.15- 03.17-													
Dokker	04.17- 03.21	**0962 B** **0962 A ↑**	**1,2,3,8)** **2,3,4,8)**	**309** **571**	7.5 7.5	1253 1253	85 85				*12620518C*	***166***	*21620518C*	***199***
Dokker Express	04.17- 03.21													
Dokker Stepway	04.17- 03.21													
Duster I	03.10- 01.18	**316365 F** **316366 A ↑**	**5,8)**	**250** **438**	8.62 8.62	1600 1600	75 75				*12620511C*	***185***	*21620511C*	***225***
Duster II	01.18- 04.24	**316468 F** **316366 A ↑**	**5,8,9)**	**240** **438**	8.75 8.62	1500 1600	75 75				*12620519C*	***204***	*21620519C*	***225***
Duster III	06.24-	**2845 F** **2846T60 A ↑**		**313** **488**	9.65 9.65	1800 1800	75 75						*21500748C*	***235***
Jogger	03.22-	**E1307AA F** **E1307BA F** **316501 A ↑**	**10,11)** **11,12)** **11,12,14)**	**312** **307** **519**	7.41 7.41 8	1200 1200 1400	90 90 98				*12500673C*	***284***	*21500673C*	***307***
Lodgy (SD)	06.12- 02.22	**316345 F** **316324 A ↑**	**7)**	**270** **488**	8.08 8.08	1400 1400	75 75						*21620506C*	***203***
Lodgy Stepway (SD)	01.15- 02.22	**316324 A ↑**		**488**	8.08	1400	75							
Logan MCV Kombi/*Break* (SD,SR,FSD,USD)	01.07- 06.13	**316259 F** **0947 A ↑**	**1,6)** **6)**	**282** **447**	7.7 7.8	1300 1388	75 85	**bis/jusqu'au 11.07** **ab/dès 12.07-**			*16400002C*	***61***	*26400007C* *26620502C*	***70*** ***131***
Logan MCV Kombi/*Break* (7S,7SR)	09.13- 10.20	**316341 F** **316342 A ↑**	**13)**	**274** **463**	6.81 6.81	1150 1150	75 75						*26400530C*	***226***
Logan MCV Stepway Kombi/*Break* (7S,7SR)	09.13- 10.20	**316341 F** **0965 C ↑**	**13)** **6)**	**274** **587**	6.81 7.0	1150 1245	75 80							
Logan Limousine / *Berline* (SD)	01.05- 12.12	**0946 FB**		**246**	6.4	1100	75							
Logan Limousine / *Berline* (L52	01.13- 12.20	**316343 F** **316344 A ➔**		**237** **440**	6.47 6.47	1100 1100	75 75							
Logan Pick Up	03.09- 08.13	**316259 F** **0947 A ↑**	**6)**	**282** **447**	7.73 7.8	1300 1388	75 85				*16620503C*	***92***	*26620503C*	***131***
Logan Van Express	03.09- 06.13	**316259 F** **0947 A ↑**	**1,6)** **6)**	**282** **447**	7.7 7.8	1300 1388	75 85				*16400002C*	***61***	*26620502C*	***131***
Sandero I (BS)	06.08- 12.12	**316286 F**	**6)**	**216**	7.3	1335	75						*26620501C*	***127***
Sandero Stepway I (BS)	10.09- 12.12													
Sandero II (B8)	01.13- 11.16	**316343 F** **316344 A ➔**		**237** **440**	6.47 6.47	1100 1100	75 75				*12620507C*	***186***	*21620507C*	***224***
Sandero Stepway II (B8)	01.13- 11.16	**316343 F** **316344 A ➔**	**6)**	**237** **440**	6.47 6.47	1100 1100	75 75							
Sandero II (B8)	12.16- 12.20	**316343 F** **316344 A ➔**		**237** **440**	6.47 6.47	1100 1100	75 75				*12620514C*	***186***	*21620514C*	***224***
Sandero Stepway II (B8)	12.16- 12.20	**316343 F** **316344 A ➔**	**6)**	**237** **440**	6.47 6.47	1100 1100	75 75							
Sandero III (DJF)	01.21-	**316490 F** **316491 A ↑**	**2)**	**366** **481**	7 7	1100 1100	85 85				*12500673C*	***284***	*21500673C*	***307***
Sandero Stepway III (DJF)	01.21-													
Spring	03.21-	**H1306AS A ➔**		**423**	0	0	60						*26620522C*	***350***

Marke/Modell marque/modèle	Baujahr année	Bestellnummer no commande	Fusszeile pied de page	Preis prix	Kugel/Boule			Rockinger			Elektrosatz jeu électrique fahrzeugspezifisch / spécifique au véhicule			
					D	Ahl	S	D	Ahl	S				
				CHF	kN	kg	kg	kN	kg	kg	7 Pol	CHF	13 Pol	CHF

Dacia (Fortsetzung/suite)

1) nicht für Fahrzeuge mit serienmäßiger PDC (Einparkhilfe) / *pas pour les véhicules avec assistance au stationnement standard*
2) nicht für die Modelle mit LPG / *pas pour véhicules avec GPL*
3) Das Öffnen der Hecktüren ist im Anhängebetrieb nicht möglich / *L'ouverture des portes arrière n'est pas possible en mode remorqué*
4) auch für Fahzeuge mit werkseitiger PDC (Einparkhilfe) / *aussi pour véhicules avec assistance au stationnement standard*
5) auch für 4x4 / *aussi pour 4x4*
6) nicht für Fahrzeuge mit 1.6 MPI LPG / *pas pour les véhicules avec 1.6 MPI LPG*
7) nicht für Stepway / *pas pour Stepway*
8) auch für Fahrzeuge mit AdBlue Tank / *aussi pour véhicules avec réservoir d'AdBlue*
9) Bei 4x2-Dieselmodellen muss der Harnstofftank demontiert werden
Sur tous les modèles Diesel, il est nécessaire de déposer le réservoir AD Blue (codage nécessaire pour vidanger le réservoir)
10) nicht für Fahrzeuge mit Reserverad / *pas pour véhicules avec roue de secours*
11) auch für LPG / *aussi pour GPL*
12) auch für Fahrzeuge mit Reserverad / aussi *pour véhicules avec roue de secours*
13) nicht für Fahrzeuge mit nur 3 PDC Sensoren hinten / *pas pour les véhicules avec seulement 3 capteurs PDC arrière*
14) auch für Plugin-Hybrid / *aussi pour Plugin-hybride*

Marke/Modell marque/modèle	Baujahr année	Bestellnummer no commande	Fusszeile pied de page	Preis prix CHF	Kugel/Boule D kN	Ahl kg	S kg	Elektrosatz jeu électrique fahrzeugspezifisch / spécifique au véhicule 7 Pol	CHF	13 Pol	CHF
Daihatsu											
Charade	05.11-01.13	**335455 A ↑**		**441**	6.8	1150	50				
Terios	04.06-10.17	**1575T36 A ➔**		**570**	8	1500	55			*26300500C*	***98***

Marke/Modell marque/modèle	Baujahr année	Bestellnummer no commande	Fusszeile pied de page	Preis prix CHF	Kugel/Boule D kN	Kugel/Boule Ahl kg	Kugel/Boule S kg	Elektrosatz jeu électrique fahrzeugspezifisch / spécifique au véhicule 7 Pol	CHF	13 Pol	CHF
Dodge											
Caliber	06.06-12.11	**E1700AA F**		**266**	8.67	1500	90	*16400530C*	***180***	*26400530C*	***226***
		E1700AV A ↑		**495**	8.67	1500	90				
Journey	01.08-12.20	**E1702AA F**		**293**	10.01	1700	80				
		E1702AS A ➔		**402**	10.01	1700	80				
		1721T38 A ↑		**525**	9.65	1600	80				
Nitro	03.08-12.12	**342131 A ↑**		**600**	15.2	3500	140			*26500528C*	***210***
auch für SXT mit 20" Reserverad, nicht für SRT / *aussi pour SXT avec 20" roue de secours, pas pour SRT*											

Marke/Modell marque/modèle	Baujahr année	Bestellnummer no commande	Fusszeile pied de page	Preis prix CHF	Kugel/Boule D kN	Ahl kg	S kg	Elektrosatz jeu électrique fahrzeugspezifisch / spécifique au véhicule 7 Pol	CHF	13 Pol	CHF
DS AUTOMOBILES											
DS3	10.18-	**304216 A ↑**		**502**	7.1	1200	61			*21500637C*	***253***
DS3 Crossback	12.18-										
DS3 Crossback E-Tense	03.19-	**H4737AV A ↑**		**646**	0	0	75				
DS4	05.11- 04.18	**304148 A ↑**		**489**	9.19	1550	75	*16400530C*	***180***	*26400530C*	***226***
DS4	11.21-	**E1234AA F**		**349**	9.5	1600	115	*12500705C*	***227***	*21500705C*	***225***
		E1234AV A ↑		**598**	9.5	1600	115	***Erweiterungssatz für Fz. ohne Vorbereitung*** ***Kit d'extension pour véhicules sans préparation***			
auch für PHEV (Plug-in Hybrid) / *aussi pour PHEV (Plug-in hybride)*										*22500705C*	**130**
DS4 Crossback	11.15- 12.18	**304148 A ↑**		**489**	9.19	1550	75	*16400530C*	***180***	*26400530C*	***226***
DS5	11.11- 05.18	**304149 A ↑**		**508**	8.5	1500	75				
nicht für Hybrid / *pas pour hybrid*											
DS7 Crossback	03.17-	**E1230AA F**		**321**	10.3	2000	80			*21720501C*	***303***
DS7 Crossback E-Tense	03.19-	**E1230AV A ↑**		**528**	10.3	2000	80				
DS9	11.20-	**H1235AV A ↑**		**609**	0	0	75		***i.V.***		***i.V.***
auch für Hybrid / *aussi pour hybride*											

Marke/Modell marque/modèle	Baujahr année	Bestellnummer no commande	Fusszeile pied de page	Preis prix CHF	Kugel/Boule D kN	Kugel/Boule Ahl kg	Kugel/Boule S kg	Rockinger D kN	Rockinger Ahl kg	Rockinger S kg	Elektrosatz jeu électrique fahrzeugspezifisch / spécifique au véhicule 7 Pol	CHF	13 Pol	CHF
Fiat														
500	09.07-	**306503 F**	1,2)	**264**	5.1	800	60	**bis / *jusqu'au 06.15***			*12050514C*	***311***		
	07.24	**306506 A ↑**	1)	**492**	5.05	800	60	***ab / à partir de 07.15-***			*16050527C*	***238***	*26050527C*	***267***
500e	11.20-	**H1919ES A ➔**		**433**	0	0	60						*21050532C*	***292***
500L	10.12-	**E1919CA F**	3,4,5)	**300**	7.5	1200	90				*12050526C*	***308***	*21050526C*	***332***
	06.17	**306400 A ↑**	3,4,13)	**525**	7.5	1200	90							
500S	02.16-	**306505 F**		**269**	5.05	800	60				*16050527C*	***238***	*26050527C*	***267***
	07.24	**306506 A ↑**		**492**	5.05	800	60							
500X	11.14-	**342301 F**	5,14,16)	**387**	10.2	1900	95				*12500612C*	***272***	*21500612C*	***308***
		342302 A ↑		**471**	10.2	1900	95							
600e	09.23-	**F6 24 A ↑**		**828**	0	0	80						*21500637C*	***253***
Doblo / Doblo Cargo	02.10-	**306368 F**	15)	**375**	9.2	1500	100						*21500575C*	***395***
	06.22	**306369 A ↑**		**463**	9.2	1500	100							
nur für Fahrzeuge ohne Gasbetrieb (CNG) / *seulement pour véhicules sans fonctionnant au gaz (CNG)*														
Doblo / Doblo Cargo	02.10-	**306382 F**		**650**	7	1000	75							
	06.22	**306381 A ➔**		**779**	7	1000	75							
nur für Fahrzeuge mit Gasbetrieb (CNG) / *seulement pour véhicules avec fonctionnant au gaz (CNG)*														
Doblo Cargo WorkUp	08.11-	**306393 A ↑**	12)	**451**	9.3	1500	100				*12050518C*	***364***	*21050518C*	***422***
	12.21													
Doblò L1	06.22-	**304207 F**		**305**	8.64	1500	75						*21500637C*	***253***
auch für / *aussi pour* E-Doblò		**304209 A ➔**		**458**	8.64	1500	75							
Doblò L2	06.22-	**304210 F**		**311**	8.64	1500	75							
auch für / *aussi pour* E-Doblò		**304212 A ➔**		**454**	8.64	1500	75							
Ducato	06.06-	**306492 F**	6)	**563**	15.9	3000	150				*12500513C*	***324***	*21500513C*	***370***
		FDC 06 KH	7)	**1003**				16.9		120				
Chassis-Kabine		**FDC 06 KHF**	7)	**1294**	16.9		100	16.9		120	***für verlängertes Chassis / pour châssis long***			
Châssis-Cabine		**FDC 06 KA**	7)	**1330**				16.9		120			*21500526C*	***405***
		FDC 06 KAF	7)	**1621**	16.9		100	16.9		120				
		FDC 06 KX	7)	**861**							***ab / à partir de 05.14-***			
		U 240		**956**				16.9		100	*für Fahrzeuge* ***mit*** *AHK-Vorbereitung*			
		U 232		**629**				16.9		100	*pour véhicules* ***avec*** *préparation*			
		U KS 120		**428**	16		120				*12500614C*	***135***	*21500614C*	***170***
		906 270 650 003		**27**	Befestigungselement zusätzlich für Variante L4 *Elément de fication supplémentaire pour la variante L4*									
Ducato	06.06-	**306490 F**	8)	**490**	16.9	3000	150				***bis / jusqu'au 01.11***			
		306491 A ↑	8)	**672**	16.9	3000	150						*21500536C*	***393***
Kastenwagen/*Fourgon*		**FDK 06 KH**		**1233**					16.9	120				
L1, L2 & L3		**FDK 06 KX**		**1059**							***ab / à partir de 02.11-***			
		U 232		**629**					16.9	100	für Fahrzeuge **ohne** AHK-Vorbereitung			
Ueberhang 1015mm		**100 C 01 531**		**352**	16.9		100			*pour véhicules* ***sans*** *préparation*			
porte à faux 1015mm													*21500694C*	***341***
Ducato	06.06-	**306490 F**	8)	**490**	16.9	3000	150							
		306491 A ↑	8)	**672**	16.9	3000	150				***ab / à partir de 05.14-***			
Kastenwagen/*Fourgon* **L4**		**FDKL 06 KH**		**1253**					16.9	120	*für Fahrzeuge* ***mit*** *AHK-Vorbereitung*			
		FDKL 06 KX		**1079**							*pour véhicules* ***avec*** *préparation*			
Fahrzeuglänge 6363mm		**U 232**		**629**					16.9	100	*12500614C*	***135***	*21500614C*	***170***
longueur du véhicule 6363mm		**100 C 01 531**		**352**	16.9		100							
		906 270 650 003		**27**	Befestigungselement zusätzlich für Variante L4 Elément de fixation supplémentaire pour la variante L4									
Radstand 4035mm											***Speziell*** *für* *Wohnmobile*			
empattement 4035mm											***spécialement*** *pour les* *mobil-homes*			
											01.11-06.21			
Ueberhang 1380mm													*21500666C*	***400***
porte à faux 1380mm											***ab / à partir de 07.21-***			
													21500691C	***330***
Fiorino	02.08-	**306349 F**	9)	**440**	7.5	1300	75				*12500535C*	***387***	*21500535C*	***422***
Freemont	09.11-	**E1702AA F**		**293**	10.01	1700	80	**bis/*jusqu'au 07.12***			*16400530C*	***180***	*26400530C*	***226***
	12.16	**E1702AS A ➔**		**402**	10.01	1700	80	**ab/*à partir de 08.12-***			*12050523C*	***240***	*21050523C*	***279***
		1721T38 A ↑		**525**	9.65	1600	80							

Marke/Modell marque/modèle	Baujahr année	Bestellnummer no commande	Fusszeile pied de page	Preis prix CHF	Kugel/Boule D kN	Kugel/Boule Ahl kg	Kugel/Boule S kg	Rockinger D kN	Rockinger Ahl kg	Rockinger S kg	Elektrosatz jeu électrique fahrzeugspezifisch / spécifique au véhicule 7 Pol	CHF	13 Pol	CHF
Fiat	(Fortsetzung/suite)													
Fullback	05.16-	**340124 F**		**428**	14.7	3100	125				*12500624C*	***262***	*21500624C*	***302***
mit Trittbrett	07.20	**ML2T 15 F**	11)	**1029**		3100	120							
avec marche-pied		**ML2T 15 KH**	11)	**1076**					3100	120				
		ML2T 15 KHF	11)	**1367**		3100	100		3100	120				
		ML2T 15 KA	11)	**1480**					3100	120				
		ML2T 15 KAF	11)	**1771**		3100	100		3100	120				
		ML2T 15 KX	11)	**1090**										
		U 240		**956**					3100	120				
		U 232		**629**					3100	120				
		V KJ 90		**430**		3100	120							
Fullback	05.16-	**ML2 15 F**		**1020**		3100	120							
ohne Trittbrett	07.20	**ML2 15 KH**		**1067**					3100	120				
sans marche-pied		**ML2 15 KHF**		**1358**		3100	100		3100	120				
		ML2 15 KA		**1471**					3100	120				
		ML2 15 KAF		**1762**		3100	100		3100	120				
		ML2 15 KX		**1081**										
		U 240		**956**					3100	120				
		U 232		**629**					3100	120				
		100 C 01 551		**352**		3100	120							
Panda	02.12-	**306385 F**	9)	**254**	6.1	1000	70				*12050520C*	***313***	*21050520C*	***355***
Frontantrieb / *traction*		**E3301BV A ↑**		**485**	6.23	1100	75							
Panda 4x4	10.12-	**306388 F**	3,9)	**305**	5.8	900	60							
	05.22	**306389 A ↑**		**481**	5.8	900	60							
Panda Cross	10.14-	**306388 F**	9)	**305**	5.8	900	60							
		306389 A ↑		**481**	5.8	900	60							
Grande Punto	10.05-	**306375 F**		**339**	6.7	1100	75						*21050510C*	***319***
	10.09	**E4500EV A ↑**	18,19)	**501**	7.74	1350	85							
Punto Evo	10.09													
	08.18													
Qubo / Qubo Trekking	02.08-	**306349 F**	9)	**440**	7.5	1300	75				*12500535C*	***387***	*21500535C*	***422***
Scudo II	01.07-	**306331 F**		**389**	12.2	2200	122				*12500572C*	***279***	*21500572C*	***335***
	06.16	**306333 A ➔**		**528**	12.2	2200	122				***Erweiterungssatz für Fz. ohne Vorbereitung***			
											Kit suppl. pour véhicules sans préparation			
													22500572C	***25***
Scudo III & E-Scudo III	12.21-	**E4729AA F**		**317**	13.93	2600	104							
		335106 A ↑		**461**	13.86	2500	104				für Fahrzeuge **ohne** AHK-Vorbereitung			
		FSC 22 KA		**1516**				13.9		100	*pour véhicules **sans** préparation*			
		FSC 22 KH		**1189**				13.9		100			*21500626C*	***303***
		FSC 22 KX		**1015**							*für Fahrzeuge **mit** AHK-Vorbereitung*			
		U 240		**956**				13.9		100	*pour véhicules **avec** préparation*			
		U 232		**629**				13.9		100			*21500708C*	***132***
		U KS 00		**384**	13.9		100							
Sedici	06.06-	**E6109AA F**		**315**	9.98	1850	75				*16500519C*	***137***	*26500519C*	***150***
	11.14	**E6109AV A ↑**		**534**	9.98	1850	75							
Talento	06.16-	**E4518BC F**		**304**	13.48	2500	110						*26500693C*	***252***
Kastenwagen / *Fourgon*		**FTA 16 F**		**756**	13.4		100							
		FTA 16 KH		**1001**				13.4		100				
		FTA 16 KX		**827**										
		U 240		**956**				13.4		100				
		U 232		**629**				13.4		100				
		U KS 00		**384**	13.4		100							
Tipo	09.16-	**306405 A ↑**	5,17)	**532**	9	1500	60				*12050529C*	***253***	*21050529C*	***284***
Schrägheck / *avec Hayon*														
Tipo Stufenheck / Sedan	05.16-	**306476 A ↑**		**589**	7.4	1200	60							
Tipo Kombi / *Break*	09.16-	**E1923AA F**		**301**	10	1900	122							
	04.21-	**E1923AV A ↑**		**494**	10	1900	122							
Tipo Kombi / *Break*	04.21-	**306407 A ↑**	5,10)	**519**	9	1500	60							

Marke/Modell marque/modèle	Baujahr année	Bestellnummer no commande	Fusszeile pied de page	Preis prix CHF	Kugel/Boule D kN	Kugel/Boule Ahl kg	Kugel/Boule S kg	Rockinger D kN	Rockinger Ahl kg	Rockinger S kg	Elektrosatz jeu électrique fahrzeugspezifisch / spécifique au véhicule 7 Pol	CHF	13 Pol	CHF
Fiat	(Fortsetzung / suite)													
Ulysse	01.94 12.02	**E1209AA F**		**295**	8.33	1300	80							
Ulysse	09.02- 10.05	**E1210AA F** **E1921AV A ↑**		**298** **521**	10.66 10.66	1900 1900	76 76				*16500509C*	***130***	*26500505C*	***144***
Ulysse	11.05- 12.14	**E1210AA F** **E1921AV A ↑**		**298** **521**	10.66 10.66	1900 1900	76 76				*12500558C*	***254***	*21500558C*	***295***
E-Ulysse	03.22-	**E4729AA F** **335106 A ↑** **FSC 22 KA** **FSC 22 KH** **FSC 22 KX** **U 240** **U 232** **U KS 00**		**317** **461** **1516** **1189** **1015** **956** **629** **384**	13.93 13.86 13.9	2600 2500	104 104 100	13.9 13.9 13.9 13.9		100 100 100 100	für Fahrzeuge **ohne** AHK-Vorbereitung *pour véhicules **sans** préparation* *21500626C* ***303*** *für Fahrzeuge **mit** AHK-Vorbereitung* *pour véhicules **avec** préparation* *21500708C* ***132***			

1) auch für Cabrio / *aussi pour cabriolet*
2) nicht für Abarth - 135 PS & nicht für 500S / *pas pour Abarth - 135 CV & pas pour 500S*
3) auch für Trekking / *aussi pour Trekking*
4) auch für Living / *aussi pour Living*
5) auch für Cross / *aussi pour Cross*
6) Distanz Unterfahrschutz innen bis Mitte Kugel 45 cm / *Distance bare anti-encastrement jusqu'au milieu boule 45 cm*
7) Bei 16" Bereifung muss Reserverad weg / *avec roues 16" éliminer la roue de secours*
8) Bei Fahrzeugen ab Baujahr 03.08- fehlen in der Karosserie werkseitig Bohrungen. Diese müssen nachträglich eingebracht werden.
Véhicules à partir de 03.08- : les trous de fixation d'origine manquent dans la carrosserie. Ils doivent être percés après coup.
9) Nicht für Fahrzeuge mit Gasbetrieb (LPG/CNG) / *pas pour véhicules fonctionnant au gaz (LPG/CNG)*
10) Bitte zusätzlich bestellen: Verlängerung für Steckdosenhalter, Art. Nr. 921740650001
Veuillez également commander : Rallonge pour support de douille, n° d'article 921740650001
11) Ausschnitt in Stossstange erforderlich / *Découpe dans le pare choc nécéssaire*
12) nicht für AdBlue / pas *pour AdBlue*
13) nicht für Cross / *pas pour Cross*
14) auch für AdBlue / *aussi pour AdBlue*
15) nicht für Fahrzeuge mit Einparkhilfe / *pas pour véhicules équipés de radars de recul*
16) auch für Yacht Club / *aussi pour Yacht Club*
17) nicht für Tipo Sport / *pas pour Tipo Sport*
18) nicht für Fahrzeuge mit GLP / *pas pour les véhicules avec GLP*
19) nicht für Abarth Modelle / *pas pour les modèles Abarth*

Marke/Modell marque/modèle	Baujahr année	Bestellnummer no commande	Fusszeile pied de page	Preis prix CHF	Kugel/Boule D kN	Kugel/Boule Ahl kg	Kugel/Boule S kg	Rockinger D kN	Rockinger Ahl kg	Rockinger S kg	Elektrosatz jeu électrique fahrzeugspezifisch / spécifique au véhicule 7 Pol	CHF	13 Pol	CHF
Ford														
B-Max (JK8)	09.12- 09.17	**307397 F** **307333 A ↑**	**16)**	**275** **462**	6.8 6.8	900 900	65 65				*12060533C*	***234***	*21060533C*	***262***
C-Max (DXA)	09.10- 06.19	**307508 F** **307507 A ↑**		**245** **488**	10 10	1800 1800	90 90				**Erweiterungssatz für Fz. ohne Vorbereitung** ***Kit suppl. pour véhicules sans préparation***		*21060530C* *22060527C*	***268*** **80**
Ecosport (JK8)	10.17- 12.22	**307636 F** **307637 A ↑**		**381** **493**	7 7	1100 1100	80 80						*21060589C*	**310**
nicht für Allrad / *pas pour 4x4* // nur für Fahrzeug mit Gewindebohrungen im Fahrzeugrahmen / *eulement pour véhicules avec des trous taraudés dans le châssis*														
Edge	07.16- 12.20	**307495 A ↑**		**675**	11.6	2200	90				*12060562C*	***230***	*21060562C*	***265***
Explorer VI PHEV	09.19-	**E2007DV A ↑**		**587**	15.5	3000	160						*21060587C*	***297***
Fiesta (Mk8) auch für ST-Line / *aussi pour ST-Line*	07.17- 07.23	**307658 F** **307659 A ↑**	**1)**	**405** **440**	6.1 6.1	1000 1000	65 65						*21060566C*	***285***
Focus C-Max Van	10.03 11.10	**307264 F** **343038 A ↑**		**261** **438**	8.7 8.7	1590 1590	75 75				*12060505C*	***170***	*21060505C*	***183***
Focus Cabrio	04.07- 09.10	**343038 A ↑**	**2)**	**438**	8.7	1590	75							
Focus Schrägheck / *hayon*	10.04 03.11	**307264 F** **343038 A ↑**	**3,4)**	**261** **438**	8.7 8.7	1590 1590	75 75	**bis/*jusqu'au* 01.08** **ab/*à partir de* 02.08-**			*16060516C* *16060522C*	***197*** ***168***	*26060522C*	***194***
Focus Schrägheck / *hayon* (DYB)	03.11- 08.18	**307459 F** **1720 FA ↑**	**5)**	**276** **468**	10 9.5	1500 1500	90 90				**Erweiterungssatz für Fz. ohne Vorbereitung** ***Kit suppl. pour véhicules sans préparation***		*21060530C* *22060527C*	***268*** **80**
Focus Schrägheck / *hayon* auch für ST-Line / *aussi pour ST-Line* // nicht für Active / pas pour Active	09.18-	**307652 F** **307653 A ↑**		**330** **469**	9.5 9.5	1800 1800	90 90						*21060589C*	**310**
Focus Turnier	02.05- 11.10	**307337 F** **E2012BV A ↑**	**3)**	**266** **532**	8.5 8.72	1500 1600	75 75				*16400002C*	***61***	*26060517C*	***149***
Focus Turnier	05.11- 08.18	**307456 F** **307458 A ↑**	**3,5,7)**	**397** **454**	10 10	1500 1500	90 90				**Erweiterungssatz für Fz. ohne Vorbereitung** ***Kit suppl. pour véhicules sans préparation***		*21060530C* *22060527C*	***268*** **80**
Focus Turnier (HP) auch für ST-Line / *aussi pour ST-Line* // nicht für Active / pas pour Active	09.18-	**307652 F** **307653 A ↑**	**11)**	**330** **469**	9.5 9.5	1800 1800	90 90						*21060589C*	**310**
Galaxy (WGR)	05.00 04.06	**321665 F**		**268**	12.5	2500	100				*12500005C*	***116***	*21500003C*	***134***
Galaxy (WA6) 7-Sitzer / *Sièges* **Für Fahrzeuge ohne Niveauregulierung / *Pour Véhicules sans correcteur d'assiette***	05.06 12.14	**307306 F** **307355 A ↑**		**255** **460**	12.1 12.1	2000 2000	90 90				*12060530C* **Erweiterungssatz für Fz. ohne Vorbereitung** ***Kit suppl. pour véhicules sans préparation***	***245***	*21060530C* *22060527C*	***268*** **80**
Galaxy 7-Sitzer / *Sièges* **auch für Plugin Hybrid / *aussi pour Plugin-hybride***	09.15- 04.23	**307496 F** **307497 A ↑**	**10)** **8,10)**	**307** **492**	12.1 12.1	2000 2000	90 90				**Erweiterungssatz für Fz. ohne Vorbereitung** ***Kit suppl. pour véhicules sans préparation***		*21060551C*	***247***
Galaxy 7-Sitzer / *Sièges* **Für Fahrzeuge mit Niveauregulierung / *Pour Véhicules avec correcteur d'assiette* // auch für Plugin Hybrid / *aussi pour Plugin-hybride***	09.15- 04.23	**307498 A ↑**	**8)**	**530**	12.1	2000	90						*22060551C*	**70**
Grand C-Max	09.10- 06.19	**307508 F** **307507 A ↑**	**9)**	**245** **488**	10 10	1800 1800	90 90				**Erweiterungssatz für Fz. ohne Vorbereitung** ***Kit suppl. pour véhicules sans préparation***		*21060530C* *22060527C*	***268*** **80**
Kuga	05.08 04.13	**307564 F** **E2020AV A ↑**		**342** **521**	10.5 10.67	2100 2200	105 90						*21060519C*	**254**
Kuga	04.13- 06.19	**307566 F** **307567 A ↑**		**323** **493**	11 11	2100 2100	100 100	**bis/*jusqu'au* 06.17** **ab/*à partir de* 07.17-**			*12060530C* **Erweiterungssatz für Fz. ohne Vorbereitung** ***Kit suppl. pour véhicules sans préparation*** **Erweiterungssatz für Fz. ohne Vorbereitung** ***Kit suppl. pour véhicules sans préparation***	***245***	*21060530C* *22060527C* *22060530C*	***268*** **80** **70**

Marke/Modell marque/modèle	Baujahr année	Bestellnummer no commande	Fusszeile pied de page	Preis prix CHF	Kugel/Boule D kN	Ahl kg	S kg	Rockinger D kN	Ahl kg	S kg	Elektrosatz jeu électrique fahrzeugspezifisch / spécifique au véhicule 7 Pol	CHF	13 Pol	CHF
Ford	**(Fortsetzung/suite)**													
Kuga III	02.20-	**307643 F**		**323**	10.8	2100	100						*21060589C*	**310**
		307644 A ↑		**489**	10.8	2100	100							
auch für Hybrid, Plugin Hybrid & AdBlue / ***aussi pour hybride, Plugin hybride & AdBlue***														
Mondeo	01.15-	**307475 F**	**10,11)**	**295**	11.9	2500	100						*21060551C*	***247***
Limousine / *Berline*	04.22	**307476 A ↑**	**11,12)**	**497**	11.9	2500	100				**Erweiterungssatz für Fz. ohne Vorbereitung**			
4-/5-Türer / *Portes*											***Kit suppl. pour véhicules sans préparation***			
													22060551C	**70**
Mondeo	11.00	**1782 FB**	**12,13)**	**342**	11	2000	85				*16060502C*	***190***	*26400530C*	***226***
Turnier	06.07	**1783 FA ↑**		**574**	11	2000	85							
Mondeo	06.07	**307403 F**	**10)**	**353**	11.6	2120	90				*12060516C*	***270***	*21060530C*	***268***
Turnier (BA7)	12.14	**1715 FA ↑**		**492**	11.6	2120	90							
Mondeo	02.15-	**307475 F**	**10,11)**	**479**	11.9	2500	100						*21060551C*	***247***
Turnier	04.22	**307476 A ↑**	**11,12)**	**472**	11.9	2500	100				**Erweiterungssatz für Fz. ohne Vorbereitung**			
											Kit suppl. pour véhicules sans préparation			
													22060551C	**70**
Mustang Mach-E	12.20-	**307673 A ↑**		**474**	5.7	750	30						*21060589C*	**310**
		E2030AV A ↑		**567**	7.2	1000	88							
Puma	12.19-	**307640 F**		**355**	7.5	1100	90							
		307641 A ↑		**460**	7.5	1100	90							
Ranger	11.06	**FR 06 F**		**1007**		3000	140				*16500520C*	***163***	*26500520C*	***180***
Pick-Up	12.11	**FR 06 KH**		**1220**					3000	140				
		FR 06 KHF		**1509**		3000	100		3000	140				
		FR 06 KA		**1547**					3000	140				
		FR 06 KAF		**1836**		3000	100		3000	140				
		FR 06 KY		**1080**										
		V 240		**967**					3000	140				
		V 232		**640**					3000	140				
		V KJ 120		**444**		3000	140							
Ranger	01.12-	**FR 12 F**		**1057**	16.6		200				**bis / *jusqu'au* 12.15**			
Rohr-Stossstange	11.22	**FR 12 KA**		**1713**				16.6		200	*12500573C*	***323***	*21500573C*	***367***
pare-choc tubulaire		**FR 12 KAF**		**2004**	16.6		100	16.6		200				
		FR 12 KH		**1386**				16.6		200	**ab / *à partir de* 01.16-**			
mit Unterfahrschutz		**FR 12 KHF**		**1677**	16.6		100	16.6		200	*für Fahrzeuge **mit** AHK-Vorbereitung*			
acec barre anti-		**FR 12 KX**		**1090**							*pour véhicules **avec** préparation*			
encastrement		**FR 12-1 F**		**1144**	16.6		200				*12060555C*	***245***	*21060555C*	***280***
FR 12-1…..:		**FR 12-1 KA**		**1800**				16.6		200				
Unterfahrschutz ALU		**FR 12-1 KAF**		**2091**	16.6		100	16.6		200	Adaption zur LED-Fahigkeit für Fahrzeuge mit			
Barre anti-		**FR 12-1 KH**		**1473**				16.6		200	bereits vorhandenem OEM-Anhängerkit			
encastrement Alu		**FR 12-1 KHF**		**1764**	16.6		100	16.6		200	*Adaptation à la compatibilité LED pour les vhicules*			
Nummernschildhalter		**FR 12-1 KX**		**1177**							déjà équipés d'un kit de remorquage OEM			
m. Beleuchtung inkl.		**U 240**		**956**				16.6		140			*22500752C*	***147***
support de plaque		**U 232**		**629**				16.6		140				
d'immatriculation incl.		**100 C 01 551**		**352**	16.6		200							
Ranger	01.12-	**307613 F**		**392**	16.4	3500	225							
mit Stossstange	11.22	**FRS 12 F**		**832**	16.4		150							
avec pare-chocs		**FRS 12 A ↻**		**1232**	16.4		200							
		FRS 12 KA		**1603**				16.6		200				
		FRS 12 KAF		**1894**	16.6		100	16.6		200				
für/*pour* KA / KAF		**FRS 12 KH**		**1221**				16.6		200				
Nummerschildhalter		**FRS 12 KHF**		**1512**	16.6		100	16.6		200				
mit beleuchtung inkl.		**FRS 12 KX**		**1015**										
support de plaque		**U 240**		**956**				16.6		140				
d'immatriculation incl.		**U 232**		**629**				16.6		140				
		100 C 01 551		**352**	16.6		200							

Marke/Modell marque/modèle	Baujahr année	Bestellnummer no commande	Fusszeile pied de page	Preis prix CHF	Kugel/Boule D kN	Kugel/Boule Ahl kg	Kugel/Boule S kg	Rockinger D kN	Rockinger Ahl kg	Rockinger S kg	Elektrosatz jeu électrique fahrzeugspezifisch / spécifique au véhicule 7 Pol	CHF	13 Pol	CHF
Ford	**(Fortsetzung/suite)**													
Ranger	01.12-	**FRC 12 F**		**1113**	16.6		200				**bis / *jusqu'au* 12.15**			
Chassis-Kabine	11.22	**FR 12 KA**		**1713**				16.6		200	*12500573C*	***323***	*21500573C*	***367***
(ohne Werkspritsche/		**FR 12 KAF**		**2004**	16.6		100	16.6		200				
sans pont d'origine)		**FR 12 KH**		**1386**				16.6		200	**ab / *à partir de* 01.16-**			
mit Unterfahrschutz		**FR 12 KHF**		**1677**	16.6		100	16.6		200	für Fahrzeuge **mit** AHK-Vorbereitung			
avec barre anti-		**FRC 12 KX**		**1146**							*pour véhicules **avec** préparation*			
encastrement		**FRC 12-1 F**		**1200**	16.6		100	16.6		200	*12060555C*	***245***	*21060555C*	***280***
		FR 12-1 KA		**1800**				16.6		200				
FRC/FR 12-1…:		**FR 12-1 KAF**		**2091**	16.6		100	16.6		200	Adaption zur LED-Fahigkeit für Fahrzeuge mit			
Nummerschildhalter		**FR 12-1 KH**		**1473**				16.6		200	bereits vorhandenem OEM-Anhängerkit			
mit beleuchtung inkl.		**FR 12-1 KHF**		**1764**	16.6		100	16.6		200	*Adaptation à la compatibilité LED pour les vhicules*			
support de plaque		**FRC 12-1 KX**		**1233**							déjà équipés d'un kit de remorquage OEM			
d'immatriculation incl.		**U 240**		**956**				16.6		100			*22500752C*	***147***
		U 232		**629**				16.6		140				
		100 C 01 551		**352**	16.6		200							
Ranger	02.23-	**2724 F**		**373**	17	3500	225						*21500716C*	***280***
mit Stossstange		**FRS 23 A** ↻		**1425**	17.2		200							
avec pare-chocs		**FRS 23 KA**		**1581**				17.2		200	Adaption zur LED-Fahigkeit für Fahrzeuge mit			
		FRS 23 KAF		**1867**	17.2		100	17.2		200	bereits vorhandenem OEM-Anhängerkit			
		FRS 23 KH		**1254**				17.2		200	*Adaptation à la compatibilité LED pour les vhicules*			
		FRS 23 KHF		**1540**	17.2		100	17.2		200	déjà équipés d'un kit de remorquage OEM			
		FRS 23 KX		**1068**									*22500752C*	***147***
		U 240		**956**				17.2		140				
		U 232		**629**				17.2		140				
		100 C 01 551		**352**	17.2		150							
Ranger	02.23-	**FRC 23 F**		**1290**	17.2		150							
Chassis-Kabine		**FRC 23 KA**		**1858**				17.2		200				
Châssis-Cabine		**FRC 23 KH**		**1531**				17.2		200				
(ohne Werkspritsche/		**FRC 23 KAF**		**2141**	17.2		100	17.2		200				
sans pont d'origine)		**FRC 23 KHF**		**1814**	17.2		100	17.2		200				
mit Unterfahrschutz		**FRC 23 KX**		**1356**										
avec barre anti-		**U 240**		**956**				17.2		140				
encastrement		**U 232**		**629**				17.2		140				
		100 C 01 551		**352**	17.2		150							
S-Max	05.06	**307304 F**	**10)**	**309**	12.1	2000	90				*12060530C*	***245***	*21060530C*	***268***
(WA6)	12.14	**307305 A** ↑		**480**	12.1	2000	90							
S-Max	09.15-	**307496 F**	**10)**	**307**	12.1	2000	90						*21060551C*	***247***
(WA6)	04.23	**307497 A** ↑	**8,10)**	**492**	12.1	2000	90							
Für Fahrzeuge ohne Sensorgesteuerter Heckklappe / *Pour Véhicules sans hayon commandé par capteur // auch für Plugin Hybrid / aussi pour Plugin-hybride*														
S-Max	09.15-	**307498 A** ↑	**8)**	**530**	12.1	2000	90				**Erweiterungssatz für Fz. ohne Vorbereitung**			
(WA6)	04.23										***Kit suppl. pour véhicules sans préparation***			
auch für Plugin Hybrid / *aussi pour Plugin-hybride*													*22060551C*	**70**
Für Fahrzeuge mit Niveauregulierung & ohne Sensorgesteuerter Heckklappe / *Pour Véhicules avec correcteur d'assiette & avec hayon commandé par capteur*														
Transit F	04.00	**1243 F**		**348**	17	2800	125				*12060507C*	***245***	*26400546C*	***238***
Chassis-Kabine	06.06	**FTP 00 KH**		**1127**					2800	150				
Châssis-Cabine		**FTP 00 KHF**		**1418**		2800	100		2800	150				
		FTP 00 KA		**1454**					2800	150				
350 L,M		**FTP 00 KAF**		**1745**		2800	100		2800	150				
		FTP 00 KX		**953**										
		U 240		**956**					2800	140				
		U 232		**629**					2800	140				
		100 C 01 531		**352**		2800	140							
Transit F	07.06	**1243 F**		**348**	17	2800	125							
Chassis-Kabine	05.14	**FTP 00 KH**		**1127**					2800	150				
Châssis-Cabine		**FTP 00 KHF**		**1418**		2800	100		2800	150				
		FTP 00 KA		**1454**					2800	150				
V347/V348/V363		**FTP 00 KAF**		**1745**		2800	100		2800	150				
		FTP 00 KX		**953**										
		U 240		**956**					2800	140				
		U 232		**629**					2800	140				
		100 C 01 531		**352**		2800	140							

Marke/Modell marque/modèle	Baujahr année	Bestellnummer no commande	Fusszeile pied de page	Preis prix CHF	Kugel/Boule D kN	Ahl kg	S kg	Rockinger D kN	Ahl kg	S kg	Elektrosatz jeu électrique fahrzeugspezifisch / spécifique au véhicule 7 Pol	CHF	13 Pol	CHF
Ford	**(Fortsetzung/suite)**													
Transit	06.14-	**E2024AC F**		**296**	16.66	3500	140				*für Fahrzeuge* ***ohne*** *AHK-Vorbereitung*			
Chassis-Kabine		**FTP 16 F**		**873**	17.2		140				*pour véhicules* ***sans*** *préparation*			
350 L2, L3		**FTP 16 KH**		**1184**							***bis / jusqu'au 05.16***			
470 L2, L3 mit		**FTP 16 KHF**		**1475**				17.2		140	*12060534C*	***270***	*21060534C*	***320***
Ablastung auf 3.5t zGG		**FTP 16 KA**		**1511**	17.2		140	17.2		140	***06.16-05.24*** *(Euro 6 Motor)*			
		FTP 16 KAF		**1802**				17.2		140			*21060558C*	***320***
Châssis-Cabine		**FTP 16 KX**		**934**							**ab / *à partir de* 06.24-**			
350 L2, L3		**U 240**		**956**				17.2		140			*21060603C*	***330***
470 L2, L3 avec poids		**U 232**		**629**				17.2		140			**+**	
total deminué à 3.5t		**100 C 01 531**		**352**	17.2		140						*22060603C*	***52***
											für Fahrzeuge ***mit*** *AHK-Vorbereitung*			
											pour véhicules ***avec*** *préparation*			
											bis / jusqu'au 05.16			
													21060550C	***341***
											06.16-05.19 (Euro 6 Motor)			
											12060557C	***285***	*21060557C*	***341***
											06.19-05.24 (Euro 6.2 Motor)			
											12060584C	***320***	*21060584C*	***354***
											ab / *à partir de* 06.24-			
													21060603C	***330***
Transit	04.00	**307611 F**		**312**	15.3	2800	112				*12060515C*	***201***	*21060515C*	***234***
Kasten ohne Trittbrett	12.12	**FTK 00 KH**	**14)**	**1137**				15.3	2800	120				
		FTK 00 KX		**963**										
Fourgon sans		**U 232**		**629**				15.3	2800					
marche-pied		**100 C 01 531**		**352**	15.3	2800	120	**für Hinterradantrieb / *pour propulsoin***						
		100 C 01 541		**329**	15.3	2800	120	**für Vorderradantrieb / *pour traction***						
Transit	05.14-	**307630 F**	**19)**	**502**	17.2	3500	140				*für Fahrzeuge* ***ohne*** *AHK-Vorbereitung*			
350 L		**FTK 13 KH**		**996**				17.2		140	*pour véhicules* ***sans*** *préparation*			
Kasten ohne Trittbrett		**FTK 13 KX**		**822**							***bis / jusqu'au 05.16***			
Radstand 3750/3300mm		**U 232**		**629**				17.2		140	*12060534C*	***270***	*21060534C*	***320***
Überhang 1208mm		**U 240**	**15)**	**956**				17.2		140	***06.16-05.24*** *(Euro 6 Motor)*			
		U KS 00		**384**	17.2		140						*21060558C*	***320***
350 L											**ab / *à partir de* 06.24-**			
Fourgon sans													*21060603C*	***330***
marche-pied													**+**	
empattement 3750/3300mm													*22060603C*	***52***
porte à faux 1208mm														
											für Fahrzeuge ***mit*** *AHK-Vorbereitung*			
											pour véhicules ***avec*** *préparation*			
											bis / jusqu'au 05.16			
													21060550C	***341***
											06.16-05.19 (Euro 6 Motor)			
											12060557C	***285***	*21060557C*	***341***
											06.19-05.24 (Euro 6.2 Motor)			
											12060584C	***320***	*21060584C*	***354***
											ab / *à partir de* 06.24-			
													21060603C	***330***
Transit Custom	11.12-	**307382 F**		**255**	14.9	2800	120				*für Fahrzeuge* ***ohne*** *AHK-Vorbereitung*			
Tourneo Custom	07.23	**307385 A ➔**		**544**	14.9	2800	120				*pour véhicules* ***sans*** *préparation*			
Kasten/*Fourgon*		**FC 12 KH**		**886**				12.3		140	***bis / jusqu'au 05.16***			
V362/V363		**FC 12 KX**		**712**							*12060534C*	***270***	*21060534C*	***320***
		U 232		**629**				12.3		140	***06.16-07.23*** *(Euro 6 Motor)*			
		100 C 01 541		**329**	15.4		140	**für 15" Bereifung/*pneus***					*21060558C*	***320***
		100 C 01 531		**352**	15.4		140	**für 16" Bereifung/*pneus***			*für Fahrzeuge* ***mit*** *AHK-Vorbereitung*			
											pour véhicules ***avec*** *préparation*			
											bis / jusqu'au 05.16			
													21060550C	***341***
											06.16-05.19 (Euro 6 Motor)			
											12060557C	***285***	*21060557C*	***341***
											06.19-07.23 (Euro 6.2 Motor)			
											12060584C	***320***	*21060584C*	***354***

Marke/Modell marque/modèle	Baujahr année	Bestellnummer no commande	Fusszeile pied de page	Preis prix CHF	Kugel/Boule D kN	Kugel/Boule Ahl kg	Kugel/Boule S kg	Rockinger D kN	Rockinger Ahl kg	Rockinger S kg	Elektrosatz jeu électrique fahrzeugspezifisch / spécifique au véhicule 7 Pol	CHF	13 Pol	CHF
Ford	**(Fortsetzung/suite)**													
Transit Custom	07.23-	**FC 23 F**		**766**	14.7		140				*für Fahrzeuge* ***mit*** *AHK-Vorbereitung*			
Tourneo Custom		**FC 23 A** ↻		**1191**	14.7		140				*pour véhicules* ***avec*** *préparation*			
		FC 23 KH		**1013**				14.7		140			*21500736C*	***260***
		FC 23 KA		**1340**				14.7		140				
		FC 23 KX		**839**							*für Fahrzeuge* ***mit*** *OEM-Modul*			
		U 232		**629**				14.7		140	*pour véhicules* ***équipés avec module OEM***			
		U 240		**956**				14.7		140			*21060602C*	***114***
		100 C 01 531		**352**	14.7		140							
											Adaption zur LED-Fahigkeit für Fahrzeuge mit bereits vorhandenem OEM-Anhängerkit			
											Adaptation à la compatibilité LED pour les vhicules déjà équipés d'un kit de remorquage OEM			
													22500736C	***145***
Transit Connect (P2)	11.02 12.13	**E2017AC F**	**20)**	**264**	7.78	1200	75				*16400530C*	***180***	*26400530C*	***226***
Tourneo Connect (P2)	11.02 12.13													
Transit Connect	01.14-	**307500 F**		**254**	8.3	1250	75				**bis / *jusqu'au* 06.18**			
Tourneo Connect	02.22	**307501 A** ↑		**405**	8.3	1250	75				*12060530C*	***245***	*21060530C*	***268***
nicht für/*pas pour* Active											**Erweiterungssatz für Fz. ohne Vorbereitung**			
											Kit suppl. pour véhicules sans préparation			
													22060527C	**80**
											ab / *à partir de* 07.18-			
													21060589C	**310**
											für Fahrzeuge ***mit*** *original Steuergerät im Heck*			
											pour véhicules avec unité de commande d'origine à l'arrière			
													21060580C	***154***
Tourneo Connect	05.22-	**322088 F**		**311**	9.8	1620	119				*für Fahrzeuge* ***ohne*** *Anhängevorbereitung*			
		322089 A ↑		**478**	9.8	1620	119				*pour véhicules* ***sans*** *préparation d'attelage*			
		FTC 22 KH		**1155**				9		75	*12500602C*	***286***	*21500670C*	***315***
		FTC 22 KA		**1482**				9		75				
		FTC 22 KX		**981**							*für Fahrzeuge* ***mit*** *Anhängevorbereitung*			
		U 232		**629**				9		75	*pour véhicules* ***avec*** *préparation d'attelage*			
		U 240		**956**				9		75			*21500641C*	***163***
		100 C 01 531		**352**	9		75							
Tourneo Courier	06.14- 10.20	**307638 F** **307639 A** ↑	**17)**	**307** **495**	5.9 5.9	910 910	50 50				*12060549C*	***253***	*21060549C*	***288***
	11.20- 09.23	**307638 F** **E2025BG F** **307639 A** ↑	**17)** **18)** **17)**	**307** **337** **495**	5.9 6.3 5.9	910 960 910	50 77 50				**Erweiterungssatz für Fz. ohne Vorbereitung** ***Kit suppl. pour véhicules sans préparation***		*22060549C*	***55***
Transit Courier	06.14- 09.23	**307638 F** **307639 A** ↑	**17)**	**307** **495**	5.9 5.9	910 910	50 50							
	11.20- 09.23	**307638 F** **E2025BG F** **307639 A** ↑	**17)** **18)** **17)**	**307** **337** **495**	5.9 6.3 5.9	910 960 910	50 77 50							
Transit Courier	10.23-	**E2025CA F** **E2025CS A** ➔		**260** **370**	7.5 7.5	1170 1170	91 91						*21060589C*	***310***

Marke/Modell marque/modèle	Baujahr année	Bestellnummer no commande	Fusszeile pied de page	Preis prix	Kugel/Boule			Rockinger			Elektrosatz jeu électrique fahrzeugspezifisch / spécifique au véhicule			
					D	Ahl	S	D	Ahl	S				
				CHF	kN	kg	kg	kN	kg	kg	7 Pol	CHF	13 Pol	CHF

1) Fahrzeuge mit elektrischen Panorama-Schiebedach: Anhängekupplung nur für Modelle mit 1,1-l-Motoren
Véhicules avec toit panoramique électrique : l'attelage ne se monte que sur les motorisations 1,1L
2) nicht für MPS (260 PS) auch für CC-3 und CC3D Turbo Modelle / *pas pour MPS (260 CV) aussi pour CC-3 et CC3D modèles turbo*
3) nicht für ST / 225 PS / *pas pour ST / 225 CV*
4) Bei Fahrzeugen ab Baujahr 04.2002 ist ein Stosstangeninnenteil über Ford zu beziehen (Teile Nr. 98AB N17D995 BE)
pour les véhicules dès l'année 04.2002 pièce de pare-choc doît être commandé chez Ford. (no de pièce 98AB N17D995 BE)
5) 06.12-: Bei Fahrzeugen mit 1,0 GTDi-Motor muss bei Montage der Anhängekupplung ggfs. eine Zusatzwasserpumpe nachgerüstet werden.
Einzelheiten sind in der TSB 35/2012 aufgeführt. nicht für EcoBoost S / Individual Styling Paket
06.12-: Sur les véhicules avec motorisation 1.0 GTDI, il peut être nécessaire d'ajouter une pompe à eau.
A vérifier dans le TSB 35/2012. Pas pour EcoBoost S / paquet de style individuel
6) nicht für RS/ 300 PS / *pas pour RS/ 300 CV*
7) Schaumteil zur Befestigung der Antenne für Fahrzeuge mit Keyless-Entry, Art.-Nr. 907456630001
Veuillez commander séparément un renfort en mousse de fixation de l'antenne pour hayon mains-libres, référence 907456630001
8) Abdeckklappe für Stoßfängerausschnitt bitte beim Ford-Händler beziehen
Veuillez commander séparément le revêtement de découpe du pare-chocs au concessionnaire Ford
9) auch für Titanium / *aussi pour Titanium*
10) nicht für Fahrzeuge mit Niveauregulierung / *pas pour véhicules avec correcteur d' assiette*
11) nicht für Modell Vignale / *pas pour modèle Vignale*
12) auch für Fahrzeuge mit Niveauregulierung / *aussi pour véhicules avec correcteur d' assiette*
13) nicht für ST220 / *pas pour ST220*
14) Für Fahrzeuge ab Baujahr Aug. 2004 bitte, falls nicht serienmäßig verbaut, folgende Teile bei Ford zusätzlich bestellen:
Längsträgeverstärkung 1 x FINIS 4583024, Käfigmutter 2 x FINIS 4105891, Schraube 2 x FINIS 4046120
Pour véhicules à partir d'août 2004, veuillez commander séparement (si non disponible en série) chez le concessionnaire Ford :
renforcement pour le longeron 1 x FINIS 4583024, nut 2 x FINIS 4105891, screw 2 x FINIS 4046120
15) Mit U240 können die Hecktüren nicht geöffnet werden / *Avec U240 les portes arrière ne peut être ouvert*
16) nicht für Fahrzeuge mit Einparkhilfe / *pas pour véhicules équipés de radars de recul*
17) nicht für Fahrzeuge mit AdBlue / *pas pour véhicules avec AdBlue*
18) für Fahrzeuge mit AdBlue / *pour véhicules avec AdBlue*
19) auch für E-Transit / *aussi pour E-Transit*
20) nicht für 8-Sitzer / *pas pour 8 places*

Marke/Modell marque/modèle	Baujahr année	Bestellnummer no commande	Fusszeile pied de page	Preis prix	Kugel/Boule			Rockinger			Elektrosatz jeu électrique fahrzeugspezifisch / spécifique au véhicule			
					D	Ahl	S	D	Ahl	S				
				CHF	kN	kg	kg	kN	kg	kg	7 Pol	CHF	13 Pol	CHF
GAZ														
Gazelle	08-	**GG4K 08 F**		**1037**	17.2		180				*16400002C*	***61***	*26400007C*	***70***
Kastenwagen/*Fourgon*		**GG4K 08 KA**		**1573**				17.2		180				
4X4		**GG4K 08 KAF**		**1864**	17.2		100	17.2		180				
		GG4K 08 KH		**1246**				17.2		180				
		GG4K 08 KHF		**1537**	17.2		100	17.2		180				
		GG4K 08 KX		**1080**										
		U 232		**629**				17.2		140				
		U 240		**956**				17.2		140				
		U KS 120		**428**		3000	180							
		100 C 01 551		**352**		3500	180	**500 mm höher/*plus haut***						
Gazelle	08-	**GG4C 08 F**		**917**	17.2		180							
Chassis-Kabine		**GG4C 08 KA**		**1453**				17.2		180				
Châssis-Cabine		**GG4C 08 KAF**		**1744**	17.2		100	17.2		180				
		GG4C 08 KH		**1126**				17.2		180				
4X4		**GG4C 08 KHF**		**1417**	17.2		100	17.2		180				
		GG4C 08 KX		**960**										
Nummerschild-		**U 232**		**629**				17.2		140				
halterung mit		**U 240**		**956**				17.2		140				
Beleuchtung inkl.		**U KS 120**		**428**		3000	180							
		100 C 01 551		**352**		3500	180	**500 mm höher/*plus haut***						

Marke/Modell marque/modèle	Baujahr année	Bestellnummer no commande	Fusszelle pied de page	Preis prix CHF	Kugel/Boule D kN	Ahl kg	S kg	Elektrosatz jeu électrique fahrzeugspezifisch / spécifique au véhicule 7 Pol	CHF	13 Pol	CHF
Honda											
Accord (CU) Limousine / *Berline* nicht für Typ S / *pas pour type S*	07.08 12.15	**338066 A ↑**		**512**	9.5	1700	75	*16070513C*	***172***	*21400517C*	***295***
Accord (CW) Tourer	08.08 12.15	**338066 A ↑**		**512**	9.5	1700	75	*16070514C*	***192***	*26070514C*	***217***
Civic 3-Türer / *Portes*	01.06- 09.11	**E2400EA F**		**302**	9.05	1750	75	*16070510C* *EPH01*	***153***	*26400007C* *EPH01*	***70***
Civic 5-Türer / *Portes*	01.06- 09.11										
Civic Stufenheck / *avec Coffre* 4-türig, nicht für Hybrid / *4-portes, pas pour Hybrid*	04.06- 12.11	**2965 FB**		**365**	6.9	1200	85				
Civic Schrägheck / *avec hayon*	10.11- 12.14	**E2400EV A ↑**		**520**	9.05	1750	75	*16400002C*	***61***	*26070519C*	***204***
Civic Schrägheck / *avec hayon* nicht für Typ R und Sport Plus / pas pour type R et Sport Plus	02.17- 07.22	**338128 A ↑**		**561**	8.5	1550	103			*21070525C*	***298***
Civic e:HEV Schrägheck / *avec hayon*	10.22-	**E2411AV A ↑**		**557**	6.4	950	75				
Civic Tourer	02.14- 02.18	**E2406AA F** **E2406AV A ↑**		**308** **517**	9.05 9.05	1750 1750	75 75	*16400002C*	***61***	*26070519C*	***204***
CR-V I	03.97- 08.01	**1012 F**		**372**	8.3	1500	75			*26400007C*	***70***
CR-V II	09.01- 12.06	**1349 F** **1349T36 A ➔**		**380** **520**	9 9	1500 1500	100 100				
CR-V III	09.06- 07.12	**E2401CA F** **E2401CS A ➔**		**283** **396**	10.79 10.79	2200 2200	100 100	*16070512C*	***154***	*26070512C*	***185***
CR-V IV	11.12- 08.18	**E2401EA F** **338108 A ↑**	**1)**	**313** **508**	11.03 10.7	2200 2000	100 100			*26070520C*	***253***
CR-V V auch für Hybrid/*aussi pour Hybrid*	10.18- 08.23	**338130 F** **338131 A ↑**	**2)**	**408** **498**	10.6 10.6	2000 2000	120 120	*12070528C*	***298***	*21070526C*	***240***
CR-V VI e:HEV / e:PHEV	08.23-	**E2401HA F** **E2401HV A ↑**	**3)**	**319** **579**	9.8 9.8	1650 1650	119 119			*21070526C*	***240***
e	03.20- 11.23	**H2409AV A ↑**		**614**	0	0	75			*21070530C*	***281***
e:NY1	05.23-	**HNY1 24 A ↑**		**766**	0	0	80			*21070526C*	***240***
FR-V	01.05- 10.09	**1505 F**		**368**	8.57	1600	90	*16070509C*	***136***	*26070509C*	***165***
HR-V	08.15- 07.21	**E2404CA F** **338110 A ↑**	**3)**	**298** **565**	8.16 8.11	1450 1400	75 60			*26070523C*	***242***
HR-V III e:HEV (RV)	09.21-	**HHRV 22 A ↑**		**870**	0	0	80			*21070529C*	***294***
Jazz (GK)	09.15- 01.20	**338125 F** **338126 A ↑**		**444** **528**	6.25 6.25	1000 1000	76 76			*26070523C*	***242***
Jazz (GR) Hybrid	02.20-	**HJCS 22 A ↑**		**613**	6.25		85			*21070529C*	***294***
ZR-V III e:HEV	10.23-	**E2413AV A ↑**	**4)**	**520**	6.4	900	78			*21070526C*	***240***

1) nicht für AdBlue / *pas pour AdBlue*
2) nicht für Fahrzeuge mit Fusssensor / *pas pour les véhicules avec l'ouverture du hayon mains libres*
3) auch für die Ausstattungsvariante Sport / *aussi pour la variante d'équipement Sport*
4) auch für Fahrzeuge mit Fusssensor / *aussi pour les véhicules avec l'ouverture du hayon mains libres*

EPH01 = Art. 22400503C / CHF 25.-
Erweiterungssatz zur Deaktivierung der Einparkhilfe (für E-Sätze mit Option "EPH01")
Kit d'extension pour désactiver l'aide au stationnement (pour les kits avec l'option "EPH01")

Marke/Modell marque/modèle	Baujahr année	Bestellnummer no commande	Fusszeile pied de page	Preis prix CHF	Kugel/Boule D kN	Kugel/Boule Ahl kg	Kugel/Boule S kg	Rockinger D kN	Rockinger Ahl kg	Rockinger S kg	Elektrosatz jeu électrique fahrzeugspezifisch / spécifique au véhicule 7 Pol	CHF	13 Pol	CHF
Hyundai														
Bayon	06.21-	**E2513CA F** **E2513CV A ↑**	1)	**305** **573**	7.5 7.5	1200 1200	91 91						*21080562C*	***319***
Grand Sante Fe (DM)	12.13- 06.18	**1953T30 A ↑**		**556**	13.7	3000	120				*16080536C*	***132***	*26080536C*	***167***
H350 Kastenwagen ohne Trittbrett *Fourgon sans marche-pièd*	07.15-	**HUK3 15 F** **HUK3 15 KH** **HUK3 15 KA** **HUK3 15 KX** **U 240** **U 232** **100 C 01 531**	2)	**712** **956** **1283** **782** **956** **629** **352**	17.3 17.3	 	120 120	 17.3 17.3 17.3 17.3 	 	 120 120 120 120 	für Fahrzeuge **mit** AHK-Vorbereitung *pour véhicules **avec** préparation* 12080541C	***224***	*21080541C*	***341***
i10	03.08- 10.13	**E2515AS A ➔**		**377**	5.52	900	50				16080515C	**136**	26400007C	**70**
i10 (AC3)	06.20- 12.20	**3144 A ↑**	3)	**491**	6.5	1200	75						26080556C	**212**
i10 (AC3)	01.21-	**3144 A ↑**	3)	**491**	6.5	1200	75				für Fahrzeuge **ohne** AHK-Vorbereitung *pour véhicules **sans** préparation* 26080556C für Fahrzeuge **mit** AHK-Vorbereitung *pour véhicules **avec** préparation* *26080566C*			**212** ***192***
i20 (PB) 3-/5-Türer / *Portes*	01.09- 05.12	**E2513AS A ➔**		**366**	7.14	1200	50				16080515C	**136**	26400007C	**70**
i20 (PB-FL) 3-/5-Türer / *Portes*	06.12 11.14	**E2513AS A ➔**		**366**	7.14	1200	50						21080535C	**249**
i20 (GB) 5-Türer / *Portes*	01.15- 08.20	**346105 F** **346106 A ↑**		**271** **521**	6.79 6.79	1100 1100	50 50				16080539C	**252**	26080539C	**286**
i20 III (BC3)	10.20-	**346173 F** **346172 A ↑**		**287** **480**	7.3 7.3	1300 1300	89 89				für Fahrzeuge **ohne** AHK-Vorbereitung *pour véhicules **sans** préparation*			
i20 III (BC3) N / N-Line	04.21- 05.24	**3155 AA A ↑**		**509**	6.9	1226	80				21080558C für Fahrzeuge **mit** AHK-Vorbereitung *pour véhicules **avec** préparation* 21500681C			**285** **252**
i20 (GB) Coupé	05.15- 12.17	**3117 C ↑**		**588**	6.8	1175	80				16080539C	**252**	26080539C	**286**
i20 Active (GB)	01.16- 08.20	**346105 F** **346106 A ↑**		**271** **5212**	6.79 6.79	1100 1100	50 50							
ix 20 (JC)	11.10- 07.19	**346063 F** **E3012AS A ➔**		**298** **373**	7.65 7.63	1300 1400	75 75				12080527C	**134**	21080527C	**246**
i30 (FD) Limousine / *Berline*	08.07- 06.12	**E3009AS A ➔**		**375**	8.72	1600	75				16080516C	**135**	*26080516C*	***138***
i30 (GD) Limousine / *Berline*	10.11- 01.17	**345086 A ↑**	4)	**421**	8.3	1500	75				16080531C	**216**	*26080532C*	***258***
i30 (PD) Limousine / *Berline*	01.17- 08.18	**346123 F** **346124 A ↑**	5,6,7) 5,7)	**356** **498**	8.3 8.3	1500 1500	80 80				für Fahrzeuge **ohne** AHK-Vorbereitung *pour véhicules **sans** préparation* 16080542C für Fahrzeuge **mit** AHK-Vorbereitung *pour véhicules **avec** préparation* *26080548C*	 **240**	 *26080542C*	 ***298*** ***177***
i30 Limousine / *Berline*	09.18- 06.20	**346155 F** **346156 A ↑**	8)	**298** **521**	8.7 8.7	1620 1620	106 106				für Fahrzeuge **ohne** AHK-Vorbereitung *pour véhicules **sans** préparation*			
i30 Limousine / *Berline*	07.20-	**E2517EV A ↑**	1,3,8)	**551**	8.5	1500	103				16080542C für Fahrzeuge **mit** AHK-Vorbereitung *pour véhicules **avec** préparation* ***bis / jusqu'à 05.24*** *12080551C*	**240** ***273***	*26080542C* *21500681C*	***298*** ***252***
i30 (FD,FDH) CW Kombi / *Break*	04.08- 06.12	**3100 C ↑**		**472**	8.4	1514	90				16080516C	**135**	*26080524C*	***170***
i30 (GD) CW Kombi / *Break*	06.12- 01.17	**345111 F** **345112 A ↑**		**268** **487**	8.5 8.5	1500 1500	75 75				16080531C	**216**	*26080532C*	***258***

Marke/Modell marque/modèle	Baujahr année	Bestellnummer no commande	Fusszeile pied de page	Preis prix CHF	Kugel/Boule D kN	Kugel/Boule Ahl kg	Kugel/Boule S kg	Rockinger D kN	Rockinger Ahl kg	Rockinger S kg	Elektrosatz jeu électrique fahrzeugspezifisch / spécifique au véhicule 7 Pol	CHF	13 Pol	CHF
Hyundai	**(Fortsetzung / suite)**													
i30 (PD) Kombi / *Break*	07.17- 05.20	**346123 F** **3127 D** **3127 A ↑**	5,6) 8) 8)	**356** **362** **505**	8.3 8.6 8.5	1500 1586 1565	80 90 90				für Fahrzeuge **ohne** AHK-Vorbereitung *pour véhicules* ***sans*** *préparation*			
i30 (PDE) Kombi / *Break*	05.20-	**3127 D** **3127 CA ↑**	8)	**362** **505**	8.6 8.6	1586 1586	90 90				16080542C	**240**	*26080542C*	***298***
i30 (PDE) N-Line Kombi / *Break*	08.20-	**3147 AA ↑**	8)	**542**	8.6	1586	90				für Fahrzeuge **mit** AHK-Vorbereitung *pour véhicules* ***avec*** *préparation* ***02.18 - 08.18***			
i30 Fastback (PDE) Beziner / *essence*	02.18-	**3130 A ↑**		**510**	8.2	1518	90						*26080548C*	***177***
i30 Fastback (PDE) Diesel / *diesel*	02.18-	**346158 A ↑**		**512**	8.7	1500	101				***09.18 - 05.24*** *12080551C*	***273***	*21500681C*	***252***
i30 Fastback (PDE) N / N-Line	01.19-	**3142 A ↑**		**617**	8.7	1626	90							
i30N (PDE) N / N Performance	11.17- 08.18	**3129 A ↑**		**671**	8.7	1626	90				16080542C	***240***	*26080542C*	***298***
i30N N / N Performance	09.18- 08.20	**3137 A ↑**		**685**	8.7	1626	80							
i30N N / N Performance	09.20-	**E2517EV A ↑**		**551**	8.5	1500	103							
i30N (PDE) Projekt / *Project* C	09.19- 07.20	**3137 CA A ↑**		**549**	8.7	1600	90							
Ioniq Elektro	10.16- 07.22	**2375T60 A ↑**		**555**	0	0	75						*21080557C*	***298***
Ioniq Hybrid (HEV)	10.16- 07.22	**E2522AV A ↑**		**514**	5.5	750	65						*21080544C*	***283***
Ioniq 5 (NE)	06.21-	**346175 A ↑** **3149 S ↕**		**456** **994**	10 10.6	1650 1880	122 100	**bis / *jusqu'au* 08.24** **ab / *à partir de* 08.24**					*21500686C* *21500731C*	***252*** ***230***
Ioniq 6 (CE)	11.22-	**2733T60 A ↑**		**529**	9.5	1550	110						*21500686C*	***252***
ix 35 (EL/ELH)	03.10- 09.15	**346048 F** **346049 A ↑**		**270** **468**	11.1 11.1	2400 2400	96 96				16080521C	**225**	*26080526C*	***298***
i40 Kombi / *Break*	06.11- 08.18	**E2518AA F** **E2518AV A ↑**		**315** **520**	10.05 10.05	2000 2000	85 85				16080529C	**220**	*26080522C*	***268***
i40 Kombi / *Break*	10.18- 07.19	**E2518AA F** **E2518AS A ➔**	9)	**315** **406**	10.05 10.05	2000 2000	85 85							
i40 Limousine / *Berline*	03.12- 07.19	**E2518AA F** **E2518AV A ↑**	5)	**315** **520**	10.05 10.05	2000 2000	85 85							
Kona Benziner / *essence*	11.17- 11.20	**346163 F** **346164 A ↑**	10)	**297** **494**	8.5 8.5	1250 1250	104 104				für Fahrzeuge **mit** AHK-Vorbereitung *pour véhicules* ***avec*** *préparation*			
Kona Diesel / *diesel*	05.18- 11.20										16080546C	**98**	*26080547C*	***159***
Kona Elektro / *électrique*	02.18- 11.20										für Fahrzeuge **mit/ohne** AHK-Vorbereitung *pour véhicules* ***avec/sans*** *préparation* 12080546C	**270**	*21080546C*	***312***
Kona Benziner / *essence*	11.20- 04.23	**346163 F** **346164 A ↑**	10)	**297** **494**	8.5 8.5	1250 1250	104 104				für Fahrzeuge **mit** AHK-Vorbereitung *pour véhicules* ***avec*** *préparation*			
Kona Diesel / *diesel*	11.20- 08.21										12080546C	**270**	*21500681C*	***252***
Kona Elektro / *électrique*	11.20- 04.23										für Fahrzeuge **mit/ohne** AHK-Vorbereitung *pour véhicules* ***avec/sans*** *préparation*			
Kona Hybrid / *hybride*	08.19- 12.20	**3150 B** **3150 A ↑**		**422** **668**	9 9	1687 1687	100 100				12080546C	**270**	*21080546C*	***312***
Kona Hybrid / *hybride*	01.21- 04.23	**3150 A ↑**		**668**	9	1687	100							
Kona N-Line	11.20- 04.23													
Kona N	07.21- 04.23													

Marke/Modell marque/modèle	Baujahr année	Bestellnummer no commande	Fusszeile pied de page	Preis prix CHF	Kugel/Boule D kN	Kugel/Boule Ahl kg	Kugel/Boule S kg	Rockinger D kN	Rockinger Ahl kg	Rockinger S kg	Elektrosatz jeu électrique fahrzeugspezifisch / spécifique au véhicule 7 Pol	CHF	13 Pol	CHF
Hyundai	**(Fortsetzung / suite)**													
Kona Benziner / *essence*	04.23-	**3157 A ↑**		**724**	7.8	1687	100						*21500731C*	***230***
Kona Hybrid / *hybride*	04.23-													
Kona Elektro / *électrique*	08.23-	**3159 A ↑**		**775**	8.3	1367	100							
Kona N-Line	04.23-	**3160 A ↑**		**777**	8.3	1466	100							
Santa Fe II (CM)	04.06- 09.12	**E3004CA F** **E3004CS A ➔**		**331** **415**	12.62 12.62	2500 2500	120 120				16080507C	**137**	26080523C	**216**
Santa Fe II (CM)	01.12- 08.12	**0697 C ↑**		**540**	13.6		100							
Santa Fe III (DM)	09.12- 08.18	**346075 F** **E2503CV A ↑**		**366** **523**	12.5 12.62	2500 2500	100 100				16080536C	**132**	26080536C	**167**
Santa Fe IV (TM)	08.18- 10.20	**345142 F** **345143 A ↑**		**489** **628**	12.6 12.6	2500 2500	135 135				16080549C	**137**	26080565C	**282**
Santa Fe IV (TM) auch für Hybrid & AdBlue / *aussi pour hybride & AdBlue*	11.20- 07.24	**345167 F** **345168 A ↑** **3146 S ↕**	**13)** **13)** **11,12)**	**347** **575** **966**	13 13 12.8	2550 2550 2690	159 159 125						26080565C	**282**
Santa Fe IV (MX5)	07.24-	**E3004GA F** **E3004GV A ↑**		**394** **611**	13 13	2550 2550	155 155							
Staria	08.21-	**3152 A ↑**		**702**	12.5	2121	130	**bis / *jusqu'au 07.22*** ***ab / à partir de 08.22-***					26080564C 21500731C	**281** **230**
Tucson (JM) I	08.04- 03.10	**E2502AA F** **E2502AS A ➔**		**298** **394**	10.12 10.12	1900 1900	80 80				16080506C	**145**	26400007C	**70**
Tucson (TL) III	07.15- 06.18	**346103 F** **346104 A ↑**		**421** **534**	11.26 11.26	2200 2200	100 100				16080540C	**233**	26080540C	**274**
Tucson (TL) III	07.18- 10.20	**345140 F** **345141 A ↑**		**448** **577**	10.9 10.9	2200 2200	133 133							
Tucson N-Line (TL) III	05.19- 11.20													
Tucson (NX4) IV	12.20- 05.24	**346165 F** **346166 A ↑**	**1,8,11)**	**405** **493**	11.5 11.5	2200 2200	140 140				12500686C	**212**	21500686C	**252**
Tucson N-Line (NX4) IV	05.21- 05.24	**346166 A ↑**	**1,8,11)**	**493**	11.5	2200	140				12500686C	**212**	21500686C	**252**
Tucson (NX4) IV auch für AdBlue / *aussi pour AdBlue*	05.24-	**3148 AA ↑**	**1,11)**	**546**	10.4	2008	103						21500731C	**230**
Tucson N-Line (NX4) IV	05.24-	**3148 AA ↑**	**1,8,11)**	**546**	10.4	2008	103							

1) auch für Hybrid / *aussi pour hybride*
2) Bei geöffneter Kupplung (RO240) steht die rechte Flügeltüre am Handhebel an/ *Avec l'attelage (RO240) ouvert, la porte droite touche sur le levier à main*
3) auch für N-Line / *aussi pour N-Line*
4) auch für I30 Coupe 03.13- nicht für GT, nicht für Turbo / *aussi pour I30 Coupe 03.13- pas pour GT, pas pour turbo*
5) nicht für AdBlue / *pas pour AdBlue*
6) nicht für Fahrzeuge mit Einparkhilfe / *pas pour véhicules équipés de radars de recul*
7) nicht für N-Line / *pas pour N-Line*
8) auch für AdBlue / *aussi pour AdBlue*
9) nicht für 1.6 diesel Motor mit AdBlue/ *pas pour moteur 1.6 diesel avec AdBlue*
10) nicht für Fahrzeuge mit Doppelrohr-Auspuffanlage / *pas pour véhicules avec double circuit d'échapement*
11) auch für Plug-In-Hybrid / *aussi pour Plug-In-hybride*
12) nicht für Fahrzeuge mit Reserverad / *pas pour les véhicules avec une roue de secours*
13) nicht für Fahrzeuge mit vollwertigem Ersatzrad / pas pour véhicules avec roue de secours pleine grandeur

Marke/Modell marque/modèle	Baujahr année	Bestellnummer no commande	Fusszeile pied de page	Preis prix	Kugel/Boule			Rockinger			Elektrosatz jeu électrique fahrzeugspezifisch / spécifique au véhicule			
					D	Ahl	S	D	Ahl	S				
				CHF	kN	kg	kg	kN	kg	kg	7 Pol	CHF	13 Pol	CHF
Ineos														
Grenadier	10.22-	**IG 23 F**		**659**	17.2	3500	275							
		IG 23 A		**1081**	17.2	3500	275							
		IG 23 KA		**1230**				17.2	3500	250				
		IG 23 KH		**903**				17.2	3500	250				
		IG 23 KX		**729**										
		U 240		**956**				17.2	3500	140				
		U 232		**629**				17.2	3500	140				
		100 C 01 531		**352**	17.2	3500	275							

Marke/Modell marque/modèle	Baujahr année	Bestellnummer no commande	Fusszeile pied de page	Preis prix CHF	Kugel/Boule D kN	Ahl kg	S kg	Elektrosatz jeu électrique fahrzeugspezifisch / spécifique au véhicule 7 Pol	CHF	13 Pol	CHF
Infiniti											
EX30d/EX37	10.08- 07.13	**E2200AA F** **E2200AS A ➔** **E2200AV A ↑**		**363** **463** **563**	12.29 12.29 12.29	2200 2200 2200	100 100 100				
FX30d/FX37/FX50	10.08- 07.13	**E2200AV A ↑**		**563**	12.29	2200	100				
M Y51 M35h/M37/M56/M30d	03.10- 07.13	**E2201AV A ↑**		**551**	10.81	2000	100				
Q30	12.15- 03.20	**E4124AV A ↑**		**479**	9.86	2000	100			*21500641C*	***163***
Q50	09.13- 03.20	**E2202AV A ↑**		**513**	9.93	1700	90				
Q70	08.13 08.18	**E2201AV A ↑**		**551**	10.81	2000	100				
QX30	03.16- 03.20	**E2203AS A ➔** **E2203AV A ↑**		**394** **477**	9.86 9.86	2000 2000	100 100			*21500641C*	***163***
QX50	08.13- 06.16	**E2200AA F** **E2200AS A ➔** **E2200AV A ↑**		**363** **463** **563**	12.29 12.29 12.29	2200 2200 2200	100 100 100				
QX70	08.13 08.18	**E2200AV A ↑**		**563**	12.29	2200	100				

Marke/Modell marque/modèle	Baujahr année	Bestellnummer no commande	Fusszeile pied de page	Preis prix CHF	Kugel/Boule D kN	Kugel/Boule Ahl kg	Kugel/Boule S kg	Rockinger D kN	Rockinger Ahl kg	Rockinger S kg	Elektrosatz jeu électrique fahrzeugspezifisch / spécifique au véhicule 7 Pol	CHF	13 Pol	CHF
Isuzu														
Pick Up	03-	**IPU 03 F**		**926**		3500	100				*16400530C*	***180***	*26400530C*	***226***
D-Max L 4x4	05.12	**IPU 35 KH**		**1363**					3500	140				
		IPU 35 KHF		**1674**		3500	100		3500	140				
Rohr-Stossstange		**IPU 35 KA**		**1690**					3500	140				
pare-choc tubulaire		**IPU 35 KAF**		**1979**		3500	100		3500	140				
		IPU 35 KY		**1187**		3500	100		3500	140				
		V 240		**967**					3500	140				
		V 232		**640**					3500	140				
		V KJ 120		**444**		3500	140							
Pick Up	03-	**IPU2 03 F**		**1137**		3000	140							
D-Max L 4x2	05.12	**IPU 35 KY**		**1187**										
		V 240		**967**					3000	140				
Rohr-Stossstange		**V 232**		**640**					3000	140				
pare-choc tubulaire		**V KJ 40**		**430**		3000	140							
Pick Up	07-	**IPUS 07 F**		**781**		3500	100							
D-Max LS	05.12	**IPUS 07 KH**	1)	**1250**					3000	140				
		IPUS 07 KHF	1)	**1415**		3000	100		3000	140				
für Vario Stossstange aus-		**IPUS 07 KA**	1)	**1577**					3000	140				
bauen & IPU 35 KY verwenden		**IPUS 07 KAF**	1)	**1742**		3000	100		3000	140				
pour Variobloc enlever le pare-														
choc et monter IPU 35 KY														
D-Max (ATFS)	07.12-	**342195 F**	2)	**543**	16.13	3500	140				*16090506C*	***154***	*26090506C*	***177***
	09.20	**IDS 12 F**		**872**	16.5		150							
Original Stossstange		**IDS 12 A**		**1272**	16.5		200							
pare-choc d'origine		**IDS 12 KH**		**1184**				16.5		200				
		IDS 12 KHF		**1475**	16.5		100	16.5		200				
		IDS 12 KA		**1511**				16.5		200				
		IDS 12 KAF		**1802**	16.5		100	16.5		200				
		IDS 12 KX		**999**										
		U 240	3)	**956**				15		140				
		U 232	3)	**629**				15		140				
		100 C 01 551		**352**	16.5		180							
D-Max III (N60)	10.20-	**IDS 20 F**		**814**	16.5		150						*21090512C*	***255***
		IDS 20 A		**1236**	16.5		150							
Original Stossstange		**IDS 20 KH**		**1158**				16.5		140				
pare-choc d'origine		**IDS 20 KHF**		**1449**	16.5		100	16.5		140				
		IDS 20 KA		**1485**				16.5		140				
für / *pour* Crew & Space		**IDS 20 KAF**		**1776**	16.5		100	16.5		140				
		IDS 20 KX		**937**										
nicht für / *pas pour* Single		**U 232**		**629**				16.5		140				
		U 240		**956**				16.5		140				
		100 C 01 551		**352**	16.5		140							
D-Max III (N60)	10.20-	**E2601FC F**		**507**	17.2	3500	250							
Crew, Space & Single														
Original Pritsche														
ohne Stossstange														
pont d'origine sans pare-choc														

Marke/Modell marque/modèle	Baujahr année	Bestellnummer no commande	Fusszeile pied de page	Preis prix CHF	Kugel/Boule D kN	Kugel/Boule Ahl kg	Kugel/Boule S kg	Rockinger D kN	Rockinger Ahl kg	Rockinger S kg	Elektrosatz jeu électrique fahrzeugspezifisch / spécifique au véhicule 7 Pol	CHF	13 Pol	CHF
Isuzu	(Fortsetzung/suite)													
D-Max (ATFS)	06.12-	**IDU 12 F**		**1001**	16.5		200				*16090506C*	***154***	*26090506C*	***177***
	09.20	**IDU 12 KH**		**1237**				16.5		200				
Original Pritsche		**IDU 12 KHF**		**1528**	16.5		100	16.5		200				
ohne Stossstange		**IDC 12 KA**		**1619**				16.5		200				
inkl. Unterfahrschutz		**IDC 12 KAF**		**1910**	16.5		100	16.5		200				
		IDU 12 KX		**1029**										
pont d'origine		**U 240**		**956**				16.5		140				
sans pare-choc		**U 232**		**629**				16.5		140				
avec barre anti-encastrement		**100 C 01 551**		**352**										
D-Max (ATFS)	06.12-	**IDC 12 F**		**1056**	16.5		200							
	09.20	**IDC 12 KH**		**1292**				16.5		200				
Chassis-Kabine		**IDC 12 KHF**		**1583**	16.5		100	16.5		200				
inkl. Unterfahrschutz und		**IDC 12 KA**		**1619**				16.5		200				
Nummerschildhalter mit		**IDC 12 KAF**		**1910**	16.5		100	16.5		200				
Beleuchtung		**IDC 12 KX**		**1084**										
		U 240		**956**				16.5		140				
Châssis-Cabine avec barre		**U 232**		**629**				16.5		140				
anti encastrement et support		**100 C 01 551**		**352**	16.5		200							
de plaque d'immatriculation														
NKR	05-08	**INLR 08 F**		**880**	17.2		100				***ab / à partir de 11.08-***			
NL 35	08-	**INLR 08 KH**		**1219**				17.2		150	*39090501C*	***235***	24 Volt	
NLS 35		**INLR 08 KHF**		**1384**	17.2		100	17.2		150	*62400049*	***249***	Adapter 24V/12V	
NLR 85		**INLR 08 KA**		**1546**				17.2		150				
M21		**INLR 08 KAF**		**1711**	17.2		100	17.2		150	***Isuzu M21 12V ab / à partir de 08.17-***			
M27		**SHL1**	**4)**	**22**	für / *pour* 12V						16090509C	***118***	26090509C	***130***
		SHR2		**22**	für / *pour* 24V									
Chassisbreite 700mm														
largeur du châssis 700mm														

1) für 3.5t Stossstange ausbauen und IPU 35 … verwenden / *pour 3.5t éliminer le pare-choc et utiliser IPU 35 …*
2) nicht für 4x2 und nicht Fzg. Doppelrohr-Auspuffanlage / *pas pour 4x2 et pas pour véhicules avec double circuit d'échapement*
3) für D-Wert 16.5 kN Stossstange ausbauen und IDU 12 KX verwenden / *pour valeur D 16.5 kN éliminier le pare-choc et utiliser IDU 12 KX*
4) Steckdosenhalter 12Volt (7+13P) wenn externe Lösung / *support preise lectric 12Volt (7+13P) si solution externe*

Marke/Modell marque/modèle	Baujahr année	Bestellnummer no commande	Fusszeile pied de page	Preis prix CHF	Kugel/Boule D kN	Ahl kg	S kg	Rockinger D kN	Ahl kg	S kg	Elektrosatz jeu électrique fahrzeugspezifisch / spécifique au véhicule 7 Pol	CHF	13 Pol	CHF
Iveco														
Daily C	99-	**IDCK 99 F**		**891**	17.2		100				***bis / jusqu'au 04.06***			
	05.14	**IDCK 99 KH**	**1)**	**1134**				19.7		150	*12400001C*	***168***	*26400530C*	***226***
Kastenwagen / *Fourgon*		**IDCK 99 KA**	**1)**	**1461**				19.7		150				
		IDCK 99 KX	**1)**	**968**							***ab / à partir de 05.06-***			
		U 240		**956**				17.5		140	für Fahrzeuge **ohne** AHK-Vorbereitung			
		U 232		**629**				17.5		140	*pour véhicules **sans** préparation*			
		100 C 01 551		**352**	17.2		150						*21350502C*	***470***
											ab / à partir de 01.11-			
											für Fahrzeuge **mit** AHK-Vorbereitung			
											*pour véhicules **avec** préparation*			
											12350506C	***96***	*21350506C*	***113***
Daily C	06.14-	**IDCK 14 KH**		**944**				17.2		150	***bis / jusqu'au 02.24***			
		IDCK 14 KA		**1271**				17.2		150	für Fahrzeuge **ohne** AHK-Vorbereitung			
Kastenwagen L / *Fourgon L*		**IDCK 14 KX**		**770**							*pour véhicules **sans** préparation*			
Radstand / *Empattement*		**U 240**		**956**				17.2		140			*21350512C*	***422***
3520mm		**U 232**		**629**				17.2		140	für Fahrzeuge **mit** AHK-Vorbereitung			
Überhang / *porte à faux* 1541mm		**100 C 01 551**		**352**	17.2		150				*pour véhicules **avec** préparation*			
													21350507C	***134***
Daily S	99-	**E2700AC F**	**2)**	**300**	17.17	3500	150				***bis / jusqu'au 04.06***			
	05.14	**IDSK 99 F**	**3)**	**884**	16		100				*12400001C*	***168***	*26400530C*	***226***
Kastenwagen / *Fourgon*		**IDSK 99 KA**	**1,3)**	**1538**				17.2		150				
		IDSK 99 KH	**1,3)**	**1211**				17.2		150	***ab / à partir de 05.06-***			
		IDSK 99 KX	**1,3)**	**1037**							für Fahrzeuge **ohne** AHK-Vorbereitung			
		U 240		**956**				17.2		140	*pour véhicules **sans** préparation*			
		U 232		**629**				17.2		140			*21350502C*	***470***
		100 C 01 551		**352**	17.2		150							
											ab / à partir de 01.11-			
											für Fahrzeuge **mit** AHK-Vorbereitung			
											*pour véhicules **avec** préparation*			
											12350506C	***96***	*21350506C*	***113***
Daily S	06.14-	**IDS 14 F**		**903**	17.2		150				***bis / jusqu'au 02.24***			
		IDS 14 KH		**1105**				17.2		150	für Fahrzeuge **ohne** AHK-Vorbereitung			
Kastenwagen / *Fourgon*		**IDS 14 KX**		**959**							*pour véhicules **sans** préparation*			
mit Trittbrett / *avec marchepied*		**U 232**		**629**				17.2		140			*21350512C*	***422***
Radstand / *Empattement* 3520mm		**100 C 01 551**		**352**	17.2		150							
Überhang / *porte à faux* 1520mm											für Fahrzeuge **mit** AHK-Vorbereitung			
Daily S	06.14-	**IDSK 14 F**		**832**	17.2		150				*pour véhicules **avec** préparation*			
		IDSK 14 KH		**1039**				17.2		150			*21350507C*	***134***
Kastenwagen / *Fourgon*		**IDSK 14 KX**		**893**										
mit Trittbrett / *avec marchepied*		**U 232**		**629**				17.2		140				
Radstand / *Empattement* 3520mm		**100 C 01 551**		**352**	17.2		150							
Überhang / *porte à faux* 1120mm														
Daily S	06.14-	**IDSKK 14 F**		**818**	17.2		150							
		IDSKK 14 KH		**1025**				17.2		150				
Kastenwagen / *Fourgon*		**IDSKK 14 KX**		**874**										
mit Trittbrett / *avec marchepied*		**U 232**		**629**				17.2		140				
Radstand / *Empattement* 3000mm		**100 C 01 551**		**352**	17.2		150							
Überhang / *porte à faux* 1120mm														

Marke/Modell marque/modèle	Baujahr année	Bestellnummer no commande	Fusszeile pied de page	Preis prix CHF	Kugel/Boule D kN	Kugel/Boule Ahl kg	Kugel/Boule S kg	Rockinger D kN	Rockinger Ahl kg	Rockinger S kg	Elektrosatz jeu électrique (fahrzeugspezifisch / spécifique au véhicule) 7 Pol	CHF	13 Pol	CHF
Iveco	(Fortsetzung/suite)													
Daily S	99-	**IDSC 17 F**		**1047**	17.2		150				***bis / jusqu'au 04.06***			
		IDSC 17 KH		**1098**				17.2		150	*12400001C*	***168***	*26400530C*	***226***
Chassis-Kabine / *Chassis-Câbine*		**IDSC 17 KHF**		**1389**	17.2		100	17.2		150				
		IDSC 17 KA		**1425**				17.2		150	Gehäuse für Elektrosatz			
		IDSC 17 KAF		**1716**	17.2		100	17.2		150	*Boitier pour jeu éléctrique*			
		IDSC 17 KX		**1117**							*AK 199.0 SP*	***82***		
		U 240		**956**				17.2		140				
		U 232		**629**				17.2		140	***05.06-05.14***			
		100 C 01 561		**352**	17.2		140				für Fahrzeuge **ohne** AHK-Vorbereitung			
Daily C	99-	**IDCC 99 F**		**1021**	19.7		150				*pour véhicules **sans** préparation*			
	10.21	**IDCC 99 KH**		**1256**				19.7		150	*12350500C*	***551***	*21350500C*	***609***
Chassis-Kabine / *Chassis-Câbine*		**IDCC 99 KHF**		**1547**	17.2		100	19.7		150				
Doppelfederpaket		**IDCC 99 KA**		**1583**				19.7		150	***06.14-02.24***			
à lame double HD		**IDCC 99 KAF**		**1874**	17.2		100	19.7		150	für Fahrzeuge **ohne** AHK-Vorbereitung			
		IDCC 99 KX		**1090**							*pour véhicules **sans** préparation*			
		U 240		**956**				17.5		140	*12350500C*	***551***	*21350512C*	***422***
		U 232		**629**				17.5		140				
		100 C 01 551		**352**	17.2		150				***05.06-12.10***			
Daily C	99-	**IDCC 99 FT**		**1012**	19.7		150				für Fahrzeuge **mit** AHK-Vorbereitung			
	10.21	**IDCC 99 KHFT**		**1749**	17.2		100	19.7		150	*pour véhicules **avec** préparation*			
Chassis-Kabine / *Chassis-Câbine*		**IDCC 99 KAFT**		**2076**	17.2		100	19.7		150	*12350503C*	***95***	*21350503C*	***114***
Normalfederpaket / Luftfederung		**IDCC 99 KX**		**1090**										
paquet de ressort à lame normal		**U 240**		**956**				17.2		140	***01.11-05.14***			
ou suspension a air		**U 232**		**629**				17.2		140	für Fahrzeuge **mit** AHK-Vorbereitung			
		100 C 01 531		**352**	17.2		150				*pour véhicules **avec** préparation*			
											12350506C	***96***	*21350506C*	***113***
											ab / à partir de 06.14-			
											für Fahrzeuge **mit** AHK-Vorbereitung			
											*pour véhicules **avec** préparation*			
													21350507C	***134***
Daily 7 C	11.21-	**IDCC 21 F**		**1126**	17.2		100				***bis / jusqu'au 02.24***			
		IDCC 21 KA		**1427**				17.2		150	für Fahrzeuge **ohne** AHK-Vorbereitung			
Chassis-Kabine / *Chassis-Câbine*		**IDCC 21 KAF**		**1718**	17.2		100	17.2		150	*pour véhicules **sans** préparation*			
		IDCC 21 KH		**1100**				17.2		150	*12350500C*	***551***	*21350512C*	***422***
		IDCC 21 KHF		**1391**	17.2		100	17.2		150				
		IDCC 21 KX		**1114**							für Fahrzeuge **mit** AHK-Vorbereitung			
		U 240		**956**				17.2		140	*pour véhicules **avec** préparation*			
		U 232		**629**				17.2		140			*21350507C*	***134***
		100 C 01 551		**352**	17.2		140							
Daily 7 C	11.21-	**IDCCH 21 F**		**1250**	17.2		100				***bis / jusqu'au 02.24***			
		IDCCH 21 KA		**1781**				17.2		150	für Fahrzeuge **ohne** AHK-Vorbereitung			
Chassis-Kabine / *Chassis-Câbine*		**IDCCH 21 KAF**		**2072**	17.2		100	17.2		150	*pour véhicules **sans** préparation*			
mit höherem Chassis		**IDCCH 21 KH**		**1454**				17.2		150	*12350500C*	***551***	*21350512C*	***422***
avec châssis surélevé		**IDCCH 21 KHF**		**1745**	17.2		100	17.2		150				
		IDCCH 21 KX		**1280**							für Fahrzeuge **mit** AHK-Vorbereitung			
		U 240		**956**				17.2		140	*pour véhicules **avec** préparation*			
		U 232		**629**				17.2		140			*21350507C*	***134***
		100 C 01 551		**352**	17.2		140							

1) Trittbrett ausschneiden / *Découper le marchepied*
2) nicht für Fahrzeuge mit 5t Gesamtgewicht / *pas pour les véhicules d'un poids total de 5t*
3) Radstand 3m und kurzer Überhang passt nicht, langer Überhang passt / *pas possible pour empattement 3m et porte à faux court, porte à faux long ok.*

Marke/Modell marque/modèle	Baujahr année	Bestellnummer no commande	Fusszeile pied de page	Preis prix CHF	Kugel/Boule D kN	Kugel/Boule Ahl kg	Kugel/Boule S kg	Rockinger D kN	Rockinger Ahl kg	Rockinger S kg	Elektrosatz jeu électrique fahrzeugspezifisch / spécifique au véhicule 7 Pol	CHF	13 Pol	CHF
Jaguar														
E-Pace (X540)	01.18-	**323178 F**	**1)**	**440**	10.1	1800	100	**bis / *jusqu'au* 12.20**					*21360509C*	**253**
		323179 A ↑		**631**	10.1	1800	100	**ab / *à partir de* 01.21-**					*21500682C*	**269**
F-Pace (X761)	04.16-	**E2802AA F**		**358**	12.26	2500	150				*12360506C*	***246***	*21360506C*	***291***
(VIN=SADC.....**H**.....)	05.17	**323146 A ↑**		**578**	12.2	2400	100							
F-Pace (X761)	06.17-	**E2802AA F**		**358**	12.26	2500	150				*12500632C*	***249***	*21500632C*	***273***
(VIN=SADC.....**J**.....)	12.20	**323146 A ↑**	**2)**	**578**	12.2	2400	100							
F-Pace (X761)	01.21-	**E2802AA F**		**358**	12.26	2500	150						*21500679C*	**287**
(VIN=SADC.....**M**.....)		**323146 A ↑**	**2,3)**	**578**	12.2	2400	100							
I-Pace (X590)	07.18-	**H2805AV A ↑**		**553**	0	0	73	**bis / *jusqu'au* 12.20**					*21360510C*	**189**
								ab / *à partir de* 01.21-					*21360513C*	**224**
XE (X760)	06.15-	**323149 A ↑**		**494**	10.6	2000	100	**bis / *jusqu'au* 05.17**			*12360506C*	***246***	*21360506C*	***291***
Limousine / *Berline*								**06.17 - 05.19**			*12500632C*	***249***	*21500632C*	***273***
nicht für XE S / *pas pour XE S*								**06.19 - 12.20**					*21360512C*	***315***
								ab / *à partir de* 01.21-					*21500679C*	**287**
XF (X260)	10.15-	**323150 A ↑**		**517**	10.6	2000	100	**bis / *jusqu'au* 05.17**			*12360506C*	***246***	*21360506C*	***291***
Limousine / *Berline*								**06.17 - 12.20**			*12500632C*	***249***	*21500632C*	***273***
nicht für Sportbrake / *pas pour Sportbrake*								**ab / *à partir de* 01.21-**					*21500679C*	**287**

1) nicht für P160 Frontantrieb / *pas pour P160 traction avant*
2) nicht für SVR (405 kW / 550 PS) / *pas pour SVR (405 kW / 550 CV)*
3) auch für P400e PHEV AWD / *aussi pour P400e PHEV AWD*

Marke/Modell marque/modèle	Baujahr année	Bestellnummer no commande	Fusszeile pied de page	Preis prix CHF	Kugel/Boule D kN	Kugel/Boule Ahl kg	Kugel/Boule S kg	Rockinger D kN	Rockinger Ahl kg	Rockinger S kg	Elektrosatz jeu électrique fahrzeugspezifisch / spécifique au véhicule 7 Pol	CHF	13 Pol	CHF
Jeep														
Avenger	01.23-	**E1236AV A ↑**	5,6)	**563**	7.9	1325	96						*21500637C*	***253***
Avenger Elektro/*Électro*	01.23-	**JAV 23 A ↑**		**708**	0	0	80							
Cherokee XJ	01.84-08.01	**E2901BA F**		**262**	14.31	3500	140							
Cherokee KJ	09.01-03.08	**E2901CA F**		**312**	15.11	3500	140							
		E2901CS A ➔		**412**	15.11	3500	140							
		JC 01 KH		**1105**				14.5	3500	100				
		JC 01 KA		**1432**				14.5	3500	100				
		JC 01 KY		**937**										
		V 240		**967**				14.5	3500	100				
		V 232		**640**				14.5	3500	100				
		100 C 01 531		**352**	14.5	3500	100							
Cherokee KK	04.08-02.14	**E1701AA F**	1)	**314**	15.26	3500	150						*26500528C*	***210***
		342131 A ↑		**600**	15.26	3500	140							
		JC 08 KA		**1311**					2800	140				
		JC 08 KH		**984**					2800	140				
		JC 08 KX		**810**										
		U 240		**956**					2800	140				
		U 232		**629**					2800	140				
		U KS 65		**419**		2800	140							
Cherokee KL Onroad	03.14-09.18	**E2901DA F**	2,3)	**315**	13.77	2500	165				*12610509C*	***273***	*21610509C*	***312***
		342207 A ↑		**576**	12.4	2500	150							
Cherokee KL	10.18-12.21	**E2901EA F**	2,4,5)	**315**	13.77	2500	165				*12610518C*	***309***	*21610518C*	***341***
		0846 C ↑		**561**	12.4	2563	150							
Commander WH	05.06-11.10	**E2903DA F**		**226**	15.26	3500	140				*16610502C*	***110***	*26610502C*	***132***
		1661T36 A ↑		**467**	15.75	3500	140							
		JGC 05 KA		**1102**					3500	200				
		JGC 05 KH		**775**					3500	200				
		JGC 05 KY		**603**										
		V 240		**967**					3500	140				
		V 232		**640**					3500	140				
		100 C 01 551		**352**		3500	200							
Compass PK/MK	11.06-12.16	**E2904AA F**		**260**	8.67	1500	90				*16400530C*	***180***	*26400530C*	***226***
		E2904AS A ➔		**369**	8.67	1500	90							
Compass MP	07.17-	**342301 F**	2,4,6,7)	**387**	10.2	1900	95				*12610517C*	***319***	*21610517C*	***381***
		E2905BA F	5,6,8)	**283**	10	1900	122							
		342302 A ↑	2,4,6,7)	**471**	10.2	1900	95							
		E2905BV A ↑	5,6,8)	**497**	100	1900	122							
		JCO 12 F	9,10)	**677**		2200	100							
		JCO 12 A ↑	9,10)	**809**		2200	100							
Gladiator JT	04.21-	**JGL 21 F**		**568**	14.6		140						*21610519C*	***453***
		E2907AS A ➔	6)	**348**	15.8	3500	193							
		JGL 21 KH		**791**				14.6		140				
		JGL 21 KA		**1118**				14.6		140				
		JGL 21 KX		**617**										
		U 240		**956**				14.6		140				
		U 232		**629**				14.6		140				
		U KS 65		**419**	14.6		140							
Grand Cherokee ZG	01.92-12.98	**E2903BA F**		**289**	14.47	3500	100							
Grand Cherokee WG, WJ	04.99-06.05	**1157 F**		**350**	15	3500	125						*26400530C*	***226***
		1157T36 A ➔		**520**	15	3500	125							
		JGC 99 KY		**1048**										
		V 240		**967**					3500	100				
		V 232		**640**					3500	100				
		100 C 01 551		**352**		3500	100							

Marke/Modell marque/modèle	Baujahr année	Bestellnummer no commande	Fusszeile pied de page	Preis prix CHF	Kugel/Boule D kN	Kugel/Boule Ahl kg	Kugel/Boule S kg	Rockinger D kN	Rockinger Ahl kg	Rockinger S kg	Elektrosatz jeu électrique fahrzeugspezifisch / spécifique au véhicule 7 Pol	CHF	13 Pol	CHF
Jeep	(Fortsetzung/suite)													
Grand Cherokee	06.05-	**E2903DA F**	11)	**226**	15.26	3500	140				*16610502C*	***110***	*26610502C*	***132***
WH	03.11	**E2903DV A ↑**	11)	**455**	13.73	2800	140							
		JGC 05 KA		**1102**					3500	200				
		JGC 05 KH		**775**					3500	200				
		JGC 05 KY		**603**										
		V 240		**967**					3500	140				
		V 232		**640**					3500	140				
		100 C 01 551		**352**		3500	200							
Grand Cherokee	2006-	**JGC 06 A ➔**		**1032**	10	1600	100							
SRT8 6.1l (426 PS/CV)	2010													
mit Mittelauspuff / *Avec échappement central*														
Grand Cherokee	04.11-	**0845 A ↑**		**710**	15.8	3500	175				*12610505C*	***267***	*21610505C*	***308***
WK2	04.13													
6.4 V8 SRT														
Grand Cherokee	04.11-	**342184 F**		**328**	16	3500	175							
WK2	04.13	**342221 A ↑**		**503**	16	3500	175							
		JGC 10 KH		**1115**					3000	140				
Overland & Limited		**JGC 10 KA**		**1442**					3000	140				
		JGC 10 KX		**941**										
		U 240		**956**					3000	140				
		U 232		**629**					3000	140				
		U KS 65		**419**		3500	180							
Grand Cherokee	05.13-	**342184 F**		**328**	16	3500	175				*12610510C*	***311***	*21610510C*	***335***
WK2	04.21	**342221 A ↑**		**503**	16	3500	175							
		JGC 10 KH		**1115**					3000	140				
Overland/Limited		**JGC 10 KA**		**1442**					3000	140				
Night Eagle&Trailhawk		**JGC 10 KX**		**941**										
		U 240		**956**					3000	140				
		U 232		**629**					3000	140				
		U KS 65		**419**		3500	180							
Grand Cherokee	05.13-	**342221 A ↑**		**503**	16	3500	175							
WK2	04.21	**JGC 13 KH**		**1090**				15.7		140				
		JGC 13 KA		**1417**				15.7		140				
S-Limited & Summit		**JGC 13 KX**		**916**										
		U 240		**956**				15.7		140				
		U 232		**629**				15.7		140				
		U KS 65		**419**	15.7		140							
Grand Cherokee	05.13-	**0845 A ↑**		**710**	15.8	3500	175							
WK2	12.19													
6.4 V8 SRT/6.2 V8 Trackhawk														
Grand Cherokee	01.23-	**2752 F**		**371**	14.6	2800	170						*21610521C*	***258***
WL		**2753T60 A ↑**		**578**	14.6	2800	170							
		JGC 23 F		**1105**	16	3000	180							
		JGC 23 A		**1330**	16	3000	200							
		JGC 23 KA	2,5,12)	**1479**	16	3000	200							
		JGC 23 KH		**1152**	16	3000	200							
		JGC 23 KX		**978**										
		U 240		**956**				16	3000	140				
		U 232		**629**				16	3000	140				
		100 C 01 551		**352**	16	3000	200							
		DTC-Astara	20)	**500**	**Nettopreis / *prix net*** - Gutachten 3000kg (JGC 23 ..) / Attestation 3000kg (JGC 23 ..)									
Patriot	01.07-	**E2904AA F**		**260**	8.67	1500	90				*16400530C*	***180***	*26400530C*	***226***
PK	02.11	**E2904AS A ➔**		**369**	8.67	1500	90							
Renegade	10.14-	**342301 F**	2,4,13,14)	**387**	10.2	1900	95				*12500612C*	***272***	*21500612C*	***308***
		342302 A ↑	2,4,13,14)	**471**	10.2	1900	95							
		E2905BA F	15,16)	**283**	10	1900	122							
auch für Hybrid / *aussi pour hybride*		**E2905BV A ↑**	15,16)	**497**	10	1900	122							

Marke/Modell marque/modèle	Baujahr année	Bestellnummer no commande	Fusszeile pied de page	Preis prix	Kugel/Boule			Rockinger			Elektrosatz jeu électrique fahrzeugspezifisch / spécifique au véhicule			
					D	Ahl	S	D	Ahl	S				
				CHF	kN	kg	kg	kN	kg	kg	7 Pol	CHF	13 Pol	CHF
Jeep	(Fortsetzung/suite)													
Wrangler	04.07-	**342104 F**	4)	**309**	15	3500	170				*16610501C*	***185***	*26610501C*	***221***
JK	10.17	**306535 A ↑**	4)	**355**	15.1	3500	140							
		JW 07 KH	17)	**854**				14.8		170				
		JW 07 KA	17)	**1181**				14.8		170				
		JW 07 KY	17)	**678**										
		V 240		**967**				14.8		140				
		V 232		**640**				14.8		140				
		100 C 01 551		**352**	14.8		170							
Wrangler	08.18-	**JW 19 F**	4,6,18)	**623**	15.7	3500	170				*12610516C*	***341***	*21610516C*	***389***
JL		**0849 A ↑**	4,18)	**573**	13	2671	140							
		306535 A ↑	19)	**355**	15.1	3500	140							
		JW 19 KH	4,6,17)	**854**				15.7		170				
		JW 19 KA	4,6,17)	**1181**				15.7		170				
		JW 19 KY	4,6,17)	**678**										
		V 240		**967**				15.7		140				
		V 232		**640**				15.7		140				
		100 C 01 531		**352**	15.7		170							

1) nicht für GLP/ *pas pour GLP*
2) nicht für Trailhawk / *pas pour Trailhawk*
3) nicht für AdBlue / *pas pour AdBlue*
4) auch für AdBlue / *aussi pour AdBlue*
5) auch für elektrische Heckklappe (Fußsensor) / *aussi pour le hayon électrique (capteur de pied)*
6) auch für Hybrid / *aussi pour hybride*
7) nicht für elektrische Heckklappe (Fußsensor) / *pas pour le hayon électrique (capteur de pied)*
8) auch für Trailhawk / aussi *pour Trailhawk*
9) Damit der AdBlue-Tank bei Dieselfahrzeugen nicht demontiert werden muss, ist für die Montage ein Bohrer Ø15mm mit einer Länge von ca. 22cm erforderlich. Dieser kann bei uns bestellt werden. Fr. 40.-
Pour que le réservoir d'AdBlue ne doive pas être démonté dans les véhicules diesel, un foret Ø15mm d'une longueur d'environ 22cm est nécessaire pour le montage. Celui-ci peut être commandé chez nous. Fr.40.-
10) 2200 kg Anhängelast nur in Verbindung mit DTC-Gutachten von Explosivcars möglich
charge remorquable de 2200 kg uniquement possible avec certificat DTC de Explosivcars
11) nicht für SRT8 / *pas pour SRT8*
12) nur Plug-In Hybrid (4XE) / *Seulement Plug-In Hybrid (4XE)*
13) auch für Cross / aussi *pour Cross*
14) nicht für Sport / *pas pour Sport*
15) auch für Trailhawk 4x2 / aussi *pour Trailhawk 4x2*
16) auch für Trailhawk 4x4 / *aussi pour Trailhawk 4x4*
17) für Erhöhung der Anhängelast - bitte vorab die Garage Explosivcars in Valbella kontaktieren
pour l'augmentation de la charge tractable - veuillez contacter à l'avance la Garage Explosivcars à Valbella
18) nicht für Hybrid / *pas pour hybride*
19) auch für 4xe Plugin Hybrid / *aussi pour 4xe Plugin Hybrid*
20) DTC-Gutachten für 3000 kg Anhängelast: nur in Verbindung mit Traverse JGC54 (JGC 23 F/A/KA/KH/KX)
Attestation DTC pour 3000 kg de charge remorquable: uniquement en combinaison avec Traverse JGC54 (JGC 23 F/A/KA/KH/KX)

Marke/Modell marque/modèle	Baujahr année	Bestellnummer no commande	Fusszeile pied de page	Preis prix	Kugel/Boule			Rockinger			Elektrosatz jeu électrique fahrzeugspezifisch / spécifique au véhicule			
					D	Ahl	S	D	Ahl	S				
				CHF	kN	kg	kg	kN	kg	kg	7 Pol	CHF	13 Pol	CHF
KG Mobility (ehemals/*anciennement* **SsangYong Motor**														
Actyon	11.06-	**E3106AA F**		**285**	12.5	2500	140				*16400002C*	***61***	*26320504C*	***216***
		E3106AV A ↑		**501**	12.5	2500	140							
Grand Tivoli	06.21-	**E3109BS A ➔**		**398**	8.91	1600	85						*21320520C*	***368***
Korando	11.10-	**E3108AA F**		**247**	11.77	2400	130	**bis/*jusqu'au* 10.13**			*12320507C*	***208***	*21320507C*	***240***
C200	08.19	**E3108AS A ➔**		**372**	11.77	2400	130	**ab/*à partir de* 11.13-**			*12320510C*	***270***	*21320510C*	***303***
Korando	09.19-	**E3108BA F**	**1)**	**369**	10.3	2050	125				*12320518C*	***324***	*21320519C*	***345***
C300		**E3108BV A ↑**	**1)**	**610**	10.3	2050	125							
		2392T60 A ↑	**1,2)**	**565**	10.4	2000	115							
Kyron	01.16-	**E3105AA F**		**324**	12.08	2400	140				*16320503C*	***166***	*26320503C*	***194***
		E3105AV A ↑		**528**	10.08	2400	140							
Musso	07.18- 07.22	**2430 F**	**1)**	**401**	16.55	3500	145						*21320516C*	***404***
Musso	07.22-	**2430 F**	**1)**	**401**	16.55	3500	145						*21320524C*	***354***
Musso Grand	01.20-	**E3100AC F**		**429**	17.6	3500	215							
Rexton I	11.02	**E3103AA F**		**339**	14.47	3500	140				*16320500C*	***154***	*26320500C*	***189***
	09.17	**E3103AV A ↑**		**555**	14.47	3500	140							
Rexton II (Y400)	10.17-	**SYR 18 F**	**3)**	**780**	16.5		150						*21320514C*	***404***
	04.21	**2507 A ↑**	**3)**	**433**	15.8	3500	180							
		SYR 18 KH	**3)**	**1010**				16.5		150				
		SYR 18 KA	**3)**	**1337**				16.5		150				
		SYR 18 KX	**3)**	**864**										
		U 240		**956**				16.5		140				
		U 232		**629**				16.5		140				
		100 C 01 551		**352**	16.5		150							
Rexton II (Y400)	04.21-	**E3103EA F**	**1)**	**456**	15.8	3500	180				*12320522C*	***348***	*21320522C*	***404***
		E3103EV A ↑	**1)**	**680**	15.8	3500	180							
		SYR 23 KH		**1114**				16		140				
		SYR 23 KA		**1441**				16		140				
		SYR 23 KX		**968**										
		U 240		**956**				16		140				
		U 232		**629**				16		140				
		100 C 01 551		**352**	16		140							
Rodius	04.05-	**E3104AA F**		**281**	14.1	2850	150	**bis/*jusqu'au* 06.13**			*16320502C*	***177***	*26320502C*	***206***
		E3104AV A↑		**494**	14.1	2850	150	**ab/*à partir de* 07.13-**			*16320509C*	***281***	*26320509C*	***335***
Tivoli	06.15-	**E3109AA F**		**315**	8.91	1600	85						*21320513C*	***252***
	08.19	**E3109AS A ➔**		**398**	8.91	1600	85							
Torres	09.23-	**2771 F**	**4)**	**348**	9.2	1500	85						*21320519C*	***345***
	04.24	**2772T60 A ↑**		**560**	9.2	1500	85							
Torres	05.24	**2771 F**	**4)**	**348**	9.2	1500	85							
		2822 F	**5)**	**322**	9.2	1500	85							
		2772T60 A ↑	**4)**	**560**	9.2	1500	85							
		2823T60 A ↑	**5)**	**511**	9.2	1500	85							
XLV	06.16-	**E3109AA F**		**315**	8.91	1600	85						*21320513C*	***252***
	06.21	**E3109BS A ➔**		**398**	8.91	1600	85							

1) auch für Fahrzeuge mit AdBlue / *aussi pour AdBlue*
2) auch für Fahrzeuge mit e-Motion / *aussi pour e-Motion*
3) nicht für Fahrzeuge mit AdBlue / *pas pour AdBlue*
4) nicht für EVX / *pas pour EVX*
5) für EVX / *pour EVX*

Marke/Modell marque/modèle	Baujahr année	Bestellnummer no commande	Fusszeile pied de page	Preis prix CHF	Kugel/Boule D kN	Kugel/Boule Ahl kg	Kugel/Boule S kg	Rockinger D kN	Rockinger Ahl kg	Rockinger S kg	Elektrosatz jeu électrique fahrzeugspezifisch / spécifique au véhicule 7 Pol	CHF	13 Pol	CHF
Kia														
Carens	03.12-	**345091 F**		**322**	9.06	1500	75	***bis / jusqu'au 04.13***			*16100523C*	***131***		
RP	12.18	**345092 A ↑**		**507**	9.06	1500	75	***ab / à partir de 05.13-***			*12100550C*	***255***	*21100550C*	***288***
cee'd (ED)	01.07-	**E3009AS A ➔**		**375**	8.72	1600	75				*16100524C*	***187***	*26400530C*	***226***
5-Türer / *Portes*	02.13													
cee'd (JD)	06.12-	**345086 A ↑**		**421**	8.3	1500	75				*16100556C*	***225***	*26100556C*	***252***
5-Türer / *Portes*	03.18													
Ceed (CD)	06.18-	**345146 F**		**290**	8.41	1500	100	***bis / jusqu'au 08.19***			*16100574C*	***126***	*26100574C*	***177***
5-Türer / *Portes*		**345147 A ↑**		**466**	8.41	1500	100	***ab / à partir de 09.19-***					*21100579C*	***284***
cee'd (JD)	09.16-	**345115 A ↑**		**523**	8.3	1500	60				*16100556C*	***225***	*26100556C*	***252***
5-Türer / *Portes* GT-Line	05.18													
cee'd (JD)	09.12-	**345111 F**		**268**	8.5	1500	75							
Sportswagon & GT-Line	03.18	**345112 A ↑**		**487**	8.5	1500	75							
Ceed (CD)	09.18-	**345144 F**	**1,2,3)**	**302**	8.41	1500	100	***bis / jusqu'au 08.19***			*16100574C*	***126***	*26100574C*	***177***
Sportswagon		**345145 A ↑**	**2,3)**	**509**	8.41	1500	100	***ab / à partir de 09.19-***					*21100579C*	***284***
EV6	10.21-	**345181 A ↑**	**5)**	**570**	10.6	1800	129				*12500686C*	***212***	*21500686C*	***252***
CV														
EV9	06.23-	**2786T60 A ↑**		**560**	14	2500	125						*21500731C*	***230***
K2500/2700	04.08-	**KK 04 F**		**927**		1500	80							
(SE, ..32)		**KK 04 A ➔**		**1247**		1500	80							
		KK 04 KA		**1485**					1500	80				
Nummerschildhalter mit		**KK 04 KH**		**1158**					1500	80				
Beleuchtung inkl.		**KK 04 KY**		**982**										
		V 240		**967**					1500	80				
support de plaque		**V 232**		**640**					1500	80				
d'immatriculation incl.		**V KJ 90**		**430**										
K2900	08-	**KK 08 F**		**896**		1400	100							
(SE, ..42)		**KK 08 A ➔**		**1275**		1400	100							
		KK 08 KH		**1352**					1400	100				
Nummerschildhalter mit		**KK 08 KA**		**1679**					1400	100				
Beleuchtung ink.		Variobloc auf Anfrage / *Variobloc sur demande*												
support de plaque														
d'immatriculation incl.														
Niro I	09.16-	**345116 F**		**368**	7.6	1300	100				*für Fahrzeuge* ***ohne*** *Anhängevorbereitung*			
	05.22	**345117 A ↑**		**482**	7.6	1300	100				*pour véhicules* ***sans*** *préparation d'attelage*			
													21100563C	***284***
											für Fahrzeuge ***mit*** *AHK-Vorbereitung*			
											pour véhicules ***avec*** *préparation*			
											16100571C	***147***	*26100571C*	***172***
e-Niro I	06.19-	**E3014DA F**		**363**	5.6	750	68						*21100578C*	***285***
	05.22	**E3014DV A ↑**		**596**	5.6	750	68							
		H3014EV A ↑		**624**	0	0	100							
Niro II	06.22-	**E3014FA F**		**315**	8.3	1367	101				*12500686C*	***212***	*21500686C*	***252***
HEV / PHEV		**E3014FV A ↑**		**571**	8.3	1367	101							
Niro EV II	07.22-	**2715T60 A ↑**		**539**	8.2	1350	100							
Optima	01.16-	**E3013BV A ↑**	**2)**	**520**	10.05	2000	85						*21100546C*	***243***
Fliessheck / *avec Hayon*	09.19													
nicht für Hybrid und AdBlue / *pas pour Hybrid et AdBlue*														
Optima	10.16	**3791 B**		**241**	10	1946	100				*16100561C*	***156***	*26100561C*	***187***
Sportswagon	09.19	**E3013BV A ↑**	**4)**	**520**	10.05	2000	85							
nicht für Hybrid und AdBlue / *pas pour Hybrid et AdBlue*														
Picanto	05.11-	**E3006BS A ➔**		**354**	6.09	1060	74				*16100544C*	***112***	*26100544C*	***150***
	03.17													
ProCee'd	01.08-	**E3009AS A ➔**		**375**	8.72	1600	75				*16100524C*	***187***	*26400530C*	***226***
3-Türer / *Portes*	02.13													
ProCee'd	03.13-	**345086 A ↑**		**421**	8.3	1500	75				*16100556C*	***225***	*26100556C*	***252***
	09.18													
nicht für Pro Cee'd GT / *pas pour Pro Cee'd GT*														
ProCeed	01.19-	**345151 F**		**334**	8.5	1500	104	***bis / jusqu'au 08.19***			*16100574C*	***126***	*26100574C*	***177***
CD		**345152 A ↑**		**433**	8.5	1500	104	***ab / à partir de 09.19-***					*21100579C*	***284***

Marke/Modell marque/modèle	Baujahr année	Bestellnummer no commande	Fusszeile pied de page	Preis prix CHF	Kugel/Boule D kN	Kugel/Boule Ahl kg	Kugel/Boule S kg	Rockinger D kN	Rockinger Ahl kg	Rockinger S kg	Elektrosatz jeu électrique fahrzeugspezifisch / spécifique au véhicule 7 Pol	CHF	13 Pol	CHF
Kia	(Fortsetzung/suite)													
Rio IV YB	01.17-	**345127 A ↑**		**485**	6.6	1110	75				*12100565C*	***241***	*21100565C*	***270***
Sorento I JC	05.02- 08.06	**E3004BA F** **E3004BV A ↑** **KS 02 KH** **KS 02 KA** **KS 02 KY** **V 240** **V 232** **V KJ 65**		**361** **579** **1117** **1444** **941** **967** **640** **430**	14.86 14.86	3500 3500 2800	150 150 100		 2800 2800 2800 2800	 100 100 100 100	*16100502C*	***77***	*26400007C*	**70**
Sorento I JC	09.06- 11.09	**E3004BA F** **E3004BV A ↑** **KS 06 KH** **KS 06 KA** **KS 06 KY** **V 240** **V 232** **100 C 01 551**		**361** **579** **1148** **1475** **972** **967** **640** **352**	14.86 14.86	3500 3500 3500	150 150 140		 3500 3500 3500 3500	 140 140 140 140	*16100522C*	***98***	*26100522C*	***130***
Sorento II XM	01.10 09.12	**E3004CA F** **E3004CS A ➔**		**331** **415**	12.62 12.62	2500 2500	120 120				*12500547C*	***297***	*21500547C*	***337***
Sorento II XM	10.12- 09.14	**E2503CV A ↑**		**523**	12.62	2500	100				*16100548C*	***266***	*21100550C*	***288***
Sorento III UM auch für AdBlue/ *aussi pour AdBlue*	03.15- 08.20	**345142 F** **345143 A ↑**		**489** **628**	12.6 12.6	2500 2500	135 135				*16100553C*	***252***	*26100553C*	***292***
Sorento IV MQ4 auch für Hybrid / *aussi pour Hybrid*	10.20-	**345165 F** **345168 A ↑**		**328** **575**	13 13	2550 2550	159 159	***bis / jusqu'au 02.24*** ***ab / à partir de 03.24-***			*12500686C*	***212***	*21500686C* *21500731C*	***252*** ***230***
Soul	05.14- 04.19	**345128 F** **3789 FA ↑**		**274** **471**	7.64 7.49	1300 1300	80 80				*12100550C*	***255***	*21100550C*	***288***
nicht für Soul EV und Soul Dream Team Edition / *pas pour Soul EV et Soul Dream Team Edition*														
Sportage II JE	01.05- 07.10	**E2502AA F** **E2502AS A ➔**		**298** **394**	10.12 10.12	1900 1900	80 80						*26400007C*	***70***
Sportage III SL	08.10- 12.15	**345087 F** **345079 A ↑**		**375** **541**	10.96 10.65	2400 2300	80 80	***bis / jusqu'au 03.14*** ***ab / à partir de 04.14-***			*16100526C* *16100551C*	***262*** ***324***	*26100526C* *26100551C*	***293*** ***359***
Sportage IV QL	01.16- 05.18	**346103 F** **346104 ↑**		**421** **534**	11.26 11.26	2200 2200	100 100				*16100557C*	***258***	*26100557C*	***322***
Sportage IV QL Facelift	06.18- 09.21	**345140 F** **345141 A ↑**		**448** **577**	10.9 10.9	2200 2200	133 133							
Sportage V NQ5	11.21-	**345171 F** **345172 A ↑**		**354** **498**	10.8 10.8	2000 2000	132 132						*21500686C*	***252***
Stinger nicht für Diesel / *pas pour Diesel*	10.17- 05.23	**2291T60 A ↑**	**4,5)**	**577**	9	1500	85				*16100571C*	***147***	*26100571C*	***172***
Stonic I YB	09.17-	**3792 B** **345139 A ↑**		**290** **465**	7 6.9	1229 1110	80 75				*12100569C*	***258***	*21100569C*	***293***
Venga I YN	01.10- 09.19	**345069 F** **345070 A ↑**		**283** **512**	7.65 7.65	1300 1300	75 75				*12100538C*	***187***	26400530C	**226**
XCeed CD auch für Hybrid / *aussi pour Hybrid*	09.19-	**345155 F** **345156 A ↑**		**345** **501**	8.5 8.5	1540 1540	104 104						*21100579C*	***284***

1) nicht für Fahrzeuge mit Einparkhilfe / *pas pour véhicules équipés de radars de recul*
2) nicht für GT-Line / *pas pour GT-Line*
3) auch für Plug-in-Hybrid / *aussi pour Plug-in-Hybrid (PHEV)*
4) auch für GT-Line / *aussi pour GT-Line*
5) nicht für GT / *pas pour GT*

Marke/Modell marque/modèle	Baujahr année	Bestellnummer no commande	Fusszeile pied de page	Preis prix CHF	Kugel/Boule D kN	Kugel/Boule Ahl kg	Kugel/Boule S kg	Elektrosatz jeu électrique fahrzeugspezifisch / spécifique au véhicule 7 Pol	CHF	13 Pol	CHF
Lancia											
Phedra	06.02 10.05	**E1210AA F**		**298**	10.66	1900	76	*16500509C*	***130***	*26500505C*	***144***
Phedra	11.05- 11.11	**E1210AA F**		**298**	10.66	1900	76	*12500558C*	***254***	*21500558C*	***295***
Thema	11.11- 10.14	**E3306AA F** **E3306AV A ↑**		**310** **525**	11.15 11.15	2200 2200	100 100				
Voyager	09.11- 08.15	**E1101AA F** **E1101AV A ↑**		**364** **555**	11.5 11.5	2000 2000	140 140	*16500571C*	***203***	*26400007C*	***70***
Ypsilon	06.11- 07.24	**306385 F** **E3301BV A ↑**		**491** **485**	6.1 6.23	1000 1100	70 75	*16400530C*	***180***	*26400530C*	***226***
Zeta	01.94- 12.07	**E1209AA F**		**295**	8.33	1300	80				

Marke/Modell marque/modèle	Baujahr année	Bestellnummer no commande	Fusszeile pied de page	Preis prix CHF	Kugel/Boule D kN	Kugel/Boule Ahl kg	Kugel/Boule S kg	Rockinger D kN	Rockinger Ahl kg	Rockinger S kg	Elektrosatz jeu électrique fahrzeugspezifisch / spécifique au véhicule 7 Pol	CHF	13 Pol	CHF
Landrover														
Discovery V	05.17-	**E3501DA F**		**388**	16.7	3500	150				*12190516C*	***217***	*21190516C*	***234***
L462	12.20	**323157 A ↑**	1)	**509**	16.3	3500	195							
Discovery V	01.21-	**323157 A ↑**	1)	**509**	16.3	3500	195						*21190523C*	***281***
L462														
Discovery Sport	02.15-	**323141 A ↑**	2)	**568**	12.5	2500	150				*12190519C*	***186***	*21190519C*	***211***
L550	04.19	**323181 A ↑**	3)	**708**	11.8	2200	135							
Discovery Sport	05.19-	**323192 A ↑**		**695**	11.3	2000	145	**bis / jusqu'au 12.20**			*12190521C*	***264***	*21190521C*	***298***
L550								**ab / à partir de 01.21**					*21500682C*	***269***
Defender 90	09.98-	**LRDK 98 F**		**770**		3500	180						*21190500C*	***152***
	01.16	**LRDK 98 KH**		**880**					5000	180				
		LRDK 98 KHF		**1117**		3500	180		5000	180				
		LRDK 98 KA		**1207**					5000	180				
		LRDK 98 KY		**712**										
		V 240		**967**					5000	140				
		V 232		**640**					5000	140				
		100 C 01 531		**352**		3500	180							
Defender 110/130	09.98-	**LRD 98 F**		**675**		3500	180							
	01.16	**LRD 98 KH**		**880**					5000	180				
Höhe Lochbild angeben		**LRD 98 KHF**		**1125**		3500	180		5000	180				
		LRD 98 KA		**1207**					5000	180				
Indiquer la hauteur de		**LRD 98 KY**		**712**										
l'entraxe de trous		**V 240**		**967**					5000	140				
		V 232		**640**					5000	140				
		100 C 01 531		**352**		3500	180							
Defender	02.20-	**2511 F**		**535**	17.2		210				*12190522C*	***212***	*21190522C*	***232***
(L663)		**LRD 21 KH**		**1306**				16		200				
		LRD 21 KA		**1633**				16		200				
		LRD 21 KX		**1132**										
		U 240		**956**				16		140				
		U 232		**629**				16		140				
		100 C 01 551		**352**	16		200							
Freelander 2	05.07-	**E3503BA F**		**274**	11.97	2300	145	**bis / jusqu'au 09.12**					*21190510C*	***278***
(LF)	11.14	**323079 A ↑**		**514**	11	2000	150	**ab / à partir de 10.12**			*12190514C*	***96***	*21190514C*	***122***
Range Rover	09.11-	**323101 F**		**305**	10.6	2000	150				*12190517C*	***242***	*21190517C*	***270***
Evoque (L538)	11.18	**323102 A ↑**		**550**	10.6	2000	150							
Range Rover	05.16-													
Evoque (L538)	11.18													
Cabrio / *cabriolet*														
Range Rover II	04.19-	**323189 F**		**424**	11.1	2000	130	**bis / jusqu'au 12.20**			*12190521C*	***264***	*21190521C*	***298***
Evoque (L551)		**323190 A ↑**		**538**	11.1	2000	130	**ab / à partir de 01.21**					*21500682C*	***269***
auch für AdBlue / *aussi pour AdBlue*														
Range Rover III	02.02-	**1356 F**		**455**	16.3	3500	140				*16400530C*	***180***	*26400530C*	***226***
L322	08.12	**1356T35 A ➔**		**542**	16.3	3500	140							
Range Rover IV	01.13-	**323107 A ↑**		**834**	16.6	3500	200				*12190516C*	***217***	*21190516C*	***234***
L405	10.21													
Range Rover V	10.21-	**2719T60 A ↑**		**612**	17.5	3500	200						*21500682C*	***269***
L460														
Range Rover	09.13-	**323121 A ↑**		**848**	16.6	3500	200				*12190516C*	***217***	*21190516C*	***234***
Sport L494	05.22													
nicht für Fahrzeuge mit Plugin Hybrid / pas *pour véhicules avec Plugin hybride*														
Range Rover	09.13-	**E3504FV A ↑**		**561**	16.66	3500	200							
Sport L494 PHEV	05.22													
nicht für SVR / pas *pour SVR*														
Range Rover	09.22-	**2769T60 A ↑**		**590**	17.2	3500	200						*21500682C*	***269***
Sport L461														
Range Rover	10.17-	**E2802AA F**		**358**	12.26	2500	150	**bis / jusqu'au 12.20**			*12500632C*	***249***	*21500632C*	***273***
Velar L560		**323171 A ↑**	4)	**566**	12.5	2500	175	**ab / à partir de 01.21**					*21500679C*	***287***

1) Bitte Original-Spoiler beim Fahrzeughändler bestellen / *Veuillez commander le pare choc origine aupres du concessionnaire*

2) für Fahrzeuge ohne Reserveradmulde / *pour véhicules sans emplacement pour roue de secours*

3) für Fahrzeuge mit Reserveradmulde / *pour véhicules avec emplacement pour roue de secours*

4) nicht für V6 und V8 / *pas pour V6 et V8*

5) auch für Plug-In Hybrid & Mild Hybrid / *aussi pour Plug-In Hybrid & Mild Hybrid*

Marke/Modell marque/modèle	Baujahr année	Bestellnummer no commande	Fusszeile pied de page	Preis prix CHF	Kugel/Boule D kN	Kugel/Boule Ahl kg	Kugel/Boule S kg	Elektrosatz jeu électrique fahrzeugspezifisch / spécifique au véhicule 7 Pol	CHF	13 Pol	CHF
Lexus											
NX 300h I (AZ10)	10.14- 11.21	**E3403AA F** **E3403AV A ↑**		**388** **592**	10.1 10.1	1620 1620	75 75			*21670503C*	***319***
NX 350h II (AZ20)	11.21-	**E3403BV A ↑**	**1)**	**589**	9.4	1500	114			*26670509C*	***243***
NX 450h II (AZ20)	11.21-										
RX 350 III (AGL1/GGL1/GYL1)	04.09- 05.12	**335357 A ↑**		**746**	11.8	2100	85				
nicht für Fahrzeuge mit Niveauregulierung / *pas pour véhicules avec correcteur d'assiette*											
RX 350 III (AGL1/GGL1/GYL1)	06.12- 10.15	**335357 A ↑**		**746**	11.8	2100	85	*12670502C*	***255***	*26400530C*	***226***
nicht für Fahrzeuge mit Niveauregulierung / *pas pour véhicules avec correcteur d'assiette*											
RX 450h III (AGL1/GGL1/GYL1)	04.09- 05.12	**335357 A ↑**		**746**	11.8	2100	85				
nicht für Fahrzeuge mit Niveauregulierung / *pas pour véhicules avec correcteur d'assiette*											
RX 450h III (AGL1/GGL1/GYL1)	06.12- 10.15	**335357 A ↑**		**746**	11.8	2100	85	*12670502C*	***255***	*26400530C*	***226***
nicht für Fahrzeuge mit Niveauregulierung / *pas pour véhicules avec correcteur d'assiette*											
RX 450h+ V (AL30)	12.22-	**E3405AA F** **E3405AV A ↑**		**258** **512**	12 12	2150 2150	146 146			*21670510C*	***310***
UX (ZA1)	03.19-	**E3404AV A ↑** **H3404AV A ↑**		**532** **614**	7.1 0	1100 0	86 75			*21670506C*	***326***

1) Um die berührungslose Funktion zum automatischen Öffnen des Kofferraums beizubehalten, müssen Sie bei Ihrem Händler einen neuen Sensor kaufen. Teilenummer 8910A-78010
Pour conserver la fonction d'ouverture automatique du coffre mains libres, vous devez acheter un nouveau capteur auprès de votre revendeur. Numéro de pièce 8910A-78010

Marke/Modell marque/modèle	Baujahr année	Bestellnummer no commande	Fusszeile pied de page	Preis prix	Kugel/Boule			Elektrosatz jeu électrique fahrzeugspezifisch / spécifique au véhicule			
					D	Ahl	S				
				CHF	kN	kg	kg	7 Pol	CHF	13 Pol	CHF
Lynk & Co											
01	12.20-	**E7200AA F**		**297**	11.5	2100	140			*21260523C*	***348***
		E7200AV A ↑		**532**	11.5	2100	140				

Marke/Modell marque/modèle	Baujahr année	Bestellnummer no commande	Fusszeile pied de page	Preis prix	Kugel/Boule			Rockinger			Elektrosatz jeu électrique fahrzeugspezifisch / spécifique au véhicule			
					D	Ahl	S	D	Ahl	S				
				CHF	kN	kg	kg	kN	kg	kg	7 Pol	CHF	13 Pol	CHF
MAN														
TGE	06.17-	**321948 F**	2,3)	**474**	17.5	3500	150				*für Fahrzeuge **mit** AHK-Vorbereitung*			
		MTC 17 F		**630**	17.2		120				*pour véhicules **avec** préparation*			
Chassis-Kabine, frontantrieb,		**MTC 17 KH**		**881**				17.2		120	*12500630C*	***112***	*21500630C*	***163***
einfachbereift		**MTC 17 KHF**		**1172**	17.2		100	17.2		120				
		MTC 17 KA		**1208**				17.2		120	*für Fahrzeuge **ohne** AHK-Vorbereitung*			
Châssis-Cabine, traction,		**MTC 17 KAF**		**1499**	17.2		100	17.2		120	*pour véhicules **sans** préparation*			
roues simples		**MTC 17 KX**		**686**							*12500629C*	***301***	*21500629C*	***338***
		U 240		**956**				17.2		120				
		U 232		**629**				17.2		120				
		100 C 01 551		**352**	17.2		120							
		DTC ARIVA	1)	**700**	Nettopreis / *prix net*									
TGE	06.17-	**321946 F**	2,3)	**469**	17.5	3500	150							
Kastenwagen		**MTK 17 F**		**750**	17.2		140							
einfachbereift ohne Trittbrett		**MTK 17 A** ↻		**996**	17.2		140							
Front- & Heckantrieb & 4x4		**MTK 17 KH**		**971**				17.2		120				
		MTK 17 KX		**795**										
Fourgon roues simples		**U 232**		**629**				17.2		140				
sans marchepied		**U KS 00**		**384**	17.2		140							
traction & propulsion & 4x4		**DTC ARIVA**	1)	**700**	Nettopreis / *prix net*									
		TB MBS 32		**250**	Trittstufe zur Befestigung links oder rechts / *marchepied pour fixation à gauche ou à droite*									

1) DTC-Gutachten für 3500 kg Anhängelast (ARIVA): - inkl. Kit 4-Loch Gegenplatte und Typenschild für 103 kW & 130 kW = Nettopreis 700.-
Attestation DTC pour 3500 kg (ARIVA) avec plaque de type et kti de contre-plaques à 4 trous pour 103 kW & 130 kW = prix net Fr. 700.-
2) Nur Anhängebock Kugel bitte separat bestellen: Artikel KK 370 (Kugel im Preis inbegriffen)
Seulement la Traverse, la boule doît être commandée séparément, article KK 370 (boule inclus dans le prix)
3) nicht für e TGE / *pas pour e TGE*

Marke/Modell marque/modèle	Baujahr année	Bestellnummer no commande	Fusszeile pied de page	Preis prix CHF	Kugel/Boule D kN	Ahl kg	S kg	Elektrosatz jeu électrique fahrzeugspezifisch / spécifique au véhicule 7 Pol	CHF	13 Pol	CHF
Maserati											
Grecale	03.22-	**E0114AV A ↑**		**576**	12.26	2500	120				
auch für GT und Modena / *aussi pour GT et Modena*											
Levante	04.16-	**E3800BA F**		**346**	13.9	2800	140				
		E3800BV A ↑		**578**	13.9	2800	140				
nicht für Dieselfahrzeuge / *pas pour les véhicules diesel*											

Marke/Modell marque/modèle	Baujahr année	Bestellnummer no commande	Fusszeile pied de page	Preis prix CHF	Kugel/Boule D kN	Kugel/Boule Ahl kg	Kugel/Boule S kg	Elektrosatz jeu électrique fahrzeugspezifisch / spécifique au véhicule 7 Pol	CHF	13 Pol	CHF
Maxus											
Deliver 9 Kastenwagen/Fourgon	01.20-	**E7101AC F**		**330**	17.2	3500	350			*21750504C*	***396***
Deliver 9 Pritschenwagen/Châssis-Cabine	06.21-	**2736 F**		**399**	17.2	3500	350			*21750508C*	***385***
EV80 Kastenwagen/Fourgon	12.17-	**2403 F**		**399**	10	1200	122			*21750501C*	***373***
EV80 Pritschenwagen/Châssis-Cabine	01.18-	**2403 F**		**399**	10	1200	122			*26750502C*	***361***
Euniq 5	02.22-	**E7100AV A ↑**		**508**	6.1	800	75				
Euniq 6	02.22-	**2804 F** **2804T35 A ➔**		**322** **447**	6.1 6.1	850 850	75 75				
eDeliver 3 Kastenwagen/Fourgon	11.20-	**2532 F**		**392**	8.6	1300	120			*21750503C*	***400***
eDeliver 7 Kastenwagen/Fourgon	12.23-	**2805 F**		**336**	10.5	1500	150			*21750511C*	***307***
eDeliver 9 Kastenwagen/Fourgon	06.21-	**E7101AC F**		**330**	17.2	3500	350			*21750504C*	***396***
eDeliver 3 Pritschenwagen/Châssis-Cabine	10.22-	**2763 F**		**395**	9.9	1200	120			*21750508C*	***385***
eDeliver 9 Pritschenwagen/Châssis-Cabine	06.21-	**2736 F**		**399**	17.2	3500	350				
Mifa 6	02.22-	**2804 F** **2804T35 A ➔**		**322** **447**	6.1 6.1	850 850	75 75				
Mifa 9	02.23-	**2740T60 A ↑**		**524**	8.2	1100	100			*21750509C*	***245***
T90	04.23-	**2727 F**		**390**	8.35	1000	100			*26500715C*	***128***

Marke/Modell marque/modèle	Baujahr année	Bestellnummer no commande	Fusszeile pied de page	Preis prix CHF	Kugel/Boule D kN	Kugel/Boule Ahl kg	Kugel/Boule S kg	Rockinger D kN	Rockinger Ahl kg	Rockinger S kg	Elektrosatz jeu électrique fahrzeugspezifisch / spécifique au véhicule 7 Pol	CHF	13 Pol	CHF
Mazda														
2 DE	10.07- 10.14	**0587 A ↑**		**478**	7	1344	75				16120507C	***168***	26400007C	***70***
2 DJ	11.14-	**343076 A ↑**	**1)**	**502**	7	1200	50						26120520C	***246***
2 XP21	03.22-	**E6411DS A ➔**	**2,3**	**471**	6.5	1100	79	**bis/jusqu'au 01.24** **ab/à partir de 02.24**			12500703C	***341***	21500703C *21500737C*	***366*** ***225***
3 Schrägheck / *avec hayon*	11.03- 09.13	**343038 A ↑**		**438**	8.7	1590	75				16120510C	***161***	26120510C	***178***
nicht für MPS (260 PS) und für Fahrzeuge mit Sportstoßfänger / *pas pour MPS (260 CV) et véhicules avec les pare-chocs sport*														
3 BM,BN Schrägheck/*avec hayon*	10.13- 10.18	**343073 F** **343074 A ↑**		**277** **462**	9.16 9.16	1800 1800	75 75				12120518C	***222***	21120518C	***262***
3 BP Schrägheck/*avec hayon*	11.18-	**343114 F** **343115 A ↑**		**320** **496**	7.7 7.7	1300 1300	80 80				12120527C	***361***	21120527C	***383***
3 Stufenheck / *avec coffre*	11.03- 03.09	**343038 A ↑**		**438**	8.7	1590	75				16120510C	***161***	26120510C	***178***
nicht für MPS (260 PS) und für Fahrzeuge mit Sportstoßfänger / *pas pour MPS (260 CV) et véhicules avec les pare-chocs sport*														
5 CW	10.10- 01.18	**0593 B** **343063 A ↑**		**280** **492**	10 9.8	1959 1700	90 75						*21120512C*	***279***
6 GY Kombi / *Break*	02.02- 08.07	**1371T38 A ➔**		**475**	9.4	1800	75				*16120505C*	***148***	*26120505C*	***279***
6 GH Kombi / *Break*	04.08- 01.13	**E4002BA F** **E4002BV A ↑**		**338** **519**	10.05 10.05	2000 2000	75 75							
nicht für 4x4 / MPS / *pas pour 4x4 / MPS*														
6 GJ,GL Kombi / *Break*	02.13- 06.18	**E4002DA F** **343071 A ↑**	**4)**	**277** **496**	10.79 10.1	2200 1800	90 75						*21120524C*	***269***
6 GJ,GL Kombi / *Break*	07.18-	**E4002DA F** **343071 A ↑**	**4)**	**343** **496**	10.79 10.1	2200 1800	90 75							
6 GH Limousine / *Berline*	02.08- 01.13	**E4002BA F** **E4002BV A ↑**		**338** **519**	10.05 10.05	2000 2000	75 75				*16120505C*	***148***	*26120505C*	***179***
nicht für 4x4 / MPS / *pas pour 4x4 / MPS*														
B-Serie (UF) **B-Serie (UN)** **BT-50**	96-99 00-05 06.12- 12.20	**MBT 06 F** **MBT 06 KH** **MBT 06 KHF** **MBT 06 KA** **MBT 06 KAF** **MBT 06 KY** **V 240** **V 232** **V KJ 120**		**1007** **1220** **1517** **1547** **1844** **1080** **967** **640** **444**		3000 3000 3000 3000	140 100 100 140		 3000 3000 3000 3000 3000 3000 	 140 140 140 140 140 140 	***07.99-10.06*** ***ab / à partir de 11.06-*** *16500520C*	 ***163***	 *26500517C* *26500520C*	 ***109*** ***180***
BT-50	06.12- 12.20	**307613 F**		**392**	16.4	3500	225							
für Fahrzeuge mit integrierter Trittstufe im Stoßfänger / *pour véhicules avec marchepied integré au pare-chocs*														
CX-3	06.15- 12.21	**343087 F** **343088 A**		**322** **529**	7.6 7.6	1200 1200	75 75						*26120520C*	**246**
CX-30	09.19-	**343117 F** **343118 A ↑**	**2)**	**326** **528**	8.3 8.3	1300 1300	96 96						*21120526C*	**268**
CX-60	08.22-	**E4013BA F** **4512 A ↑** **4512 C ↑**	**5,6)** **2,4)** **5)**	**331** **563** **625**	13 13 13	2600 2500 2500	159 130 130						*21120529C*	**265**
CX-5 KE	08.11- 03.17	**343053 F** **343056 A ↑**		**355** **584**	10.8 10.8	2100 2100	100 100						*21120524C*	***269***
CX-5 KF	05.17-	**E4009BA F** **343112 A ↑**	**2,5)** **5)**	**308** **514**	11.48 10.8	2200 2000	90 132							
MX-30	09.20-	**H4012AV A ↑**		**555**	0	0	75						*21120526C*	**268**

1) nicht für Hybrid / *pas pour hybrid*
2) auch für Hybrid / *aussi pour hybrid*
3) nicht für Modell e-SKYACTIV M Hybrid / *pas pour le modèle e-SKYACTIV M Hybrid*
4) nicht für AdBlue / *pas pour AdBlue*
5) auch für AdBlue / *aussi pour AdBlue*
6) auch für Benziner / *aussi pour essence*

Marke/Modell marque/modèle	Baujahr année	Bestellnummer no commande	Fusszeile pied de page	Preis prix CHF	Kugel/Boule D kN	Kugel/Boule Ahl kg	Kugel/Boule S kg	Rockinger D kN	Rockinger Ahl kg	Rockinger S kg	Elektrosatz jeu électrique fahrzeugspezifisch / spécifique au véhicule 7 Pol	CHF	13 Pol	CHF
Mercedes														
A-Klasse	12.04-	**313171 F**		**275**	8.5	1500	80				*12040510C*	***284***	*21040510C*	***307***
Typ W169	09.12	**313231 A ↑**		**414**	8.5	1500	80							
A-Klasse	09.12-	**313396 F**	**1,2)**	**315**	9.2	1500	80						*21040531C*	***303***
Typ W176	05.18	**313398 A ↑**		**473**	9.2	1500	80							
A-Klasse	05.19-	**313639 F**	**3,4**	**347**	10.7	2100	120				für Fahrzeuge **ohne** AHK-Vorbereitung			
Typ V117		**313640 A ↑**		**470**	10.7	2100	120				*pour véhicules **sans** préparation d'attelage*			
													21040541C	***258***
A-Klasse	05.18-										für Fahrzeuge **mit** AHK-Vorbereitung			
Typ W177											*pour véhicules **avec** préparation d'attelage*			
													21500641C	***163***
B-Klasse	06.05-	**313171 F**		**275**	8.5	1500	80				*12040510C*	***284***	*21040510C*	***307***
Typ W245	10.11	**313231 A ↑**		**414**	8.5	1500	80							
B-Klasse	11.11-	**313396 F**	**2,5,6)**	**315**	9.2	1500	80						*21040531C*	***303***
Typ W246	12.18	**313398 A ↑**		**473**	9.2	1500	80							
B-Klasse	02.19-	**313639 F**		**347**	10.7	2100	120				für Fahrzeuge **ohne** AHK-Vorbereitung			
Typ W247		**313640 A ↑**		**470**	10.7	2100	120				*pour véhicules **sans** préparation d'attelage*			
													21040541C	***258***
											für Fahrzeuge **mit** AHK-Vorbereitung			
											*pour véhicules **avec** préparation d'attelage*			
													21500641C	***163***
C-Klasse	07.16-	**313431 F**	**7,8,9)**	**364**	10.5	1900	85	**bis / jusqu'au 06.18**			*12040530C*	***230***	*21040530C*	***261***
Cabrio Typ A205	03.23	**313432 A ↑**	**7,8,10)**	**525**	10.5	1900	85	**ab / à partir de 07.18**			*12040543C*	***252***	*21040543C*	***281***
C-Klasse	06.11-	**313214 F**		**360**	10.2	1900	75				*12040518C*	***293***	*21040518C*	***319***
Coupé Typ C204	09.15	**313438 A ↑**		**554**	10.2	1900	75							
C-Klasse	12.15-	**313431 F**	**7,8,9)**	**364**	10.5	1900	85	**bis / jusqu'au 06.18**			*12040530C*	***230***	*21040530C*	***261***
Coupé Typ C205	03.23	**313432 A ↑**	**7,8,10)**	**525**	10.5	1900	85	**ab / à partir de 07.18**			*12040543C*	***252***	*21040543C*	***281***
C-Klasse	06.01-	**313166 F**	**11)**	**316**	9.1	1600	75						*21040509C*	***323***
Kombi/*Break Typ S203*	09.07	**313167 A ↑**		**532**	9.1	1600	75							
C-Klasse	12.07-	**313214 F**	**8,9,12)**	**360**	10.2	1900	75				*12040518C*	***293***	*21040518C*	***319***
Kombi/*Break Typ S204*	08.14	**313438 A ↑**		**554**	10.2	1900	75							
C-Klasse	09.14-	**313431 F**	**7,8,9,13)**	**364**	10.5	1900	85	**bis / jusqu'au 06.18**			*12040530C*	***230***	*21040530C*	***261***
Kombi/*Break Typ S205*	02.21	**313432 A ↑**		**525**	10.5	1900	85	**ab / à partir de 07.18**			*12040543C*	***252***	*21040543C*	***281***
C-Klasse	06.21-	**E4112FA F**	**3,14,15)**	**341**	10.6	1900	129						*SET1259*	***213***
Kombi/*Break Typ S206*		**E4112FV A ↑**		**569**	10.6	1900	129							
C-Klasse	06.00-	**313166 F**	**11)**	**316**	9.1	1600	75						*21040509C*	***323***
Limousine/*Berline*	02.07	**313167 A ↑**		**532**	9.1	1600	75							
Typ W203														
C-Klasse	03.07-	**313214 F**	**8,9,12)**	**360**	10.2	1900	75				*12040518C*	***293***	*21040518C*	***319***
Limousine/*Berline*	01.14	**313438 A ↑**	**6,9,12)**	**554**	10.2	1900	75							
Typ W204														
C-Klasse	03.14-	**313431 F**	**7,8,9,13)**	**364**	10.5	1900	85	**bis / jusqu'au 06.18**			*12040530C*	***230***	*21040530C*	***261***
Limousine/*Berline*	02.21	**313432 A ↑**		**525**	10.5	1900	85	**ab / à partir de 07.18**			*12040543C*	***252***	*21040543C*	***281***
Typ W205														
C-Klasse	06.21-	**E4112FA F**	**3,14,15)**	**341**	10.6	1900	129						*SET1259*	***213***
Limousine/*Berline*		**E4112FV A ↑**		**569**	10.6	1900	129							
Typ W206														
Citan	10.12-	**316268 F**	**16,17)**	**241**	8.2	1350	75				*12500581C*	***159***	*21500665C*	***192***
Typ W415	08.21	**316316 F**	**17,18)**	**291**	7.19	1100	75							
		316269 A →	**16,17)**	**463**	8.2	1350	75							
Citan	10.21-	**316492 F**		**366**	9.4	1500	114				*für Fahrzeuge **ohne** Vorbereitung*			
Typ W420		**E5218ES A →**	**19,20)**	**578**	9.1	1500	111				*pour véhicules **sans** préparation*			
		NTS 23 KH		**1311**				8.6		100	*12500673C*	***284***	*21500673C*	***307***
		NTS 23 KX		**1137**										
		U 240	**21)**	**956**				8.6		100	für Fahrzeuge **mit** AHK-Vorbereitung			
		U 232		**629**				8.6		100	*pour véhicules **avec** préparation d'attelage*			
		100 C 01 531		**352**	8.6		100						*26500700C*	***234***
CLA	04.13-	**313396 F**	**2,8)**	**315**	9.2	1500	80						*21040531C*	***303***
Typ C117	03.19	**313503 A ↑**		**506**	10.2	1900	80							
CLA Shooting Brake	03.15-													
Typ X117	03.19													

Marke/Modell marque/modèle	Baujahr année	Bestellnummer no commande	Fusszeile pied de page	Preis prix CHF	Kugel/Boule D kN	Kugel/Boule Ahl kg	Kugel/Boule S kg	Rockinger D kN	Rockinger Ahl kg	Rockinger S kg	Elektrosatz jeu électrique fahrzeugspezifisch / spécifique au véhicule 7 Pol	CHF	13 Pol	CHF
Mercedes	(Fortsetzung / suite)													
CLA	03.19-	**313639 F**	3,4)	**347**	10.7	2100	120				für Fahrzeuge **ohne** AHK-Vorbereitung			
Typ C118		**313640 A ↑**		**470**	10.7	2100	120				*pour véhicules **sans** préparation d'attelage*			
													21040541C	***258***
CLA Shooting Brake	07.19-										für Fahrzeuge **mit** AHK-Vorbereitung			
Typ X118											*pour véhicules **avec** préparation d'attelage*			
													21500641C	***163***
CLS Shooting Brake	10.12-	**313371 F**	8)	**359**	11.49	2100	84				*12040518C*	***293***	*21040518C*	***319***
Typ X218	12.17	**313373 A ↑**		**586**	11.49	2100	84							
E-Klasse	03.10-	**313214 F**	6,12)	**360**	10.2	1900	75							
Cabrio Typ A207	12.16	**313438 A ↑**		**554**	10.2	1900	75							
E-Klasse	09.17-	**2233T60 A ↑**	22)	**577**	10.25	1800	100				*12040535C*	***218***	*21040535C*	***259***
Cabrio Typ A238	08.23													
E-Klasse	05.09-	**313214 F**	6,12)	**360**	10.2	1900	75				*12040518C*	***293***	*21040518C*	***319***
Coupé Typ C207	12.16	**313438 A ↑**		**554**	10.2	1900	75							
E-Klasse	04.17-	**2233T60 A ↑**	22)	**577**	10.25	1800	100				*12040535C*	***218***	*21040535C*	***259***
Coupé Typ C238	08.23													
E-Klasse	09.09-	**313371 F**	8)	**359**	11.49	2100	84				*12040518C*	***293***	*21040518C*	***319***
Kombi/*Break Typ S212*	03.16	**313373 A ↑**		**589**	11.49	2100	84							
E-Klasse	04.16-	**313523 F**	8,23)	**330**	11.8	2100	140				*12040535C*	***218***	*21040535C*	***259***
Kombi/*Break Typ S213*	08.23	**313524 A ↑**		**503**	11.8	2100	140							
E-Klasse	06.23-	**2790T60 A ↑**	15,24)	**530**	13	2100	84							
Kombi/*Break Typ S214*														
E-Klasse	03.02-	**E4115BV A ↑**	6,12)	**534**	10.11	1900	76						*21040508C*	***299***
Limousine/*Berline*	02.09													
Typ W211														
E-Klasse	03.09-	**E4115CA F**	12)	**317**	11.18	2150	100				*12040518C*	***293***	*21040518C*	***319***
Limousine/*Berline*	12.15	**313361 A ↑**		**547**	11.4	2100	84							
Typ W212														
E-Klasse	04.16-	**313523 F**	8,23)	**330**	11.8	2100	140				*12040535C*	***218***	*21040535C*	***259***
Limousine/*Berline*	08.23	**313524 A ↑**		**503**	11.8	2100	140							
Typ W213														
E-Klasse	08.23-	**2790T60 A ↑**	15,24)	**530**	13	2100	84							
Limousine/*Berline*														
Typ W214														
EQA	02.21-	**E4133BV A ↑**	15)	**517**	9.9	2050	82				für Fahrzeuge **ohne** AHK-Vorbereitung			
Typ H243											*pour véhicules **sans** préparation d'attelage*			
													21040541C	***258***
											für Fahrzeuge **mit** AHK-Vorbereitung			
EQB	11.21-	**H4135AV A ↑**	15)	**573**	0	0	80				*pour véhicules **avec** préparation d'attelage*			
Typ X243													*21500641C*	***163***
EQC	05.19-	**313562 A ↑**		**499**	13.3	2600	160				*12040543C*	***252***	*21040543C*	***281***
Typ N293														
EQV	10.20-	**313435 F**		**264**	13.8	2500	100						*21040533C*	***258***
Typ BR447	02.24	**313436 A ↑**		**484**	13.8	2500	100				Erweiterungssatz für Fz. **ohne Vorbereitung**			
											*Kit suppl. pour véhicules **sans préparation***			
													22040533C	***113***
EQV	03.24-	**313435 F**		**264**	13.8	2500	100						*21040558C*	***245***
Typ BR447		**313436 A ↑**		**484**	13.8	2500	100				Erweiterungssatz für Fz. **ohne Vorbereitung**			
											*Kit suppl. pour véhicules **sans préparation***			
													22040533C	***113***
G	79-	**SDP 79 KH**		**898**					6000	180				
(Steyr Daimler Puch)	98	**SDP 79 KHF**		**1195**		3500	100		6000	180				
		SDP 79 KA		**1225**					6000	180				
		SDP 79 KAF		**1522**		3500	100		6000	180				
		SDP 79 KY		**666**										
		V 240		**967**					6000	140				
		V 232		**640**					6000	140				
		100 C 01 551		**352**		3500	140							

Marke/Modell marque/modèle	Baujahr année	Bestellnummer no commande	Fusszeile pied de page	Preis prix	Kugel/Boule			Rockinger			Elektrosatz jeu électrique fahrzeugspezifisch / spécifique au véhicule			
					D	Ahl	S	D	Ahl	S				
				CHF	kN	kg	kg	kN	kg	kg	7 Pol	CHF	13 Pol	CHF
Mercedes	(Fortsetzung / suite)													
G	99-	**SDP 99 KH**		**829**					6000	180				
nur für 2-teilige	04.18	**SDP 99 KHF**		**1126**		3500	100		6000	180				
Stossstange oder		**SDP 99 KA**		**1156**					6000	180				
ausschneiden/		**SDP 99 KAF**		**1453**		3500	100		6000	180				
seulement pour		**SDP 79 KY**		**666**										
pare-chocs en deux		**V 240**		**967**					6000	140				
éléments ou découpe		**V 232**		**640**					6000	140				
nécessaire		**100 C 01 551**		**352**		3500	140							
G	99-	**MBG 99 F**		**503**	17.2		150							
nur für 2-teilige	04.18	**MBG 99 KH**		**733**				17.2		150				
Stossstange oder		**MBG 99 KA**		**1060**				17.2		150				
ausschneiden/		**MBG 99 KX**		**559**										
seulement pour		**U 240**		**956**				17.2		140				
pare-chocs en deux		**U 232**		**629**				17.2		140				
éléments ou découpe		**100 C 01 551**		**352**	17.2		150							
nécessaire		**SHL1**		**22**	Steckdosenhalter / support de prise									
G	01.19-	**MBG 19 F**		**672**	17.2		150							
Ausschnitt erforderlich		**MBG 19 KH**		**907**				17.2		150				
découpe nécessaire		**MBG 19 KA**		**1234**				17.2		150				
		MBG 19 KX		**769**										
		U 240		**956**				17.2		140				
		U 232		**629**				17.2		140				
		100 C 01 551		**352**	17.2		150							
GL	09.06-	**E4117CA F**		**361**	16.4	3500	200				*12040514C*	***346***	*21040514C*	***378***
Typ X164	11.12	**313421 A ↑**	**6,25)**	**790**	16.54	3500	135							
GL	12.12-	**E4117CA F**	**8,12)**	**361**	16.4	3500	200				*12040528C*	***259***	*21400517C*	***295***
Typ X166	12.15	**313421 A ↑**	**6,25)**	**790**	16.54	3500	135							
GLA	12.13-	**313401 F**	**6)**	**371**	10.2	1900	80						*21040531C*	***303***
Typ X156	02.20	**313503 A ↑**	**8)**	**506**	10.2	1900	80							
GLA	04.20-	**313639 F**	**4,19,24)**	**347**	10.7	2100	120						*21040541C*	***258***
Typ H247		**313640 A ↑**		**470**	10.7	2100	120							
auch für GLA 35 AMG & GLA 45 AMG / *aussi pour GLA 35 AMG & GLA 45 AMG*														
GLB	11.19-	**313639 F**	**3,19,24)**	**347**	10.7	2100	120				für Fahrzeuge **ohne** AHK-Vorbereitung			
Typ X247		**313640 A ↑**		**470**	10.7	2100	120				*pour véhicules **sans** préparation d'attelage*			
													21040541C	***258***
											für Fahrzeuge **mit** AHK-Vorbereitung			
											*pour véhicules **avec** préparation d'attelage*			
													21500641C	***163***
GLC	09.15-	**313402 F**	**8,10,26)**	**349**	13.2	2500	100	**bis / jusqu'au 06.19**			*12040530C*	***230***	*21040530C*	***261***
Typ X253	07.22	**313403 A ↑**		**514**	13.2	2500	100	**ab / à partir de 07.19**			*12040543C*	***252***	*21040543C*	***281***
Wenn Hybrid Rahmenverstärkungssatz (A 253 610 45 00) bei Mercedes bestellen / *Si hybride commander le kit de renfort de cadre (A 253 610 45 00) chez Mercedes*														
GLC	07.22-	**E4128CV A ↑**	**12,15,27)**	**513**	12.8	2600	156						*SET1259*	***213***
Typ X254														
GLC Coupé	06.16-	**E4128BV A ↑**	**12,15,27)**	**495**	13.6	2825	166						*21040530C*	***261***
Typ C253	05.19													
GLC Coupé	05.19-	**E4128BV A ↑**	**12,15,27)**	**495**	13.6	2825	166				*12040543C*	***252***	*21040543C*	***281***
Typ C253	03.23													
GLC Coupé	07.23-	**E4130CV A ↑**	**12,15,27)**	**513**	12.8	2600	156							
Typ C254														
GLE Coupé	07.15-	**313515 A ↑**		**846**	16.8	3500	140						*21040525C*	***325***
Typ C292	08.19													
GLE	08.15-	**E4117DA F**		**385**	16.4	3500	200							
Typ W166	02.19	**313406 A ↑**	**8)**	**898**	16.8	3500	140							
GLE	03.19-	**313661 F**	**3,28)**	**479**	16.4	3500	200						*21040548C*	***241***
Typ W167 / V167		**313662 A ↑**		**666**	16.4	3500	200							
GLK	10.08-	**313433 F**		**287**	12.8	2500	100						*21040517C*	***291***
Typ X204	12.15	**313434 A ↑**		**601**	12.8	2500	100							
GLS	03.16-	**E4117DA F**	**12,15)**	**385**	16.4	3500	200				*12040528C*	***259***	*21400517C*	***291***
Typ X166	04.19	**313421 A ↑**	**6,25)**	**790**	16.54	3500	135							
GLS	10.19-	**E4129BV A ↑**		**559**	16.6	3500	203						*21040548C*	***241***
Typ X167														

Marke/Modell marque/modèle	Baujahr année	Bestellnummer no commande	Fusszeile pied de page	Preis prix	Kugel/Boule			Rockinger			Elektrosatz jeu électrique fahrzeugspezifisch / spécifique au véhicule			
					D	Ahl	S	D	Ahl	S				
				CHF	kN	kg	kg	kN	kg	kg	7 Pol	CHF	13 Pol	CHF
Mercedes	(Fortsetzung / suite)													
M-Klasse / Classe	03.98-	**1121 F**	6,12)	**404**	15.1	3400	135						*313134300113*	***99***
Typ W163	12.00	**MMK 98 KH**		**943**				14.0	2830	100				
Für Anhängerbetrieb sind Originalverstärkungen erforderlich (nicht für 1121 F)		**MMK 98 KA**		**1270**				14.0	2830	100				
		MMK 98 KX		**769**										
		U 240		**856**				14.0	2830	100				
Pour traction de remorque le renforcement d'origine est nécessaire (pas pour 1121 F)		**U 232**		**629**				14.0	2830	100				
		100 C 01 551		**352**	14.0	2830	100							
M-Klasse / Classe	01.01-	**1121 F**	6,12)	**404**	15.1	3400	135							
Typ W163	07.05	**MMK 01 KH**		**943**				14.0	2830	100				
Für Anhängerbetrieb sind Originalverstärkungen erforderlich (nicht für 1121 F)		**MMK 01 KA**		**1270**				14.0	2830	100				
		MMK 01 KX		**769**										
		U 240		**856**				14.0	2830	100				
Pour traction de remorque le renforcement d'origine est nécessaire (pas pour 1121 F)		**U 232**		**629**				14.0	2830	100				
		100 C 01 551		**352**	14.0	2830	100							
M-Klasse	07.05-	**E4117CA F**	3,15)	**361**	16.4	3500	200				*12040512C*	***321***	*21040512C*	***347***
Typ W164	11.11	**313340 A ↑**		**793**	16.0	3500	135				*EPH01*		*EPH01*	
M-Klasse	11.11-	**E4117DA F**	12)	**385**	16.4	3500	200						*21040525C*	***325***
Typ W166	07.15	**313406 A ↑**	6)	**898**	16.8	3500	140							
Sprinter 200/300	04.06-	**MSC 06 F**		**691**	16.6	3000	100				für Fahrzeuge **ohne** AHK-Vorbereitung			
W906	05.18	**MSC 06 FS**		**835**	17.2	3500	150				*pour véhicules **sans** préparation d'attelage*			
Chassis-Kabine		**MSC 06 KH**		**1034**				17.2	3500	150	*12500521C*	***301***	*21500521C*	***338***
einfachbereift		**MSC 06 KHF**		**1325**	17.2	3500	100	17.2	3500	150				
pneus simples		**MSC 06 KA**		**1361**				17.2	3500	150	für Fahrzeuge **mit** AHK-Vorbereitung			
		MSC 06 KAF		**1652**	17.2	3500	100	17.2	3500	150	*pour véhicules **avec** préparation d'attelage*			
		MSC 06 KX		**860**									*21500635C*	***156***
		U 240		**956**				17.2	3500	140				
		U 232		**629**				17.2	3500	140				
		100 C 01 551		**352**	17.2	3500	150	**Höhe Kugel / *hauteur boule* ca. 53 cm**						
		U KS 120		**428**	16	3000	150	**Höhe Kugel / *hauteur boule* ca. 50 cm**						
Sprinter 200/300	04.06-	**MSCB 06 FS**		**851**	17.2	3500	150							
W906	05.18	**MSCB 06 KH**		**1055**				17.2	3500	150				
Chassis-Kabine		**MSCB 06 KHF**		**1346**	17.2	3500	100	17.2	3500	150				
einfachbereift mit		**MSCB 06 KA**		**1382**				17.2	3500	150				
zusätzlichem Federblatt		**MSCB 06 KAF**		**1673**	17.2	3500	100	17.2	3500	150				
pneus simples avec		**MSCB 06 KX**		**881**										
lamelle de ressort		**U 240**		**956**				17.2	3500	140				
supplémentaire		**U 232**		**629**				17.2	3500	140				
		100 C 01 551		**352**	17.2	3500	150							
		U KS 120		**428**	16.0	3000	150							
Sprinter 200/300	04.06-	**MSC4 06 F**	29)	**829**	17.2	3500	150							
W906	05.18	**MSC4 06 KH**		**1059**				17.2	3500	150				
Chassis-Kabine		**MSC4 06 KA**		**1386**				17.2	3500	150				
einfachbereift		**MSC4 06 KX**		**911**										
pneus simples		**U 240**		**956**				17.2	3500	140				
4X4		**U 232**		**629**				17.2	3500	140				
		100 C 01 551		**352**	17.2	3500	150							
Sprinter 500	04.06-	**MS5C 06 F**		**823**	17.2		150							
W906	05.18	**MS5C 06 KH**		**1068**				20.2		150				
Chassis-Kabine		**MS5C 06 KA**		**1395**				20.2		150				
doppeltbereift		**MS5C 06 KHF**		**1378**	17.2		100	20.2		150				
pneus jumlées		**MS5C 06 KAF**		**1705**	17.2		100	20.2		150				
		MS5C 06 KX		**888**										
		U 240		**956**				17.2		140				
		U 232		**629**				17.2		140				
		100 C 01 531		**352**	17.2		150							

Marke/Modell marque/modèle	Baujahr année	Bestellnummer no commande	Fusszeile pied de page	Preis prix	Kugel/Boule			Rockinger			Elektrosatz jeu électrique fahrzeugspezifisch / spécifique au véhicule			
					D	Ahl	S	D	Ahl	S				
				CHF	kN	kg	kg	kN	kg	kg	7 Pol	CHF	13 Pol	CHF
Mercedes	(Fortsetzung / suite)													
Sprinter 200/300	04.06-	**MSK 06 F**		**786**	16.6		100				für Fahrzeuge **ohne** AHK-Vorbereitung			
W906	05.18	**MSK 06 FS**		**888**	17.2		150				*pour véhicules **sans** préparation d'attelage*			
Kastenwagen/*Fourgon*		**MSK 06 KH**		**1127**				17.2		150	*12500521C*	***301***	*21500521C*	***338***
Radstand/*empattement*		**MSK 06 KH1**		**1162**	**50 mm höher/*plus haut***			16.0		150				
3665mm & 4325mm		**MSK 06 KA**		**1454**				17.2		150	für Fahrzeuge **mit** AHK-Vorbereitung			
einfachbereift ohne		**MSK 06 KX**		**953**							*pour véhicules **avec** préparation d'attelage*			
Trittbrett / *pneus*		**U 240**		**956**				17.2		140			*21500635C*	***156***
simples sans		**U 232**		**629**				17.2		140				
marchepied		**100 C 01 531**		**352**	17.2		150							
Sprinter 200/300	04.06-	**MSKK 06 F**		**888**	17.2		150							
W906	05.18	**MSKK 06 KH**		**1127**				17.2		150				
Kastenwagen/*Fourgon*		**MSKK 06 KH1**		**1162**	**50 mm höher/*plus haut***			16.0		150				
Radstand/*empattement*		**MSKK 06 KA**		**1454**				17.2		150				
3250mm einfachbereift		**MSKK 06 KX**		**961**										
ohne Trittbrett / *pneus*		**U 240**		**956**				17.2		140				
simples sans		**U 232**		**629**				17.2		140				
marchepied		**100 C 01 531**		**352**	17.2		150							
Sprinter 200/300	04.06-	**MSKT 06 F**		**865**	16		100							
W906	05.18	**MSKT 06 FS**		**994**	17.2		150							
Kastenwagen/*Fourgon*		**MSKT 06 A➔**		**1068**	13		100							
Radstand/*empattement*		**MSKT 06 KH**	**30)**	**1238**				17.2		150				
3665mm & 4325mm		**MSKT 06 KH1**		**1273**	**50 mm höher/*plus haut***			16.0		150				
einfachbereift mit		**MSKT 06 KA**		**1565**				17.2		150				
Trittbrett W73 / *pneus*		**MSKT 06 KX**		**1064**										
simples avec		**U 240**		**956**				17.2		140				
avec marchepied W73		**U 232**		**629**				17.2		140				
		100 C 01 531		**352**	17.2		150							
Sprinter 200/300	04.06-	**MSKT 06 F**		**865**	16		100							
W906	05.18	**MSKT 06 A➔**		**1068**	13		100							
Kastenwagen/*Fourgon*		**MSKKT 06 KH**	**30)**	**1238**				17.2		150				
Radstand/empattement		**MSKKT 06 KH1**		**1273**	**50 mm höher/*plus haut***			16.0		150				
3250mm		**MSKKT 06 KA**		**1565**				17.2		150				
einfachbereift mit		**MSKKT 06 KX**		**1064**										
Trittbrett W73 / *pneus*		**U 240**		**956**				17.2		140				
simples avec		**U 232**		**629**				17.2		140				
marchepied W73		**100 C 01 531**		**352**	17.2		150							
Sprinter 500	04.06-	**MS5K 06 F**		**897**	17.2		150							
W906	05.18	**MSK 06 KH**		**1127**				17.2		150				
Kastenwagen/*Fourgon*		**MSK 06 KA**		**1454**				17.2		150				
Radstand/empattement		**MSK 06 KX**		**953**										
4325mm doppelbereift		**U 240**		**956**				17.2		140				
ohne Trittbrett / *roues*		**U 232**		**629**				17.2		140				
jumlées sans		**100 C 01 551**		**352**	17.2		150							
marchepied														
Sprinter 500	04.06-	**MS5KT 06 F**		**1008**	17.2		150							
W906	05.18	**MSKT 06 KH**	**30)**	**1238**				17.2		150				
Kastenwagen/*Fourgon*		**MSKT 06 KA**		**1565**				17.2		150				
Radstand/*empattement*		**MSKT 06 KX**		**1064**										
4325mm doppelbereift		**U 240**		**956**				17.2		140				
mit Trittbrett W73		**U 232**		**629**				17.2		140				
roues jumlées		**100 C 01 551**		**352**	17.2		150							
avec marchepied W73														
Sprinter 500	04.06-	**MS5KK 06 F**		**920**	17.2		120							
W906	05.18	**MS5KK 06 KH**		**1150**				17.2		120				
Kastenwagen/*Fourgon*		**MS5KK 06 KA**		**1477**				17.2		120				
Radstand/*empattement*		**MS5KK 06 KX**		**984**										
3665mm doppelbereift		**U 240**		**956**				17.2		120				
ohne Trittbrett / roues		**U 232**		**629**				17.2		120				
jumlées sans		**100 C 01 551**		**352**	17.2		120							
marchepied														

Marke/Modell marque/modèle	Baujahr année	Bestellnummer no commande	Fusszeile pied de page	Preis prix	Kugel/Boule			Rockinger			Elektrosatz jeu électrique fahrzeugspezifisch / spécifique au véhicule			
					D	Ahl	S	D	Ahl	S				
				CHF	kN	kg	kg	kN	kg	kg	7 Pol	CHF	13 Pol	CHF
Mercedes	(Fortsetzung / suite)													
Sprinter 200/300	06.18-	**MSC 18 F**		**691**	16.6		100				für Fahrzeuge **mit** AHK-Vorbereitung			
W907		**MSC 18 FS**		**830**	17.2		150				*pour véhicules **avec** préparation d'attelage*			
Chassis-Kabine		**MSC 18 KH**		**1034**				17.2		150	*12040538C*	***337***	*21040538C*	***361***
einfachbereift		**MSC 18 KHF**		**1325**	17.2		100	17.2		150				
pneus simples		**MSC 18 KA**		**1361**				17.2		150	für Fahrzeuge **ohne** AHK-Vorbereitung			
		MSC 18 KAF		**1652**	17.2		100	17.2		150	*pour véhicules **sans** préparation d'attelage*			
		MSC 18 KX		**860**							*12040539C*	***316***	*21040539C*	***415***
		U 232		**629**				17.2		140				
		U 240		**956**				17.2		140				
		100 C 01 551		**352**	17.2		150	**Höhe Kugel / *hauteur boule* ca. 53 cm**						
		U KS 120		**428**	16.0		150	**Höhe Kugel / *hauteur boule* ca. 50 cm**						
Sprinter 200/300	06.18-	**MSCB 18 FS**		**851**	17.2		150							
W907		**MSCB 18 KH**		**1055**				17.2		150				
Chassis-Kabine		**MSCB 18 KHF**		**1346**	17.2		100	17.2		150				
einfachbereift mit		**MSCB 18 KA**		**1382**				17.2		150				
zusätzlichem Federblatt		**MSCB 18 KAF**		**1673**	17.2		100	17.2		150				
		MSCB 18 KX		**881**										
pneus simples avec		**U 232**		**629**				17.2		140				
lamelle de ressort		**U 240**		**956**				17.2		140				
supplémentaire		**100 C 01 551**		**352**	17.2		150							
		U KS 120		**428**	16		150							
Sprinter 200/300	06.18-	**MSC4 18 F**	**29)**	**819**	17.2		150							
W907		**MSC4 18 KH**		**1059**				17.2		150				
Chassis-Kabine		**MSC4 18 KA**		**1386**				17.2		150				
einfachbereift		**MSC4 18 KX**		**911**										
pneus simples		**U 232**		**629**				17.2		140				
4X4		**U 240**		**956**				17.2		140				
		100 C 01 551		**352**	17.2		150							
Sprinter 200/300	06.18-	**MSCU 18 F**		**834**	17.2		150							
W907		**MSCU 18 KH**		**1010**				17.2		150				
Chassis-Kabine		**MSCU 18 KHF**		**1301**	17.2		100	17.2		150				
einfachbereift mit		**MSCU 18 KA**		**1337**				17.2		150				
Unterfahrschutz		**MSCU 18 KAF**		**1628**	17.2		100	17.2		150				
		MSCU 18 KX		**836**										
pneus simples avec		**U 232**		**629**				17.2		140				
barre antiencastrement		**U 240**		**956**				17.2		140				
		100 C 01 551		**352**	17.2		150							
Sprinter 500	06.18-	**MS5C 18 F**		**823**	17.2		150							
W907		**MS5C 18 KH**		**1068**				20.2		150				
Chassis-Kabine		**MS5C 18 KHF**		**1378**	17.2		100	20.2		150				
doppeltbereift		**MS5C 18 KA**		**1395**				20.2		150				
pneus jumlées		**MS5C 18 KAF**		**1705**	17.2		100	20.2		150				
		MS5C 18 KX		**888**										
		U 232		**629**				17.2		140				
		U 240		**956**				17.2		140				
		100 C 01 531		**352**	17.2		150							
Sprinter 200/300	06.18-	**MSK 18 F**		**786**	16.0		100							
W907		**MSK 18 FS**		**893**	17.2		150							
Kastenwagen/*Fourgon*		**MSK 18 KH**		**1127**				17.2		150				
Radstand/*empattement*		**MSK 18 KA**		**1454**				17.2		150				
3665mm & 4325mm		**MSK 18 KX**		**953**										
Heckantrieb, einfachbereift		**U 232**		**629**				17.2		140				
ohne Trittbrett		**U 240**		**956**				17.2		140				
propulsion arrière		**100 C 01 531**		**352**	17.2		150							
roues simples														
sans marchepied														

Marke/Modell marque/modèle	Baujahr année	Bestellnummer no commande	Fusszeile pied de page	Preis prix	Kugel/Boule			Rockinger			Elektrosatz jeu électrique fahrzeugspezifisch / spécifique au véhicule			
					D	Ahl	S	D	Ahl	S				
				CHF	kN	kg	kg	kN	kg	kg	7 Pol	CHF	13 Pol	CHF
Mercedes	(Fortsetzung / suite)													
Sprinter 200/300	06.18-	**MSKT 18 F**		**865**	16.0		100				für Fahrzeuge **mit** AHK-Vorbereitung			
W907		**MSKT 18 FS**		**994**	17.2		150				*pour véhicules **avec** préparation d'attelage*			
Kastenwagen/*Fourgon*		**MSKT 18 KH**	30)	**1238**				17.2		150	*12040538C*	***337***	*21040538C*	***361***
Radstand/*empattement*		**MSKT 18 KA**		**1565**				17.2		150				
3665mm & 4325mm		**MSKT 18 KX**		**1064**							für Fahrzeuge **ohne** AHK-Vorbereitung			
Heckantrieb, einfachbereift		**U 232**		**629**				17.2		140	*pour véhicules **sans** préparation d'attelage*			
mit Trittbrett W73		**U 240**		**956**				17.2		140	*12040539C*	***316***	*21040539C*	***415***
propulsion arrière		**100 C 01 531**		**352**	17.2		150							
roues simples														
avec marchepied W73														
Sprinter 200/300	06.18-	**MSKK 18 F**		**888**	17.2		150							
W907		**MSKK 18 KH**		**1127**				17.2		150				
Kastenwagen/*Fourgon*		**MSKK 18 KA**		**1454**				17.2		150				
Radstand/*empattement*		**MSKK 18 KX**		**961**										
3250mm		**U 232**		**629**				17.2		140				
Heckantrieb, einfachbereift		**U 240**		**956**				17.2		140				
ohne Trittbrett		**100 C 01 531**		**352**	17.2		150							
propulsion arrière														
roues simples														
sans marchepied														
Sprinter 200/300	06.18-	**MSKT 18 F**		**865**	16.0		100							
W907		**MSKKT 18 FS**		**994**	17.2		150							
Kastenwagen/*Fourgon*		**MSKKT 18 KH**	30)	**1238**				17.2		150				
Radstand/*empattement*		**MSKKT 18 KA**		**1565**				17.2		150				
3250mm		**MSKKT 18 KX**		**1064**										
Heckantrieb, einfachbereift		**U 232**		**629**				17.2		140				
mit Trittbrett W73		**U 240**		**956**				17.2		140				
propulsion arrière		**100 C 01 531**		**352**	17.2		150							
roues simples														
avec marchepied W73														
Sprinter 200/300	06.18-	**MSK4 18 FS**		**900**	17.2		140							
W907		**MSK4 18 KH**		**1130**				17.2		140				
Kastenwagen/*Fourgon*		**MSK4 18 KA**		**1457**				17.2		140				
4x4, einfachbereift		**MSK4 18 KX**		**956**										
ohne Trittbrett		**U 232**		**629**				17.2		140				
4x4, *roues simples*		**U 240**		**956**				17.2		140				
sans marchepied		**100 C 01 531**		**352**	17.2		140							
Sprinter 200/300	06.18-	**MSK4T 18 F**	30)	**875**	16.0		100							
W907														
Kastenwagen/*Fourgon*														
4x4, einfachbereift														
mit Trittbrett W73														
4x4, *roues simples*														
avec marchepied W73														
Sprinter 500	06.18-	**MS5K 18 F**		**897**	17.2		150							
W907		**MSK 18 KH**		**1127**				17.2		150				
Kastenwagen/*Fourgon*		**MSK 18 KA**		**1454**				17.2		150				
Radstand/empattement		**MSK 18 KX**		**953**										
4325mm doppelbereift		**U 232**		**629**				17.2		140				
ohne Trittbrett / *roues*		**U 240**		**956**				17.2		140				
jumelées sans		**100 C 01 551**		**352**	17.2		150							
marchepied														
Sprinter 500	06.18-	**MS5KT 18 F**		**1008**	17.2		150							
W907		**MSKT 18 KH**	30)	**1238**				17.2		150				
Kastenwagen/*Fourgon*		**MSKT 18 KA**		**1565**				17.2		150				
Radstand/*empattement*		**MSKT 18 KX**		**1064**										
4325mm doppelbereift		**U 232**		**629**				17.2		140				
mit Trittbrett W73		**U 240**		**956**				17.2		140				
roues jumelées		**100 C 01 551**		**352**	17.2		150							
avec marchepied W73														

Marke/Modell marque/modèle	Baujahr année	Bestellnummer no commande	Fusszeile pied de page	Preis prix	Kugel/Boule			Rockinger			Elektrosatz jeu électrique fahrzeugspezifisch / spécifique au véhicule			
					D	Ahl	S	D	Ahl	S				
				CHF	kN	kg	kg	kN	kg	kg	7 Pol	CHF	13 Pol	CHF
Mercedes	(Fortsetzung / suite)													
Sprinter 500	06.18-	**MS5KK 18 F**		**920**	17.2		120				für Fahrzeuge **mit** AHK-Vorbereitung			
W907		**MS5KK 18 KH**		**1150**				17.2		120	*pour véhicules **avec** préparation d'attelage*			
Kastenwagen/*Fourgon*		**MS5KK 18 KA**		**1477**				17.2		120	*12040538C*	***337***	*21040538C*	***361***
Radstand/*empattement*		**MS5KK 18 KX**		**984**										
3665mm doppelbereift		**U 232**		**629**				17.2		120	für Fahrzeuge **ohne** AHK-Vorbereitung			
ohne Trittbrett / roues		**U 240**		**956**				17.2		120	*pour véhicules **sans** préparation d'attelage*			
jumlées sans		**100 C 01 551**		**352**	17.2		120				*12040539C*	***316***	*21040539C*	***415***
marchepied														
T-Klasse	05.22-	**316492 F**	31)	**366**	9.4	1500	114				*12500673C*	***284***	*21500673C*	***307***
Typ W420		**E5218ES A ➔**	19)	**578**	9.1	1500	111				für Fahrzeuge **mit** AHK-Vorbereitung			
											*pour véhicules **avec** préparation d'attelage*			
													26500700C	***234***
Vito/Viano	02.04-	**313240 F**	32)	**295**	13.8	2500	150				bis/*au* 08.05			
Typ W639	04.14	**313382 A ↑**	32,33)	**510**	13.5	2500	150				*12040504C*	***278***	*21040504C*	***291***
		MV 04 KH		**937**					2000	100				
KH & KX nicht möglich		**MV 04 KX**		**771**							ab/*du* 09.05-			
mit Parktronic		**U 232**		**629**					2000	100	*12040521C*	***224***	*21040521C*	***261***
KH & KX pas possible		**U 240**		**956**					2000	100	Erweiterungssatz für Fz. **ohne Vorbereitung**			
avec parctronic		**100 C 01 531**		**352**		2500	100				*Kit suppl. pour véhicules **sans préparation***			
													22040521C	***82***
Vito/V-Klasse W447	05.14-	**313435 F**	32,34,35)	**264**	13.8	2500	100				bis/*au* 02.24			
LANG/EXTRALANG		**313436 A ↑**	32,34,35)	**510**	13.8	2500	100						*21040533C*	***258***
LONGUE/EXTRA-LONGUE		**MV 14 KH**		**1022**				13.8	2500	100				
		MV 14 KA		**1349**				13.8	2500	100	Erweiterungssatz für Fz. **ohne Vorbereitung**			
Radstand 3200/3430mm		**MV 14 KX**		**848**							*Kit suppl. pour véhicules **sans préparation***			
Fahrzeuglänge 5140/5370mm		**U 232**		**629**				13.8	2500	100			*22040533C*	***113***
Überhang 1045mm		**U 240**		**956**				13.8	2500	100				
		100 C 01 531		**352**	13.8	2500	100				ab/*du* 03.24-			
empattement 3200/3430mm													*21040558C*	***245***
longueur du véhicule														
5140/5370mm											Erweiterungssatz für Fz. **ohne Vorbereitung**			
porte-à-faux 1045mm											*Kit suppl. pour véhicules **sans préparation***			
Vito/V-Klasse W447	05.14-	**313435 F**	32,34,35)	**264**	13.8	2500	100						*22040533C*	***113***
KOMPAKT/*COMPACT* E		**313436 A ↑**	32,34,35)	**510**	13.8	2500	100							
		MVK 14 KH		**1022**				13.8	2500	100				
Radstand 3200mm		**MVK 14 KA**		**1311**				13.8	2500	100				
Fahrzeuglänge 4895mm		**MVK 14 KX**		**848**										
Überhang 800mm		**U 232**		**629**				13.8	2500	100				
		U 240		**956**				13.8	2500	100				
empattement 3200mm		**100 C 01 531**		**352**	13.8	2500	100							
longueur du véhicule														
4895mm														
porte-à-faux 800mm														
X-Klasse	11.17-	**332353 F**		**466**	17.2	3500	190				bis/*au* 07.18			
mit Stossstange	05.20	**MX 17 F**		**680**	17.2		150				*16500639C*	***113***	*26500639C*	***157***
avec pare-chocs		**MX 17 A ↻**		**1080**	17.2		150				ab/*du* 08.18-			
		MX 17 KH		**1140**				17.2		150	*16500651C*	***166***	*26500651C*	***189***
Typ 470		**MX 17 KHF**		**1431**	17.2		100	17.2		150				
		MX 17 KA		**1467**				17.2		150				
MX 17 K.. =		**MX 17 KAF**		**1758**	17.2		100	17.2		150				
inkl. Nummernschildhalter		**MX 17 KX**		**901**										
mit Beleuchtung		**U 232**		**629**				17.2		140				
support de plaque		**U 240**		**956**				17.2		140				
d'immatriculation incl.		**100 C 01 551**		**352**	17.2		150							

Marke/Modell marque/modèle	Baujahr année	Bestellnummer no commande	Fusszeile pied de page	Preis prix	Kugel/Boule			Rockinger			Elektrosatz jeu électrique fahrzeugspezifisch / spécifique au véhicule			
					D	Ahl	S	D	Ahl	S				
				CHF	kN	kg	kg	kN	kg	kg	7 Pol	CHF	13 Pol	CHF
Mercedes	(Fortsetzung / suite)													
X-Klasse	11.17-	**MXR 17 F**		**993**	17.2		150				bis/*au* 07.18			
	05.20	**MXR 17 KH**		**1282**				17.2		150	*16500639C*	***113***	*26500639C*	***157***
mit Rohr-Stosssstange		**MXR 17 KHF**		**1573**	17.2		100	17.2		150	ab/*du* 08.18-			
avec pare-chocs tubulaire		**MXR 17 KA**		**1609**				17.2		150	*16500651C*	***166***	*26500651C*	***189***
		MXR 17 KAF		**1900**	17.2		100	17.2		150				
		MXR 17 KX		**1021**										
MXR 17-1 … =		**MXR 17-1 F**		**1049**	17.2		150							
Unterfahrschutz ALU		**MXR 17-1 KH**		**1332**				17.2		150				
Barre anti-encastre-		**MXR 17-1 KHF**		**1623**	17.2		100	17.2		150				
ment ALU		**MXR 17-1 KA**		**1659**				17.2		150				
Inkl. Nummerschild-		**MXR 17-1 KAF**		**1950**	17.2		100	17.2		150				
halter mit Beleuchtung		**MXR 17-1 KX**		**1077**										
incl support de plaque		**U 232**		**629**				17.2		140				
d'immatriculation		**U 240**		**956**				17.2		140				
ausser/*sauf* F, KX)		**100 C 01 551**		**352**	17.2		150							
X-Klasse	11.17-	**MXR 17 F**		**993**	17.2		150							
	05.20	**MXR 17 KH**		**1282**	17.2		150							
Chassis-Kabine		**MXR 17 KHF**		**1573**				17.2		150				
(ohne Werkspritsche		**MXR 17 KA**		**1609**	17.2		100	17.2		150				
sans pont d'origine)		**MXR 17 KAF**		**1900**				17.2		150				
MXC 17-1 / MXR 17-1 … =		**MXC 17-1 F**		**1152**	17.2		100	17.2		150				
Unterfahrschutz ALU		**MXR 17-1 KH**		**1332**				17.2		150				
Barre anti-encastre-		**MXR 17-1 KHF**		**1623**	17.2		100	17.2		150				
ment ALU		**MXR 17-1 KA**		**1659**				17.2		150				
Inkl. Nummerschild-		**MXR 17-1 KAF**		**1950**	17.2		100	17.2		150				
halter mit Beleuchtung		**MXC 17-1 KX**		**1180**										
incl support de plaque		**U 232**		**629**				17.2		140				
d'immatriculation		**U 240**		**956**				17.2		140				
		100 C 01 551		**352**	17.2		150							

1) für Fahrzeuge mit AMG-Optik-Paket = Aufpreis Fr. 150.- / *pour véhicules avec pack AMG = supplément de Fr. 150.-*

2) Achtung: Je nach Motorvariante können Änderungen am Kühlsystem des Fahrzeugs notwendig sein
Attention: suivant la motorisation, des changements au système de refroidissement du véhicule peuvent s'avérer nécessaires

3) auch für AMG / *aussi pour AMG*

4) nicht für Fahrzeuge mit Aerodynamikpaket / pas pour les véhicules avec pack aérodynamique

5) nicht für Electric Drive B250e / *pas pour Electric Drive B250e*

6) nicht für Fahrzeuge mit AMG-Optik-Paket / *pas pour véhicules avec pack AMG*

7) nicht für AMG C63, AMG C63S / *pas pour AMG C63, AMG C63S*

8) auch für Fahrzeuge mit AMG-Optik-Paket / *aussi pour véhicules avec pack AMG*

9) nicht für Fahrzeuge mit Niveauregulierung / *pas pour véhicules avec correcteur d'assiette*

10) auch für Fahrzeuge mit Niveauregulierung / *aussi pour véhicules avec correcteur d'assiette*

11) mit Stahlfedern nicht für Sport-Coupé, CLK ab 05/02, AMG / *avec suspension en acier pas pour Sport Coupé, CLK à partir de 05/02, AMG, 4x4*

12) nicht für AMG / *pas pour AMG*

13) bitte Original-Spoiler beim Fahrzeughändler bestellen / *commander le pare choc origine aupres du concessionnaire*

14) auch für HEV Hybrid / *aussi pour les véhicules hybrides HEV*

15) auch für AMG-Line / *aussi pour AMG-Line*

16) Länge = 4321 + 4705 mm / *longitude de la voiture = 4321 + 4705 mm*

17) nicht für AdBlue / *pas pour AdBlue*

18) Länge = 3937 mm / *longitude de la voiture = 3937 mm*

19) auch für AdBlue / aussi *pour AdBlue*

20) auch für eCitan / aussi *pour eCitan*

21) Hecktüren können im Anhängebtrieb nicht geöffnet werden / *Les portes arrière ne peuvent pas être ouvertes en remorque*

22) nur für Fahrzeuge mit AMG Line / *uniquement pour véhicules avec Line AMG*

23) nicht für E63 AMG / *pas pour E63 AMG*

24) auch für Plug-in-Hybrid / *aussi pour Plug-in-hybride*

25) für Fahrzeuge mit AD Blue Tank bitte zusätzlich bestellen: Halter 913406609103
Pour les véhicules avec réservoir AdBlue veuillez commander : ref 913406609103

26) Fahrzeuge mit Heckklappensensor: bitte Einbauanleitung beachten - Sensorleitung muss angepasst werden
Véhicules avec capteur de recul: veuillez vous reporter aux instructions d'installation - Le câble du capteur doit être réglé.

27) auch für Hybrid / *aussi pour hybride*

28) nicht für Hybrid / *pas pour hybride*

29) Für Fahrzeuge ohne Werksbrücke kann Unterfahschutz C71 ab Werk bestellt werden
Pour les véhicules sans pont d'usine, la protection anti-encastrement C71 peut être commandée départ usine

Marke/Modell marque/modèle	Baujahr année	Bestellnummer no commande	Fusszeile pied de page	Preis prix	Kugel/Boule			Rockinger			Elektrosatz jeu électrique fahrzeugspezifisch / spécifique au véhicule			
					D	Ahl	S	D	Ahl	S				
				CHF	kN	kg	kg	kN	kg	kg	7 Pol	CHF	13 Pol	CHF

Mercedes (Fortsetzung / suite)

30) W73 Originaltrittbrett mit Kunststoffüberzug (nicht passend für Fremdkonstruktionen von Trittbrettern)
W73 Marchepied originale avec revêtement polyester (pas pour marche pied d'autre fabrication)

31) nicht für Fahrzeuge mit Reserverrad / *pas pour véhicules avec roue de secours*

32) auch für 4x4 / *aussi pour 4x4*

33) Abdeckklappe für Stossfängerausschnitt beim Mercedes-Händler beziehen
Veuillez commander séparément le revêtement de découpe du pare-chocs au concessionnaire Mercedes

34) auch für eVito / *aussi pour eVito*

35) auch für Vito Tourer / *aussi pour VitoTourer*

EPH01 = Art. 22400503C / CHF 25.-
Erweiterungssatz zur Deaktivierung der Einparkhilfe (für E-Sätze mit Option "EPH01")
Kit d'extension pour désactiver l'aide au stationnement (pour les kits avec l'option "EPH01")

Marke/Modell marque/modèle	Baujahr année	Bestellnummer no commande	Fusszeile pied de page	Preis prix CHF	Kugel/Boule D kN	Kugel/Boule Ahl kg	Kugel/Boule S kg	Elektrosatz jeu électrique fahrzeugspezifisch / spécifique au véhicule 7 Pol	CHF	13 Pol	CHF
MG											
EHS (PHEV)	12.20-	**E7001AA F** **E7001AV ↑**		**338** **582**	9.2 9.2	1500 1500	112 112			*21790501C*	***265***
MG 3 Hybrid+	05.24-	**2826 F** **2826T36 A ➔**		**313** **437**	6.15 6.15	750 750	75 75			*21790509C*	***225***
MG 4 (EV)	09.22- 06.23	**H7005AS A ➔**	**1)**	**384**	0	0	50			*21790506C*	***287***
MG 4 (EV)	07.23-	**H7005AS A ➔**	**1)**	**384**	0	0	50			*21790509C*	***225***
MG 5 (EV)	03.22-	**2704 F** **2705T60 A ↑**		**357** **560**	6.15 6.15	900 900	75 75			*21790506C*	***287***
Marvel R (EV)	10.21-	**2702 F** **2703T60 A ↑**	**2)**	**364** **570**	7 7	1000 1000	85 85			*21790502C*	***311***
ZS EV	10.21-	**E7002AA F** **E7002AV ↑**		**233** **479**	6.34 6.34	931 931	77 77			*21790508C*	***299***

1) nur für Standard mit 125 kW / (170 PS) / *uniquement pour Standard avec 125 kW / (170 CV)*
2) auch für Fahrzeuge mit Option "sensorgesteuerte Heckklappe" / *aussi pour véhicules avec option "hayon mains-libres"*

Marke/Modell marque/modèle	Baujahr année	Bestellnummer no commande	Fusszeile pied de page	Preis prix CHF	Kugel/Boule D kN	Kugel/Boule Ahl kg	Kugel/Boule S kg	Rockinger D kN	Rockinger Ahl kg	Rockinger S kg	Elektrosatz jeu électrique fahrzeugspezifisch / spécifique au véhicule 7 Pol	CHF	13 Pol	CHF
Mini														
R55 Clubmann Kombi / *Break*	09.10- 06.14	**323100 A ↑**		**563**	6	1000	50				*12650501C*	***242***	*21650501C*	***282***
auch für Cooper S & Clubvan / *aussi pour Cooper S & Clubvan*														
F54 Clubmann	10.15- 02.24	**E0809BA F** **303372 A ↑**	**1)**	**279** **453**	10.66 10.4	2100 2000	85 80						*21500605C*	***268***
nicht für Fahrzeuge mit Fusssensor / *sauf véhicules avec ouverture du hayon automatique par le pied*														
F55 Cooper 5-Türer/*portes*	07.14- 02.24	**E0811AV A ↑** **H0811AV A ↑**		**479** **624**	6.59 0	1000 0	75 75							
F56 Cooper 3-Türer/portes	03.14- 02.24													
R60 Countryman	09.10- 05.16	**E0809AA F** **323097 A ↑**		**264** **477**	7.43 7.3	1200 1200	75 75				*12650501C*	***242***	*21650501C*	***282***
Nicht für Cooper S/SD & für Fahrzeuge mit werksseitiger Fahrradträger-Vorbereitung *Pas pour Cooper S/SD & les véhicules équipés du kit de préparation au porte-vélos*														
F60 Countryman	02.17- 10.23	**E0809BA F** **E0809BV A ↑**	**2)**	**279** **527**	10.66 10.66	2100 2100	85 85						*21500605C*	***268***
U25 Countryman	11.23-	**2835T60 A ↑**		**507**	10.5	2000	80							
R61 Paceman	03.13- 11.16	**E0809AA F** **E0809AV A ↑**		**264** **480**	7.43 7.43	1200 1200	75 75				*12650501C*	***242***	*21650501C*	***282***
nicht für John Cooper Works / *pas pour John Cooper Works*														

1) nicht für John Cooper Works & John Cooper Works Trim / *pas pour John Cooper Works & John Cooper Works Trim*
2) Plug-in Hybrid (PHEV) / *aussi pour Plug-in Hybrid (PHEV)*

Marke/Modell marque/modèle	Baujahr année	Bestellnummer no commande	Fusszeile pied de page	Preis prix	Kugel/Boule			Rockinger			Elektrosatz jeu électrique fahrzeugspezifisch / spécifique au véhicule			
					D	Ahl	S	D	Ahl	S				
				CHF	kN	kg	kg	kN	kg	kg	7 Pol	CHF	13 Pol	CHF
Mitsubishi														
ASX	06.10-	**340092 F**		**360**	8.51	1400	70	***bis / jusqu'au 07.19***			*12500578C*	***213***	*21500578C*	***249***
	12.22	**340093 A ↑**		**544**	8.51	1400	70	***ab / dès 08.19-***			*12130540C*	***315***	*21130540C*	***341***
ASX II	03.23-	**316486 F**	**6,7)**	**285**	9.1	1500	106				*für Fahrzeuge* ***ohne*** *AHK-Vorbereitung*			
(RJB)		**E5234CV A ↑**		**547**	9.26	1714	113				*pour véhicules* ***sans*** *préparation*			
Colt (VII)	10.23-	**316481 F**	**1)**	**320**	6.1	900	74				*12500673C*	***284***	*21500673C*	***307***
		E5213EV A ↑		**530**	6.3	1025	77				*für Fahrzeuge* ***mit*** *AHK-Vorbereitung*			
											pour véhicules ***avec*** *préparation*			
													26500700C	***234***
Eclipse Cross	01.18-	**340131 F**	**2,3)**	**308**	9	1600	80				*16130528C*	***138***	*26130528C*	***175***
	10.21	**340132 A ↑**		**459**	9	1600	80							
Eclipse Cross PHEV	03.21-	**2288T60 A ↑**		**565**	10.5	2000	120							
L200	03.06-	**2618 FB**	**4)**	**458**	14.7	3000	120				*16130508C*	***153***	*26400007C*	***70***
Pick-up	06.15	**ML2 06 KH**		**1081**					2700	120				
Single Cab / Double Cab		**ML2 06 KHF**		**1373**		2700	100		2700	120				
		ML2 06 KA		**1408**					2700	120				
kurze Ladebrücke		**ML2 06 KAF**		**1700**		2700	100		2700	120				
1.33m & 2.22m ohne Trittbrett		**ML2 06 KY**		**1028**										
		V 240		**967**					2700	120				
benne courte 1.33m & 2.22mm		**V 232**		**640**					2700	120				
sans marche-pied		**V KJ 90**		**430**		2700	120							
L200	03.06-	**2618 FB**	**4)**	**458**	14.7	3000	120							
Pick-up	06.15	**ML2T 06 KH**		**1146**					2700	120				
Single Cab / Double Cab		**ML2T 06 KHF**		**1430**		2700	100		2700	120				
		ML2T 06 KA		**1550**					2700	120				
kurze Ladebrücke		**ML2T 06 KAF**		**1834**		2700	100		2700	120				
1.33m mit Trittbrett		**ML2T 06 KY**		**1162**										
		V 240		**967**					2700	120				
benne courte 1.33m		**V 232**		**640**					2700	120				
avec marche-pied		**V KJ 90**		**430**		2700	120							
L200	08.09-	**ML2TL 06 KH**		**1239**					3100	120				
Pick-up Double Cab	06.15	**ML2TL 06 KHF**		**1530**		3100	100		3100	120				
		ML2TL 06 KA		**1643**					3100	120				
lange Ladebrücke		**ML2TL 06 KAF**		**1934**		3100	100		3100	120				
1.51m mit Trittbrett		**ML2TL 06 KX**		**1253**										
		U 240		**956**					3100	120				
benne longue 1.51m		**U 232**		**629**					3100	120				
avec marche-pied		**V KJ 90**		**430**		3100	120							
L200	08.09-	**ML2L 06 F**		**989**		3100	120							
Pick-up	06.15	**ML2L 06 KH**		**1219**					3100	120				
Double Cab		**ML2L 06 KHF**		**1510**		3100	100		3100	120				
		ML2L 06 KA		**1623**					3100	120				
lange Ladebrücke		**ML2L 06 KAF**		**1914**		3100	100		3100	120				
1.51m ohne Trittbrett		**ML2L 06 KX**		**1233**										
		U 240		**956**					3100	120				
benne longue 1.51m		**U 232**		**629**					3100	120				
sans marche-pied		**V KJ 90**		**430**		3100	120							
L200	08.09-	**ML2C 15 F**		**1351**		3100	120							
Chassis-Kabine	06.15	**ML2C 15 KH**		**1321**					3100	120				
ohne Werksbrücke		**ML2C 15 KHF**		**1612**		3100	100		3100	120				
bis Überhang 350mm		**ML2C 15 KA**		**1725**					3100	120				
(Ende Chassis bis Ende Brücke),		**ML2C 15 KAF**		**2016**		3100	100		3100	120				
inkl. Unterfahrschutz & Nummerschildhalter		**ML2C 15 KX**		**1335**										
sans *pont d'origine*		**U 240**		**956**					3100	120				
porte à faux max.350mm		**U 232**		**629**					3100	120				
(fin du châssis jusqu'à la fin du pont), incl. barre anti-encastrement & support de plaque d'immatriculation		**100 C 01 551**		**352**		3100	120							

Marke/Modell marque/modèle	Baujahr année	Bestellnummer no commande	Fusszeile pied de page	Preis prix	Kugel/Boule			Rockinger			Elektrosatz jeu électrique fahrzeugspezifisch / spécifique au véhicule			
					D	Ahl	S	D	Ahl	S				
				CHF	kN	kg	kg	kN	kg	kg	7 Pol	CHF	13 Pol	CHF
Mitsubishi	(Fortsetzung / suite)													
L200	08.09-	**ML2CL 15 F**		**1525**		3100	120				*16130508C*	***153***	*26400007C*	***70***
Chassis-Kabine	06.15	**ML2CL 15 KH**		**1495**					3100	120				
ohne Werksbrücke		**ML2CL 15 KHF**		**1786**		3100	100		3100	120				
ab Überhang 350mm		**ML2CL 15 KA**		**1899**					3100	120				
(Ende Chassis bis Ende Brücke),		**ML2CL 15 KAF**		**2113**		3100	100		3100	120				
inkl. Unterfahrschutz &		**ML2CL 15 KX**		**1509**										
Nummerschildhalter		**U 240**		**956**					3100	120				
sans *pont d'origine*		**U 232**		**629**					3100	120				
porte à faux à partir de 350mm		**100 C 01 551**		**352**		3100	120							
(fin du châssis jusqu'à la fin du														
pont), incl. Barre anti-														
encastrement & support de														
plaque d'immatriculation														
L200	07.15-	**340124 F**	**2)**	**428**	14.7	3100	125				*12500624C*	***262***	*21500624C*	***302***
Pick-up	07.19	**ML2T 15 F**	**5)**	**1029**		3100	120							
		ML2T 15 KH	**5)**	**1076**					3100	120				
mit Werksbrücke und Trittbrett		**ML2T 15 KHF**	**5)**	**1367**		3100	100		3100	120				
		ML2T 15 KA	**5)**	**1480**					3100	120				
avec pont d'origine et avec		**ML2T 15 KAF**	**5)**	**1771**		3100	100		3100	120				
marche-pied		**ML2T 15 KX**	**5)**	**1090**										
		U 240		**956**					3100	120				
		U 232		**629**					3100	120				
		V KJ 90		**430**		3100	120							
L200	07.15-	**ML2 15 F**		**1020**		3100	120							
Pick-up	07.19	**ML2 15 KH**		**1067**					3100	120				
		ML2 15 KHF		**1358**		3100	100		3100	120				
mit Werksbrücke ohne Trittbrett		**ML2 15 KA**		**1471**					3100	120				
		ML2 15 KAF		**1762**		3100	100		3100	120				
avec pont d'origine et sans		**ML2 15 KX**		**1081**										
marche-pied		**U 240**		**956**					3100	120				
		U 232		**629**					3100	120				
		100 C 01 551		**352**		3100	120							
L200	07.15-	**ML2C 15 F**		**1351**		3100	120							
Chassis-Kabine	07.19	**ML2C 15 KH**		**1321**					3100	120				
ohne Werksbrücke		**ML2C 15 KHF**		**1612**		3100	100		3100	120				
bis Überhang 350mm		**ML2C 15 KA**		**1725**					3100	120				
(Ende Chassis bis Ende Brücke),		**ML2C 15 KAF**		**2016**		3100	100		3100	120				
inkl. Unterfahrschutz &		**ML2C 15 KX**		**1335**										
Nummerschildhalter		**U 240**		**956**					3100	120				
sans *pont d'origine*		**U 232**		**629**					3100	120				
porte à faux max.350mm		**100 C 01 551**		**352**		3100	120							
(fin du châssis jusqu'à la fin du														
pont), incl. barre anti-														
encastrement & support de														
plaque d'immatriculation														
L200	07.15-	**ML2CL 15 F**		**1525**		3100	120							
Chassis-Kabine	07.19	**ML2CL 15 KH**		**1495**					3100	120				
ohne Werksbrücke		**ML2CL 15 KHF**		**1786**		3100	100		3100	120				
ab Überhang 350mm		**ML2CL 15 KA**		**1899**					3100	120				
(Ende Chassis bis Ende Brücke),		**ML2CL 15 KAF**		**2113**		3100	100		3100	120				
inkl. Unterfahrschutz &		**ML2CL 15 KX**		**1509**										
Nummerschildhalter		**U 240**		**956**					3100	120				
sans *pont d'origine*		**U 232**		**629**					3100	120				
porte à faux à partir de 350mm		**100 C 01 551**		**352**		3100	120							
(fin du châssis jusqu'à la fin du														
pont), incl. Barre anti-														
encastrement & support de														
plaque d'immatriculation														
L200	08.19-	**ML2T 19 F**	**5)**	**805**	16		120				*16500660C*	***208***	*26500660C*	***225***
mit Werksbrücke	11.23	**ML2T 19 KH**	**5)**	**1055**				16		120				
und Trittbrett		**ML2T 19 KHF**	**5)**	**1346**	16		100	16		120				
		ML2T 19 KA	**5)**	**1382**				16		120				
avec pont d'origine		**ML2T 19 KAF**	**5)**	**1673**	16		100	16		120				
et *marche-pied*		**ML2T 19 KX**	**5)**	**825**										
		U 240		**956**				16		120				
		U 232		**629**				16		120				
		100 C 01 551		**352**	16		120							

Marke/Modell marque/modèle	Baujahr année	Bestellnummer no commande	Fusszeile pied de page	Preis prix	Kugel/Boule			Rockinger			Elektrosatz jeu électrique fahrzeugspezifisch / spécifique au véhicule			
					D	Ahl	S	D	Ahl	S				
				CHF	kN	kg	kg	kN	kg	kg	7 Pol	CHF	13 Pol	CHF
Mitsubishi	(Fortsetzung / suite)													
L200	08.19-	**ML2 19 F**		**703**	16		120				*16500660C*	***208***	*26500660C*	***225***
mit Werksbrücke	11.23	**ML2 19 KH**		**989**				16		120				
ohne Trittbrett		**ML2 19 KHF**		**1280**	16		100	16		120				
		ML2 19 KA		**1316**				16		120				
avec pont d'origine		**ML2 19 KAF**		**1607**	16		100	16		120				
***sans** marche-pied*		**ML2 19 KX**		**759**										
		U 240		**956**				16		120				
		U 232		**629**				16		120				
		100 C 01 551		**352**	16		120							
L200	08.19-	**ML2C 19 F**		**1151**	16		120							
Chassis-Kabine	11.23	**ML2C 19 KH**		**1437**				16		120				
ohne Werksbrücke		**ML2C 19 KHF**		**1728**	16		100	16		120				
		ML2C 19 KA		**1764**				16		120				
Châssis-Cabine		**ML2C 19 KAF**		**2055**	16		100	16		120				
sans pont d'origine		**ML2C 19 KX**		**1207**										
		U 240		**956**				16		120				
		U 232		**629**				16		120				
		100 C 01 551		**352**	16		120							
Outlander	04.03- 01.07	**E4204AA F**		**289**	9.09	1600	85				*16130506C* *EPH01*	***112***	*26130506C* *EPH01*	***135***
Outlander	04.07- 08.12	**340094 A ↑**		**558**	10.9	2000	100						*26500524C*	***171***
Outlander III	10.12-	**340098 F**		**346**	11	2000	100				*16130528C*	***138***	*26130528C*	***175***
(GF/GG)	03.22	**340099 A ↑**		**523**	11	2000	100							
Pajero	02-	**MPC 02 F**		**529**							**ohne /*sans* Check-Control**			
Classic	12.05	**MPC 02 KH**		**742**					5000	200	16400002C	**61**	26400007C	**70**
		MPC 02 KHF		**1052**		3500	100		5000	200	**mit /*avec* Check-Control**			
		MPC 02 KA		**1071**					5000	200	12400001C	**168**	26400530C	**226**
		MPC 02 KAF		**1381**		3500	100		5000	200				
		MPC 02 KY		**758**										
		V 240		**967**					5000	140				
		V 232		**640**					5000	140				
		100 C 01 551		**352**		3500	140							
Pajero	05.00-	**MGP 18 F**		**888**		3500	140				*16130500C*	***165***	*26400530C*	***226***
3- & 5-türig / *portes*	01.07	**MGP 18 KH**		**1127**					3500	140				
		MGP 18 KA		**1454**					3500	140				
		MGP 18 KX		**953**										
		U 240		**956**					3500	140				
		U 232		**629**					3500	140				
		100 C 01 531		**352**		3500	140							
Pajero	02.07-	**E4200DA F**		**341**	15.29	3500	140				*16130522C*	***168***	*26130522C*	***205***
3- & 5-türig / *portes*	08.18	**E4200EA F**		**345**	15.29	3500	140							
		MGP 18 F		**888**		3500	140							
E4200DA F = 3-türig/portes		**MGP 18 KH**		**1127**					3500	140				
E4200EA F = 5-türig/portes		**MGP 18 KA**		**1454**					3500	140				
		MGP 18 KX		**953**										
		U 240		**956**					3500	140				
		U 232		**629**					3500	140				
		100 C 01 531		**352**		3500	140							

1) auch für Hybrid / *aussi pour hybride*
2) nicht für AdBlue / *pas pour AdBlue*
3) nicht für Plugin Hybrid / pas pour Plugin hybride
4) nicht für Double Cab ab 08.09- / *pas pour Double Cab à partir de 08.09-*
5) Ausschnitt in der Stossstange erforderlich / *Découpe dans le pare-chocs nécéssaire*
6) auch für Plugin Hybrid / *aussi pour Plugin Hybrid*
7) Bei Fahrzeuge mit Plastik-Pralldämpfer werden Mitsubishi-Halter 64057L und 64057R benötigt
Pour les véhicules avec silencieux en plastique, les supports Mitsubishi 64057L et 64057R sont nécessaires.

Marke/Modell marque/modèle	Baujahr année	Bestellnummer no commande	Fusszeile pied de page	Preis prix	Kugel/Boule			Rockinger			Elektrosatz jeu électrique fahrzeugspezifisch / spécifique au véhicule			
					D	Ahl	S	D	Ahl	S				
				CHF	kN	kg	kg	kN	kg	kg	7 Pol	CHF	13 Pol	CHF
Mitsubishi Fuso														
Canter TD	09.06-	**MC 05 F**		**781**	17.2		150				*16130512C*	***211***	*26400007C*	***70***
Chassis-Kabine	09.11	**MC 05 KH**		**993**				17.2		150				
		MC 05 KHF		**1295**	17.2		100	17.2		150				
		MC 05 KA		**1282**				17.2		150				
		MC 05 KAF		**1584**	17.2		100	17.2		150				
		Variobloc auf Anfrage / *Variobloc sur demande*												

Marke/Modell marque/modèle	Baujahr année	Bestellnummer no commande	Fusszeile pied de page	Preis prix CHF	Kugel/Boule D kN	Kugel/Boule Ahl kg	Kugel/Boule S kg	Rockinger D kN	Rockinger Ahl kg	Rockinger S kg	Elektrosatz jeu électrique fahrzeugspezifisch / spécifique au véhicule 7 Pol	CHF	13 Pol	CHF
Nissan														
Ariya	09.22-	**2726T60 A ↑**		**493**	9.5	1500	100						*21140545C*	**217**
Cabstar	09.06-	**B04228 F**		**372**	17.17	3500	120						*26500523C*	***233***
F23, F24	12.13	**NC 04 KA**		**1339**				19.5		150				
		NC 04 KAF		**1628**	17.2		100	19.5		150				
		NC 04 KH		**1012**				19.5		150				
		NC 04 KHF		**1301**	17.2		100	19.5		150				
		NC 04 KY		**1052**										
		V 240		**967**				17.2		140				
		V 232		**640**				17.2		140				
		100 C 01 551		**352**	17.2		140							
		NH NCS LED		**55**	**Nummerschildhalter ausser für B04228 F / *support pour plaque d'immatriculation sauf pour B04228 F***									
Cabstar/NT400	01.14-	**2069 F**		**350**	19.35	3500	160							
		NC 04 KA		**1339**				19.5		150				
		NC 04 KAF		**1628**	17.2		100	19.5		150				
		NC 04 KH		**1012**				19.5		150				
		NC 04 KHF		**1301**	17.2		100	19.5		150				
		NC 04 KY		**1052**										
		V 240		**967**				17.2		140				
		V 232		**640**				17.2		140				
		100 C 01 551		**352**	17.2		140							
		NH NCS LED		**55**	**Nummerschildhalter ausser für 2069 F / *support pour plaque d'immatriculation sauf pour 2069 F***									
Interstar	01.02-	**E4516AA F**		**308**	12.49	2000	80				***bis / jusqu'au 11.03***			
Kastenwagen/*Fourgon*	12.10	**NIK 98 KH**		**1209**				13		80	*16400002C*	***61***	*26400007C*	***70***
X70		**NIK 98 KX**		**1035**	13		80	13		80				
		U 240		**956**				13		80	***12.03 - 08.06***			
		U 232		**629**				13		80	*12500508C*	***133***	*21500508C*	***170***
		100 C 01 541		**329**	13		80							
											ab / dès 09.06-			
													26500521C	***151***
Interstar	01.98-	**NIC 98 KH**		**1254**				12.5		100	***ab / dès 11.03-***			
Chassis-Kabine	12.10	**NIC 98 KHF**		**1545**	12.5		100	12.5		100	*12500518C*	***70***	*21500518C*	***90***
		NIC 98 KA		**1581**				12.5		100				
inkl. Nummernschild-		**NIC 98 KAF**		**1872**	12.5		100	12.5		100				
halterung mit Beleuchtung		**NIC 98 KX**		**1080**										
		U 240		**956**				12.5		100				
Support pour plaque		**U 232**		**629**				12.5		100				
d'immatriculation inclus		**100 C 01 551**		**352**	12.5		100							
Interstar	11.21-	**316318 F**		**317**	14.3	2500	100				*für Fahrzeuge **mit** AHK-Vorbereitung*			
Kastenwagen/*Fourgon*		**NV4KF 11 F**		**955**	14.4		140				*pour véhicules **avec** préparation d'attelage*			
X62B		**NV4KF 11 KH**		**1223**				14.4		140	*12500549C*	***98***	*21500549C*	***144***
Frontantrieb ohne Trittbrett		**NV4KF 11 KX**		**1049**										
traction sans marche-pied		**U 232**		**629**				14.4		140	**Erweiterungssatz für Fz. ohne Vorbereitung**			
		100 C 01 541		**329**	14.4		140				***Kit suppl. pour véhicules sans préparation***			
Interstar	11.21-	**NV4KR 11 F**		**1050**	17.2		140						*22500549C*	**175**
Kastenwagen/*Fourgon*		**NV4KR 11 KH**		**1294**				17.2		140				
X62B		**NV4KR 11 KX**		**1120**										
Einfachbereift, Heckantrieb		**U 232**		**956**				17.2		140				
roues simples, propulsion		**100 C 01 531**		**352**	17.2		140							
Interstar	11.21-	**316328 F**		**371**	15.8	3000	100							
Kastenwagen/*Fourgon*		**NV4KJ 11 F**		**1093**	17.7		140							
		NV4KJ 11 KH		**1337**				17.7		140				
Doppeltbereift, Heckantrieb		**NV4KJ 11 KX**		**1163**										
roues jumelées, propulsion		**U 232**		**629**				17.5		140				
		100 C 01 531		**352**	17.7		140							

Marke/Modell marque/modèle	Baujahr année	Bestellnummer no commande	Fusszeile pied de page	Preis prix CHF	Kugel/Boule D kN	Kugel/Boule Ahl kg	Kugel/Boule S kg	Rockinger D kN	Rockinger Ahl kg	Rockinger S kg	Elektrosatz jeu électrique fahrzeugspezifisch / spécifique au véhicule 7 Pol	CHF	13 Pol	CHF
Nissan	(Fortsetzung / suite)													
Interstar	11.21-	**1833 F**		**393**	17.67	3500	150				*für Fahrzeuge* ***mit*** *AHK-Vorbereitung*			
Chassis-Kabine L3+L4		**NV4CJ 11 KH**		**1153**				17.7		140	*pour véhicules* ***avec*** *préparation d'attelage*			
Doppeltbereift, Heckantrieb		**NV4CJ 11 KHF**		**1463**	17.2		100	17.7		140	*12500549C*	***98***	*21500549C*	***144***
roues jumelées, propulsion		**NV4CJ 11 KA**		**1480**				17.7		140				
		NV4CJ 11 KAF		**1790**	17.2		100	17.7		140	*für Fahrzeuge* ***ohne*** *Vorbereitung*			
Interstar	11.21-	**NV4CJL2 11 KH**		**1101**				17.7		140	*pour véhicules* ***sans*** *préparation*			
Chassis-Kabine L2		**NV4CJL2 11 KHF**		**1411**	17.2		100	17.7		140	12500606C	**224**	21500606C	**258**
Doppeltbereift, Heckantrieb		**NV4CJL2 11 KA**		**1428**				17.7		140				
roues jumelées, propulsion		**NV4CJL2 11 KAF**		**1738**	17.2		100	17.7		140				
Interstar	11.21-	**316347 F**		**339**	14.31		100							
Chassis-Kabine		**NV4CF 11 F**		**983**	16		140							
X62B		**NV4CF 11 KH**		**1187**				16		140				
Einfachbereift, Frontantrieb		**NV4CF 11 KHF**		**1478**	16		100	16		140				
roues simples, traction		**NV4CF 11 KA**		**1514**				16		140				
		NV4CF 11 KAF		**1805**	16		100	16		140				
inkl. Nummerschild Halterung		**NV4CF 11 KX**		**1041**										
mit Beleuchtung		**U 240**		**956**				16		140				
Support de plaque		**U 232**		**629**				16		140				
d'immatriculation inclus		**U KS 120**		**428**	16		140							
Interstar	11.21-	**316347 F**		**339**	14.31		100							
Chassis-Kabine		**NV4CR 11 F**		**983**	16		140							
X62B		**NV4CR 11 KH**		**1187**				16		140				
Einfachbereift, Heckantrieb		**NV4CR 11 KHF**		**1478**	16		100	16		140				
roues simples, propulsion		**NV4CR 11 KA**		**1514**				16		140				
		NV4CR 11 KAF		**1805**	16		100	16		140				
inkl. Nummerschild Halterung		**NV4CR 11 KX**		**1041**										
mit Beleuchtung		**U 240**		**956**				16		140				
Support de plaque		**U 232**		**629**				16		140				
d'immatriculation inclus		**U KS 120**		**428**	16		140							
Juke 2WD	10.10-	**332304 A ↑**		**487**	8.5	1500	75	***bis / jusqu'au 06.14***			*16140510C*	***79***	*26140510C*	***112***
(F15)	07.19													
nicht / *pas* Nismo									***ab / dès 07.14***		*16140528C*	***163***	*26140528C*	***204***
Juke 2WD	08.19-	**332367 A ↑**		**511**	7.5	1350	85				*12500673C*	***284***	*21500673C*	***307***
(F16)														
Kubistar	11.03-	**316201 F**		**214**	7.6	1320	75				*16500514C*	***92***	*26500514C*	***110***
(KC,FC,F1)	12.09													
Leaf	03.18-	**H4430AS A ➔**		**493**	0	0	60						*21140541C*	***378***
Murano	10.08-	**E4416BS A →**		**429**	9.73	1700	100						*26140506C*	***106***
Z51	04.16													
Navara	07.05-	**332353 F**		**466**	17.2	3500	190				***bis / jusqu'au 03.10***			
D40 (SE, LE)	12.15	**NN 06 F**		**680**	17.2		150				*12140508C*	***100***	*21140508C*	***114***
Chrom-Stossstange		**NN 06 A** ↻		**1080**	17.2		150							
pare-chocs chromé		**NN 06 KH**		**1085**				17.2		150				
auch/*aussi* LongBed		**NN 06 KHF**		**1376**	17.2		100	17.2		150	***ab / dès 04.10***			
NN 06 K.. =		**NN 06 KA**		**1412**				17.2		150	*12140517C*	***150***	*21140517C*	***173***
inkl. Nummernschildhalter		**NN 06 KAF**		**1703**	17.2		100	17.2		150				
mit Beleuchtung		**NN 06 KX**		**956**										
support de plaque		**U 240**		**956**				17.2		140				
d'immatriculation inclus		**U 232**		**629**				17.2		140				
		100 C 01 551		**352**	17.2		150							
Navara	01.16-	**332353 F**		**466**	17.2	3500	190				***bis / jusqu'au 07.18***			
NP 300 / D23	06.19	**NN 06 F**		**680**	17.2		150				*16500639C*	***113***	*26500639C*	***157***
Chrom-Stossstange		**NN 06 A** ↻		**1080**	17.2		150							
pare-chocs chromé		**NN 16 KH**		**1073**				17.2		150	***ab / dès 08.18 -***			
		NN 16 KHF		**1345**	17.2		100	17.2		150	*16500651C*	***166***	*26500651C*	***189***
NN 16 K.. =		**NN 16 KA**		**1400**				17.2		150				
inkl. Nummernschildhalter		**NN 16 KAF**		**1672**	17.2		100	17.2		150				
mit Beleuchtung		**NN 16 KX**		**895**										
support de plaque		**U 240**		**956**				17.2		140				
d'immatriculation inclus		**U 232**		**629**				17.2		140				
		100 C 01 551		**352**	17.2		150							

Marke/Modell marque/modèle	Baujahr année	Bestellnummer no commande	Fusszeile pied de page	Preis prix CHF	Kugel/Boule D kN	Kugel/Boule Ahl kg	Kugel/Boule S kg	Rockinger D kN	Rockinger Ahl kg	Rockinger S kg	Elektrosatz jeu électrique fahrzeugspezifisch / spécifique au véhicule 7 Pol	CHF	13 Pol	CHF
Nissan	(Fortsetzung / suite)													
Navara	07.19-	**332353 F**		**466**	17.2	3500	190				*16500651C*	***166***	*26500651C*	***189***
D23 / NP 300		**NN 16-2 F**		**681**	17.2		150							
Chrom-Stossstange		**NN 16-2 A** ↻		**1103**	17.2		150							
pare-chocs chromé		**NN 16-2 KH**		**1125**				17.2		150				
NN 16-2 K.. =		**NN 16-2 KHF**		**1397**	17.2		100	17.2		150				
inkl. Nummernschildhalterung mit		**NN 16-2 KA**		**1452**				17.2		150				
Beleuchrung		**NN 16-2 KAF**		**1724**	17.2		100	17.2		150				
support de plaque		**NN 16-2 KX**		**932**										
d'immatriculation inclus		**U 240**		**956**				17.2		140				
		U 232		**629**				17.2		140				
		100 C 01 551		**352**	17.2		150							
Navara	07.05-	**NNR 06 F**		**983**	17.2		150				***bis / jusqu'au 03.10***			
D40 (XE)	-12.15	**NNR 06 KH**		**1282**				17.2		150	*12140508C*	***100***	*21140508C*	***144***
D23 / NP 300	01.16-	**NNR 06 KHF**		**1573**	17.2		100	17.2		150				
Rohr-Stossstange		**NNR 06 KA**		**1609**				17.2		150				
pare-chocs tubulaire		**NNR 06 KAF**		**1900**	17.2		100	17.2		150	***04.10 - 12.15***			
auch/*aussi* LongBed		**NNR 06 KX**		**1021**							*12140517C*	***150***	*21140517C*	***173***
		NNR 06-1 F		**1049**	17.2		150							
NNR 06-1 =		**NNR 06-1 KH**		**1332**				17.2		150				
Unterfahrschutz aus ALU		**NNR 06-1 KHF**		**1623**	17.2		100	17.2		150	***01.16 - 07.18***			
barre anti-encastrement en ALU		**NNR 06-1 KA**		**1659**				17.2		150	*16500639C*	***113***	*26500639C*	***157***
		NNR 06-1 KAF		**1950**	17.2		100	17.2		150				
inkl. Nummerschildhalter		**NNR 06-1 KX**		**1077**							***ab / dès 08.18 -***			
mit Beleuchtung (ausser ..F,..KX)		**U 240**		**956**				17.2		140	*16500651C*	***166***	*26500651C*	***189***
support de plaque d'imma-		**U 232**		**629**				17.2		140				
triculation inclus (sauf ..F,..KX)		**100 C 01 551**		**352**	17.2		150							
Navara	07.15	**NNC 06-1 F**		**1152**	17.2		150				***bis / jusqu'au 03.10***			
D40	-12.15	**NNR 06 F**		**993**	17.2		150				*12140508C*	***100***	*21140508C*	***144***
D23 / NP 300	01.16-	**NNR 06 KH**		**1282**				17.2		150				
Chassis-Kabine	06.19	**NNR 06 KHF**		**1573**	17.2		100	17.2		150				
für Fzg. ohne Werkspritsche		**NNR 06 KA**		**1609**				17.2		150	***04.10 - 12.15***			
pour véhic. sans pont d'origine		**NNR 06 KAF**		**1900**	17.2		100	17.2		150	*12140517C*	***150***	*21140517C*	***173***
NNC 06-1.. / NNR 06-1.. =		**NNR 06-1 KH**		**1332**				17.2		150				
Unterfahrschutz aus ALU		**NNR 06-1 KHF**		**1623**	17.2		100	17.2		150				
barre anti-encastrement en ALU		**NNR 06-1 KA**		**1659**				17.2		150	***01.16 - 07.18***			
		NNR 06-1 KAF		**1950**	17.2		100	17.2		150	*16140534C*	***137***	*26140534C*	***166***
inkl. Nummerschildhalter		**NNC 06-1 KX**		**1180**										
mit Beleuchtung		**U 240**		**956**				17.2		140	***ab / dès 08.18 -***			
support de plaque d'imma-		**U 232**		**629**				17.2		140	*16500651C*	***166***	*26500651C*	***189***
triculation inclus		**100 C 01 551**		**352**	17.2		150							
Note	06.06-	**E4419AA F**		**268**	6.41	1100	50				*16400530C*	***180***	*26400530C*	***226***
	09.13	**E4419AS A** ➔		**375**	6.41	1100	50							
Note	10.13-	**332308 F**		**288**	3.5	450	45				*12140523C*	***156***	*21140523C*	**193**
nicht/*pas* DIG-S CVT	11.20	**E4419BV A** ↑		**492**	6.18	1000	75							
NV200/NV200 Evalia	10.09-	**E4424AA F**		**296**	7.36	1200	75						*21140515C*	**145**
nicht für/*pas pour* e-NV200		**E4424AS A** ➔		**404**	7.36	1200	75							
NV250	11.19-	**E5218BA F**		**272**	7.85	1355	75				*12500581C*	***159***	*21500665C*	**192**
auch für/*aussi pour* AdBlue		**E5218BS A** ➔		**381**	7.85	1355	75							
NV 300	11.16-	**E4518BC F**		**304**	13.48	2500	110						*26500693C*	***252***
Kastenwagen/*Fourgon*	08.21	**NV3 16 F**		**792**	13.4		100							
		NV3 16 KH		**1001**				13.4		100				
		NV3 16 KX		**827**										
		U 240		**956**				13.4		100				
		U 232		**629**				13.4		100				
		U KS 00		**384**	13.4		100							

Marke/Modell marque/modèle	Baujahr année	Bestellnummer no commande	Fusszeile pied de page	Preis prix CHF	Kugel/Boule D kN	Kugel/Boule Ahl kg	Kugel/Boule S kg	Rockinger D kN	Rockinger Ahl kg	Rockinger S kg	Elektrosatz jeu électrique fahrzeugspezifisch / spécifique au véhicule 7 Pol	CHF	13 Pol	CHF
Nissan	(Fortsetzung / suite)													
NV 400	10.11-	**316318 F**		**317**	14.3	2500	100				*12500549C*	***98***	*21500549C*	***144***
Kastenwagen/*Fourgon*	10.21	**NV4KF 11 F**		**955**	14.4		140							
		NV4KF 11 KH		**1223**				14.4		140				
Frontantrieb ohne Trittbrett		**NV4KF 11 KX**		**1049**							***Erweiterungssatz für Fahrzeuge ohne Vorbereitung***			
traction sans marche-pied		**U 232**		**629**				14.4		140	***Kit d'extension pour véhicules sans préparation***			
		100 C 01 541		**329**	14.4		140						*22500549C*	***175***
NV 400	10.11-	**NV4KR 11 F**		**1050**	17.2		140							
Kastenwagen/*Fourgon*	10.21	**NV4KR 11 KH**		**1294**				17.2		140				
		NV4KR 11 KX		**1120**										
Einfachbereift, Heckantrieb		**U 232**		**629**				17.2		140				
roues simples, propulsion		**100 C 01 531**		**352**	17.2		140							
NV 400	10.11-	**316328 F**		**371**	15.8	3000	100							
Kastenwagen/*Fourgon*	10.21	**NV4KJ 11 F**		**1093**	17.7		140							
		NV4KJ 11 KH		**1337**				17.7		140				
Doppeltbereift, Heckantrieb		**NV4KJ 11 KX**		**1163**										
roues jumelées, propulsion		**U 232**		**629**				17.5		140				
		100 C 01 531		**352**	17.7		140							
NV 400	10.11-	**1833 F**		**393**	17.67	3500	150				*für Fahrzeuge **mit** AHK-Vorbereitung*			
Chassis-Kabine L3+L4	10.21	**NV4CJ 11 KH**		**1153**				17.7		140	*pour véhicules **avec** préparation d'attelage*			
Doppeltbereift, Heckantrieb		**NV4CJ 11 KHF**		**1463**	17.2		100	17.7		140	*12500549C*	***98***	*21500549C*	***144***
roues jumelées, propulsion		**NV4CJ 11 KA**		**1480**				17.7		140				
		NV4CJ 11 KAF		**1790**	17.2		100	17.7		140	*für Fahrzeuge **ohne** Vorbereitung **bis 08.14***			
NV 400	10.11-	**NV4CJL2 11 KH**		**1101**				17.7		140	*pour véhicules **sans** préparation **jusqu'au 08.14***			
Chassis-Kabine L2	10.21	**NV4CJL2 11 KHF**		**1411**	17.2		100	17.7		140	*12500553C*	***180***	*21500553C*	***221***
Doppeltbereift, Heckantrieb		**NV4CJL2 11 KA**		**1428**				17.7		140				
roues jumelées, propulsion		**NV4CJL2 11 KAF**		**1738**	17.2		100	17.7		140	*für Fahrzeuge **ohne** Vorbereitung **ab 09.14-***			
NV 400	10.11-	**316347 F**		**339**	14.31		100				*pour véhicules **sans** préparation **dès 09.14-***			
Chassis-Kabine	10.21	**NV4CF 11 F**		**983**	16		140				12500606C	**224**	21500606C	**258**
Einfachbereift, Frontantrieb		**NV4CF 11 KH**		**1187**				16		140				
roues simples, traction		**NV4CF 11 KHF**		**1478**	16		100	16		140				
		NV4CF 11 KA		**1514**				16		140				
inkl. Nummerschild Halterung		**NV4CF 11 KAF**		**1805**	16		100	16		140				
mit Beleuchtung		**NV4CF 11 KX**		**1041**										
Support de plaque		**U 240**		**956**				16		140				
d'immatriculation inclus		**U 232**		**629**				16		140				
		U KS 120		**428**	16		140							
NV 400	10.11-	**316347 F**		**339**	14.31		100							
Chassis-Kabine	10.21	**NV4CR 11 F**		**983**	16		140							
Einfachbereift, Heckantrieb		**NV4CR 11 KH**		**1187**				16		140				
roues simples, propulsion		**NV4CR 11 KHF**		**1478**	16		100	16		140				
		NV4CR 11 KA		**1514**				16		140				
inkl. Nummerschild Halterung		**NV4CR 11 KAF**		**1805**	16		100	16		140				
mit Beleuchtung		**NV4CR 11 KX**		**1041**										
Support de plaque		**U 240**		**956**				16		140				
d'immatriculation inclus		**U 232**		**629**				16		140				
		U KS 120		**428**	16		140							
Pathfinder	03.05-	**NPF 05 KH**		**780**				16.4	3500	120	*12140507C*	***106***	*21140507C*	***132***
R51	12.14	**NPF 05 KA**		**1107**				16.4	3500	120				
		NPF 05 KY		**608**										
		V 240		**967**				16.4	3500	120				
		V 232		**640**				16.4	3500	120				
		100 C 01 551		**352**	16.4	3500	120							
Patrol	03.98-	**NP 04 F**		**877**		3500	140				*16140503C*	***140***	*26140503C*	***159***
Y61		**NP 04 KH**		**1094**					3500	140				
		NP 04 KHF		**1378**		3500	100		3500	140				
		NP 04 KA		**1421**					3500	140				
		NP 04 KAF		**1714**		3500	100		3500	140				
		NP 04 KY		**922**										
		V 240		**967**					3500	140				
		V 232		**640**					3500	140				
		100 C 01 551		**352**		3500	140							

Marke/Modell marque/modèle	Baujahr année	Bestellnummer no commande	Fusszeile pied de page	Preis prix CHF	Kugel/Boule D kN	Kugel/Boule Ahl kg	Kugel/Boule S kg	Rockinger D kN	Rockinger Ahl kg	Rockinger S kg	Elektrosatz jeu électrique fahrzeugspezifisch / spécifique au véhicule 7 Pol	CHF	13 Pol	CHF
Nissan	(Fortsetzung / suite)													
Primastar	09.02-	**314364 F**		**319**	12.3	2100	85				***bis / jusqu'au 08.06***			
X83	08.14	**NPS 01 KH**		**1239**					2000	100			*26500503C*	**119**
		NPS 01 KX		**1065**		2000	100		2000	100				
		U 240		**956**					2000	100	***ab / dès 09.06***			
		U 232		**629**					2000	100			*21500523C*	***125***
		100 C 01 541		**329**		2000	100							
Primastar	09.21-	**E4518BC F**		**304**	13.48	2500	110						*26500693C*	***252***
Kastenwagen/*Fourgon*		**NV3 16 F**		**792**	13.4		100							
		NV3 16 KH		**1001**				13.4		100				
		NV3 16 KX		**827**										
		U 240		**956**				13.4		100				
		U 232		**629**				13.4		100				
		U KS 00		**384**	13.4		100							
Pulsar	10.14-	**332329 F**		**354**	7.4	1200	75				*12140527C*	***205***	*26400530C*	***226***
	06.18	**E4428AV A ↑**		**502**	8.41	1500	75							
Qashqai	02.07-	**332319 F**		**274**	9.4	1800	100				***bis / jusqu'au 01.14***			
J10 / J11	12.17	**332327 A ↑**		**466**	9.4	1800	100						*21140510C*	***140***
											ab / dès 02.14			
nicht für Fahrzeuge mit AdBlue-Tank / ***pas*** *pour véhicules avec réservoir d'AdBlue*											*12140523C*	***156***	*21140523C*	***193***
Qashqai	01.18-	**332359 F**		**289**	10.1	1800	100				***bis / jusqu'au 05.19 (SJNFFAJ11U2622270)***			
J11	04.21	**332360 A ↑**		**471**	10.1	1800	100				*12140523C*	***156***	*21140523C*	***193***
											ab / dès 06.19 (SJNFFAJ11U2622271)			
auch für Fahrzeuge mit AdBlue-Tank / ***aussi*** *pour véhicules avec réservoir d'AdBlue*											*12140539C*	***170***	*21140539C*	**204**
Qashqai III	06.21-	**332368 F**		**359**	11.5	2100	100						*21140545C*	***217***
J12	05.24	**332369 A ↑**		**491**	11.5	2100	100							
Townstar	01.22-	**316492 F**	**1)**	**366**	9.4	1500	114				*für Fahrzeuge **mit** AHK-Vorbereitung*			
		E5218ES A ➔		**578**	9.1	1500	111				*pour véhicules **avec** préparation d'attelage*			
		NTS 23 KH		**1311**				8.6		100			*26500700C*	***234***
		NTS 23 KX		**1137**										
		U 240	**2)**	**956**				8.6		100	*für Fahrzeuge **ohne** Vorbereitung*			
		U 232		**629**				8.6		100	*pour véhicules **sans** préparation*			
		100 C 01 531		**352**	8.6		100						21500673C	**307**
X-Trail	06.01-	**E4417AA F**		**295**	9.93	2000	80				*16400002C*	***61***	*26400007C*	***70***
T30	05.07	**E4417AS A ➔**		**408**	9.93	2000	80							
X-Trail	06.07-	**E4417BA F**		**316**	10.54	2100	100				*16140505C*	***107***	*26140505C*	***144***
T31	06.14	**NX 07 F**		**1012**		2200	100							
		E4417BS A ➔		**414**	10.54	2100	100							
		E4417BV A ↑		**532**	10.54	2100	100							
		NX 07 KH		**1239**					1800	100				
		NX 07 KA		**1566**					1800	100				
		NX 07 KY		**1063**										
		V 240		**967**					1800	100				
		V 232		**640**					1800	100				
		100 C 01 531		**352**		2200	100							
X-Trail	07.14-	**E4417CA F**	**3)**	**348**	11	2200	100				*12140523C*	***156***	*21140523C*	***193***
T32	08.22	**332323 A ↑**		**543**	10.86	2000	80							
X-Trail	09.22-	**E4417DA F**		**341**	11.8	2288	144						*21140545C*	***217***
T33		**2727 A ↑**		**530**	10.5	2183	100							

1) für Fahrzeuge ohne Reserverad / *pour véhicules sans roue de secours*

2) Hecktüren können im Anhängebtrieb nicht geöffnet werden / *Les portes arrière ne peuvent pas être ouvertes en remorque*

3) Kugelstange versteckt Nebelschlussleuchte / *la boule cache le feu de brouillard arrière*

EPH02 = Art. 22400505C / CHF 87.-
Erweiterungssatz zur Deaktivierung der Einparkhilfe (für E-Sätze mit Option "EPH02")
Kit d'extansion pour désactiver l'aide au stationnement (pour les kits avec l'option "EPH02")

Marke/Modell marque/modèle	Baujahr année	Bestellnummer no commande	Fusszeile pied de page	Preis prix CHF	Kugel/Boule D kN	Kugel/Boule Ahl kg	Kugel/Boule S kg	Rockinger D kN	Rockinger Ahl kg	Rockinger S kg	Elektrosatz jeu électrique fahrzeugspezifisch / spécifique au véhicule 7 Pol	CHF	13 Pol	CHF
OPEL														
Antara	02.07-	**314304 F**	*1,2)*	**344**	12.3	2500	150	***bis / jusqu'au 04.11***			*16500522C*	***132***	*26500522C*	***157***
	02.15	**E1000AV A ↑**	*1)*	**555**	12.37	2150	150	***ab / à partir de 05.11-***			*12500566C*	***104***	*21500566C*	***130***
Astra H	03.04-	**314299 F**	*3)*	**247**	9.0	1650	75	***ohne / sans R.E.C.***			*12150522C*	***362***	*26400530C*	***226***
Fliessheck / *avec Hayon*	12.09-	**314281 A ↑**		**424**	9.0	1650	75	***mit / avec R.E.C.***			*12150520C*	***184***	*21150520C*	***199***
Astra H	10.04-	**314496 F**	*4)*	**247**	9.1	1650	75				***R.E.C. = Rear Electric Center***			
Caravan	11.10-	**1183 FA ↑**		**487**	9.1	1650	75							
Astra J	12.09-	**E4508DA F**	*1,24)*	**309**	11.0	2000	85						*21500567C*	***247***
Fliessheck / *avec Hayon*	09.15-	**314473 A ↑**	*1)*	**473**	9.6	1800	75							
Astra J	11.10-	**314407 F**	*1)*	**295**	9.6	1800	75							
Sports Tourer	01.16-	**314406 A ↑**	*1,5)*	**480**	9.6	1800	75							
Astra K	09.15-	**314513 A ↑**		**443**	9.9	1700	75				*16150534C*	***190***	*26150534C*	***218***
Fliessheck / *avec Hayon*	12.21													
nicht für Fahrzeuge mit CVT-Getriebe / *pas pour véhicules avec boite de vitesse à variation continue CVT*														
Astra K	03.16-	**314516 F**	*6,7)*	**295**	9.9	1700	75							
SW / Sports Tourer	12.21	**314515 A ↑**		**455**	9.9	1700	75							
nicht für Fahrzeuge mit CVT-Getriebe / *pas pour véhicules avec boite de vitesse à variation continue CVT*														
Astra L	05.22-	**314603 A ↑**	*23)*	**532**	9.2	1650	90				*12500705C*	***227***	*21500705C*	***225***
Schrägheck / *avec Hayon*														
Astra L Electric	06.23-	**H4716CV A ↑**		**605**	0	0	115				***Erweiterungssatz für Fz. ohne Vorbereitung***			
Schrägheck / *avec Hayon*											***Kit suppl. pour véhicules sans préparation***			
Astra L	10.22-	**314604 F**	*23)*	**368**	9.2	1650	108						*22500705C*	***130***
Sports Tourer		**314605 A ↑**		**527**	9.2	1650	112							
Astra L Electric	03.22-	**2824T60 A ↑**		**483**	0	0	65							
Sports Tourer														
Combo	04.12-	**306368 F**	*18,19)*	**375**	9.2	1500	100						*21500575C*	***395***
	08.18	**306369 A ↑**	*18)*	**463**	9.2	1500	100							
Combo	04.12-	**306382 F**	*8)*	**650**	7	1000	75							
(CNG)	08.18	**306381 A →**		**779**	7	1000	75							
Combo L1	09.18-	**304207 F**		**305**	8.64	1500	75						*21500637C*	***253***
Cargo + Life		**304209 A →**		**458**	8.64	1500	75							
Combo L2	09.18-	**304210 F**		**311**	8.64	1500	75							
Cargo + Life		**304212 A →**		**454**	8.64	1500	75							
Corsa D	10.06-	**314306 F**	*1,9,10,22)*	**235**	7.7	1200	55				*16400530C*	***180***	*21400517C*	***295***
	12.14	**314436 A ↑**		**450**	7.7	1200	55							
Corsa Combo VAN	03.02-	**314282 F**	*18)*	**468**	7.5	1200	75				*16400530C*	***180***	*26400530C*	***226***
	01.11	**E4512BS A →**		**515**	6.3	1000	55							
Corsa E	01.15-	**314306 F**	*1,9,10,22)*	**235**	7.7	1200	55						*21500567C*	***247***
	06.19	**314436 A ↑**		**450**	7.7	1200	55							
Corsa F	10.19-	**314597 A ↑**		**534**	7.2	1200	83						*21500637C*	**253**
nicht für Corsa-e / *pas pour Corsa-e*														
Corsa-e	02.20-	**H4737AV A ↑**		**646**	0	0	75							
Crossland X	06.17-	**314583 F**		**397**	6.4	1000	78							
	07.24	**314584 A ↑**		**449**	6.4	1000	78							
Grandland X	10.17-	**315243 F**		**279**	10	2000	80				*für Fahrzeuge* ***mit*** *AHK-Vorbereitung*			
(P1UO)		**315244 A ↑**		**432**	10	2000	80				*pour véhicules* ***avec*** *préparation*			
nicht für Hybrid 4 / *pas pour Hybrid 4*											*12500638C*	***190***	*21500655C*	***227***
Grandland X	01.20-	**E4527BA F**		**345**	8.5	1350	103				*für Fahrzeuge* ***ohne*** *AHK-Vorbereitung*			
Hybrid4 (P1UOPHEV)		**314599 A ↑**		**519**	8.1	1270	95				*pour véhicules* ***sans*** *préparation*			
											12500628C	***249***	*21500628C*	***295***
Insignia	11.08-	**E4521AA F**	*10,11)*	**307**	11	2000	85						*21500567C*	***247***
Limousine / *Berline*	05.17	**314341 A ↑**		**466**	11.2	2100	85							
Insignia	03.09-	**314390 F**	*10)*	**411**	11.3	2100	85						*21500567C*	***247***
Sports Tourer 2WD	04.17	**314342 A ↑**		**527**	11.3	2100	85	***bis / jusqu'au 08.13***			*für Fahrzeuge* ***mit*** *AHK-Vorbereitung*			
											pour véhicules ***avec*** *préparation*			
Sports Tourer 4WD		**E4522AV A ↑**	*1)*	**534**	11	2000	85				*12150527C*	***81***	*21150527C*	***92***
Insignia B	06.17-	**314587 F**	*9,20,21)*	**259**	11	2200	134						*21500567C*	***247***
Sports Tourer	12.22	**314588 A ↑**		**452**	11	2200	134							
nicht für Country Tourer / *pas pour Country Tourer*														
Insignia B	06.17-	**314581 F**	*9,10,21)*	**413**	11	2200	134							
Grand Sport	12.22	**314582 A ↑**		**517**	11	2200	134							
Meriva	05.03-	**314289 A ↑**	*10,12)*	**436**	8.3	1300	60				*16150518C*	***92***	*26150518C*	***112***
	05.10													

Marke/Modell marque/modèle	Baujahr année	Bestellnummer no commande	Fusszeile pied de page	Preis prix CHF	Kugel/Boule D kN	Kugel/Boule Ahl kg	Kugel/Boule S kg	Rockinger D kN	Rockinger Ahl kg	Rockinger S kg	Elektrosatz jeu électrique fahrzeugspezifisch / spécifique au véhicule 7 Pol	CHF	13 Pol	CHF
OPEL	**(Fortsetzung/suite)**													
Meriva B	06.10-	**314394 F**	*1)*	**291**	8.3	1300	75						*21500567C*	***247***
	03.17	**314392 A ↑**		**457**	8.3	1300	75							
Mokka	10.12-	**314511 F**	*1,2,22)*	**296**	8.6	1500	75				*12500586C*	***227***	*21500586C*	***290***
	08.16	**314510 A ↑**		**453**	8.6	1500	75							
Mokka X	09.16-	**314511 F**	*22)*	**296**	8.6	1500	75							
	06.19	**314510 A ↑**		**453**	8.6	1500	75							
Mokka	01.21-	**304216 A ↑**		**502**	7.1	1200	61						*21500637C*	***253***
Mokka-e	01.21-	**H4524BV A ↑**		**646**	0.0	0	75							
Movano A	01.99-	**E4516AA F**		**308**	12.49	2000	80				***bis / jusqu'au 11.03***			
	05.10	**OMK 98 KH**		**1209**				13.0		80	*16400002C*	***61***	*26400007C*	***70***
Kastenwagen / *Fourgon*		**OMK 98 KX**		**1035**	13.0		80	13.0		80				
		U 240		**956**				13.0		80	***11.03 - 08.06***			
		U 232		**629**				13.0		80	*12500508C*	***133***	*21500508C*	***170***
		100 C 01 541		**329**	13.0		80							
											ab / à partir de 09.06			
													26500521C	***151***
Movano A	01.99-	**1061 F**		**369**	13.7	2300	100				***ab / à partir de 11.03***			
	05.10	**OMC 98 KH**	*13)*	**1254**				12.5		100	*12500518C*	***70***	*21500518C*	***90***
Chassis-Kabine		**OMC 98 KHF**	*13)*	**1545**	12.5		100	12.5		100				
Châssis-Cabine		**OMC 98 KA**	*13)*	**1581**				12.5		100				
		OMC 98 KAF	*13)*	**1869**	12.5		100	12.5		100				
		OMC 98 KX	*13)*	**1080**	12.5		100	12.5		100				
		U 240		**956**				12.5		100				
		U 232		**629**				12.5		100				
		100 C 01 551		**352**	12.5		100							
Movano B	06.10-	**316318 F**		**317**	14.3	2500	100				*12500549C*	***98***	*21500549C*	***144***
Kastenwagen Frontantrieb	04.21	**OMKF 10 F**		**955**	14.4		140							
ohne Trittbrett		**OMKF 10 KH**		**1223**				14.4		140	*Erweiterungssatz für Fz.* ***ohne*** *Vorbereitung*			
		OMKF 10 KX		**1049**							*Kit suppl. pour véhicules* ***sans*** *préparation*			
Fourgon		**U 232**		**629**				14.4		140			*22500549C*	***175***
traction sans marchepied		**100 C 01 541**		**329**	14.4		140							
Movano B	06.10-	**OMKR 10 F**		**1050**	17.2	3500	140							
Kastenwagen Heckantrieb	04.21	**OMKR 10 KH**		**1294**				17.2	3500	140				
Einfachbereift		**OMKR 10 KX**		**1120**										
		U 232		**629**				17.2	3500	140				
Fourgon		**100 C 01 531**		**352**	17.2	3500	140							
Propulsion roues simples														
Movano B	06.10-	**316328 F**		**371**	15.8	3000	100							
Kastenwagen Heckantrieb	04.21	**OMKJ 10 F**		**1093**	17.7	3500	140							
Doppeltbereift		**OMKJ 10 KH**		**1337**				17.7	3500	140				
		OMKJ 10 KX		**1163**										
Fourgon		**U 232**		**629**				17.7	3500	140				
Propulsion roues jumelées		**100 C 01 531**		**352**	17.7	3500	140							
Movano B	06.10-	**OMCJL2 10 KH**		**1101**				17.7		140	*für Fahrzeuge* ***mit*** *AHK-Vorbereitung*			
Chassis-Kabine **L2**	04.21	**OMCJL2 10 KHF**	*13)*	**1411**	17.2		100	17.7		140	*pour véhicules* ***avec*** *préparation*			
Heckantrieb Doppelbereift		**OMCJL2 10 KA**		**1428**				17.7		140	*12500549C*	***98***	*21500549C*	***144***
Châssis-Cabine ***L2***		**OMCJL2 10 KAF**		**1738**	17.2		100	17.7		140				
Propulsion Roues jumelées														
Movano B	06.10-	**1833 F**		**393**	17.67	3500	150				***bis / jusqu'au 08.14-***			
Chassis-Kabine **L3,L4**	04.21	**OMCJ 10 KH**	*13)*	**1153**				17.7		140	*für Fahrzeuge* ***ohne*** *AHK-Vorbereitung*			
Heckantrieb Doppelbereift		**OMCJ 10 KHF**	*13)*	**1463**	17.2		100	17.7		140	*pour véhicules* ***sans*** *préparation*			
Châssis-Cabine ***L3, L4***		**OMCJ 10 KA**	*13)*	**1480**				17.7		140	*12500553C*	***180***	*21500553C*	***221***
Propulsion Roues jumelées		**OMCJ 10 KAF**	*13)*	**1790**	17.2		100	17.7		140				
Movano B	06.10-	**316347 F**		**339**	14.31		100							
Chassis-Kabine	04.21	**OMCF 10 F**	*13)*	**983**	16.0		140				***ab / à partir de 09.14-***			
einfachbereift		**OMCF 10 KH**	*13)*	**1187**				16.0		140	*für Fahrzeuge* ***ohne*** *AHK-Vorbereitung*			
Frontantrieb		**OMCF 10 KHF**	*13)*	**1478**	16.0		100	16.0		140	*pour véhicules* ***sans*** *préparation*			
		OMCF 10 KA	*13)*	**1514**				16.0		140	*12500606C*	***224***	*21500606C*	***258***
Châssis-Cabine		**OMCF 10 KAF**	*13)*	**1805**	16.0		100	16.0		140				
pneus simples traction		**OMCF 10 KX**	*13)*	**1041**										
		U 240		**956**				16.0		140				
		U 232		**629**				16.0		140				
		U KS 120		**428**	16.0		140							

Marke/Modell marque/modèle	Baujahr année	Bestellnummer no commande	Fusszeile pied de page	Preis prix CHF	Kugel/Boule D kN	Ahl kg	S kg	Rockinger D kN	Ahl kg	S kg	Elektrosatz jeu électrique fahrzeugspezifisch / spécifique au véhicule 7 Pol	CHF	13 Pol	CHF
OPEL	**(Fortsetzung/suite)**													
Movano B	06.10-	**316347 F**		**339**	14.31		100				*für Fahrzeuge **mit** AHK-Vorbereitung*			
	04.21	**OMCR 10 F**	*13)*	**983**	16.0		140				*pour véhicules **avec** préparation*			
Chassis-Kabine		**OMCR 10 KH**	*13)*	**1187**				16.0		140	*12500549C*	***98***	*21500549C*	***144***
einfachbereift, Heckantrieb		**OMCR 10 KHF**	*13)*	**1478**	16.0		100	16.0		140				
		OMCR 10 KA	*13)*	**1514**				16.0		140	***bis / jusqu'au 08.14-***			
Châssis-Cabine		**OMCR 10 KAF**	*13)*	**1805**	16.0		100	16.0		140	*für Fahrzeuge **ohne** AHK-Vorbereitung*			
pneus simples Propulsion		**OMCR 10 KX**	*13)*	**1041**							*pour véhicules **sans** préparation*			
		U 240		**956**				16.0		140	*12500553C*	***180***	*21500553C*	***221***
		U 232		**629**				16.0		140				
		U KS 120		**428**	16.0		140				***ab / à partir de 09.14-***			
											*für Fahrzeuge **ohne** AHK-Vorbereitung*			
											*pour véhicules **sans** préparation*			
											12500606C	***224***	*21500606C*	***258***
Movano C	05.21-	**306492 F**		**563**	15.9	3000	150				für Fahrzeuge **ohne** AHK-Vorbereitung			
		OMC 21 KH	13,14)	**1003**				16.9		120	*pour véhicules **sans** préparation*			
Chassis-Kabine		**OMC 21 KHF**	13,14)	**1294**	16.9		100	16.9		120	*12500513C*	***324***	*21500513C*	***370***
Châssis-Cabine		**OMC 21 KA**	13,14)	**1330**				16.9		120				
		OMC 21 KAF	13,14)	**1621**	16.9		100	16.9		120	für Fahrzeuge **mit** AHK-Vorbereitung			
		OMC 21 KX	13,14)	**861**							*pour véhicules **avec** préparation*			
		U 240		**956**				16.9		100	*12500614C*	***135***	*21500614C*	***170***
		U 232		**629**				16.9		100				
		100 C 01 531		**352**	16.9		120				**für verlängertes Chassis / *pour châssis long***			
		906 270 650 003		**27**	Befestigungselement zusätzlich für Variante **L4**								*21500526C*	***405***
					*Elément de fication supplémentaire pour la variante **L4***									
Movano C	05.21-	**306490 F**		**490**	16.9	3000	150				für Fahrzeuge **ohne** AHK-Vorbereitung			
		306491 A ↑		**672**	16.9	3000	150				*pour véhicules **sans** préparation*			
Kastenwagen/*Fourgon*		**OMK 21 KH**		**1233**				16.9		120			*21500694C*	***341***
L1, L2 & L3		**OMK 21 KX**		**1059**										
		U 232		**629**				16.9		100	für Fahrzeuge **mit** AHK-Vorbereitung			
Ueberhang 1015mm		**100 C 01 531**		**352**	16.9		100				*pour véhicules **avec** préparation*			
porte à faux 1015mm											*12500614C*	***135***	*21500614C*	***170***
Movano C	05.21-	**306490 F**		**490**	16.9	3000	150							
		306491 A ↑		**672**	16.9	3000	150				***Speziell** für Wohnmobile*			
Kastenwagen/*Fourgon* **L4**		**OMKL 21 KH**		**1253**				16.9		120	***spécialement** pour les mobil-homes*			
		OMKL 21 KX		**1079**							***05.21 - 06.24***			
Fahrzeuglänge 6363mm		**U 232**		**629**				16.9		100			*21500666C*	***400***
longueur du véhicule 6363mm		**100 C 01 531**		**352**	16.9		100				***ab / à partir de 07.24-***			
		906 270 650 003		**27**	Befestigungselement zusätzlich für Variante **L4**								*21500691C*	***330***
Radstand 4035mm					*Elément de fication supplémentaire pour la variante **L4***									
empattement 4035mm														
Ueberhang 1380mm														
porte à faux 1380mm														
Vectra C	04.02-	**1187 FA ↑**	*16)*	**537**	10.5	2000	80							
Limousine / *Berline*	10.08													
Vivaro	05.01-	**314364 F**		**319**	12.3	2100	85				***bis / jusqu'au 08.06 (6V600001 / 6Y999999)***			
	08.14	**OV 01 KH**		**1239**					2000	100			*26500503C*	***119***
		OV 01 KX		**1065**										
		U 240		**956**					2000	100	***ab / à partir de 09.06- (7V600001 / 7Y000001)***			
		U 232		**629**					2000	100			*21500523C*	***125***
		100 C 01 541		**329**		2000	100							
Vivaro B	09.14-	**E4518BC F**		**304**	13.48	2500	110						*26500693C*	***252***
	03.19	**OV 14 F**		**756**	13.4		100							
		OV 14 KH		**1001**				13.4		100				
		OV 14 KX		**827**										
		U 240		**956**				13.4		100				
		U 232		**629**				13.4		100				
		U KS 00		**384**	13.4		100							

Marke/Modell marque/modèle	Baujahr année	Bestellnummer no commande	Fusszeile pied de page	Preis prix	Kugel/Boule			Rockinger			Elektrosatz jeu électrique fahrzeugspezifisch / spécifique au véhicule			
					D	Ahl	S	D	Ahl	S				
				CHF	kN	kg	kg	kN	kg	kg	7 Pol	CHF	13 Pol	CHF
OPEL	**(Fortsetzung/suite)**													
Vivaro C / Vivaro-e	03.19-	**E4729AA F**		**317**	13.93	2600	104				für Fahrzeuge **ohne** AHK-Vorbereitung			
		335106 A ↑		**461**	13.9	2500	104				*pour véhicules **sans** préparation*			
		OV 19 KA		**1516**				13.9		100			*21500626C*	***303***
		OV 19 KH		**1189**				13.9		100	*für Fahrzeuge **mit** AHK-Vorbereitung*			
		OV 19 KX		**1015**							*pour véhicules **avec** préparation*			
		U 240		**956**				13.9		100			*21500708C*	***132***
		U 232		**629**				13.9		100				
		U KS 00		**384**	13.9		100							
Zafira A	04.99-	**E4519AA F**		**266**	8.49	1500	85				*16150516C*	***107***	*26400007C*	***70***
	05.05	**E4519AV A ↑**		**501**	8.49	1500	75							
Zafira B	07.05-	**314361 F**	***18)***	**387**	9.6	1650	75	***ohne / sans R.E.C.***			*12150523C*	***316***	*21150523C*	***355***
	03.15	**314293 A ↑**		**483**	9.6	1650	75	***mit / avec R.E.C.***			*12150520C*	***184***	*21150520C*	***199***
											R.E.C. = Rear Electric Center			
Zafira C Tourer	01.12-	**314438 F**	***1,15,18)***	**409**	9.9	1650	75						*21500567C*	***247***
	06.19	**314437 A ↑**		**528**	9.9	1650	75							
Zafira D Life	07.19-	**E4729AA F**		**317**	13.93	2600	104				für Fahrzeuge **ohne** AHK-Vorbereitung			
Zafira-e Life		**335106 A ↑**		**461**	13.9	2500	104				*pour véhicules **sans** préparation*			
		OV 19 KA		**1516**				13.9		100			*21500626C*	***303***
		OV 19 KH		**1189**				13.9		100	*für Fahrzeuge **mit** AHK-Vorbereitung*			
		OV 19 KX		**1015**							*pour véhicules **avec** préparation*			
		U 240		**956**				13.9		100			*21500708C*	***132***
		U 232		**629**				13.9		100				
		U KS 00		**384**	13.9		100							

1) nicht für Fahrzeuge mit Fahrradträgersystem Flex-Fix / *pas pour véhicule avec support du vélo Flex-Fix*
2) nicht für Fahrzeuge mit Niveauregulierung / *pas pour véhicules avec correcteur d'assiette*
3) auch für GTC / *aussi pour GTC*
4) Um den optimalen Sitz des Stoßfängers zu gewährleisten, empfehlen wir die Montage der Auflagen Opel-Nr. 1313 8158 bzw. 1316 8808
Pour garantir une assise parfaite du pare-chocs il est nécessaire de monter un support à commander auprès du Garage Opel, réf. 1313 8158 et 1316 8808
5) Bitte Klappe für Stoßfängerausschnitt beim Opel-Händler bestellen
Veuillez commander séparément le revêtement de découpe du pare-chocs au concessionnaire Opel
6) Spoiler inkl. Abdeckklappe bitte beim Opel-Händler bestellen / *Veuillez commander pare-chocs et couvercle pour la découpe chez le concessionnaire Opel*
7) Um den optimalen Sitz des Stoßfängers zu gewährleisten, empfehlen wir die Montage eines Styroporträgers (beim Opel-Händler erhältlich)
Pour garantir une assise parfaite du pare-chocs il est nécessaire de monter un support styromousse à commander auprès du concessionnaire Opel.
8) für Fahrzeuge mit Gasbetrieb (CNG) / *pour véhicules fonctionnant au gaz (CNG)*
9) nicht für Gsi / *pas pour Gsi*
10) nicht für OPC / *pas pour OPC*
11) auch für 4x4 / *aussi pour 4x4*
12) Wärmeschutzbleche erforderlich (siehe Betriebsanleitung des Fahrzeugs) / *ecran thermique nécessaire (voir le manuel d'utilisation du véhicule)*
13) Nummerschildhalterung mit Beleuchtung inklusive / *Support pour plaque d'immatriculation inclus*
14) Bei 16" Bereifung muss Reserverad weg / *avec roues 16" éliminer la roue de secours*
15) Um den optimalen Sitz des Stoßfängers zu gewährleisten, empfehlen wir die Montage eines Styroporträgers (beim Opel-Händler erhältlich)
Pour garantir une assise parfaite du pare-chocs il est nécessaire de monter un support styromousse à commander auprès du concessionnaire Opel
16) auch für GTS / *aussi pour GTS*
17) auch für GSI / *aussi pour GSI*
18) nicht für Fahrzeuge mit Gasbetrieb (CNG) / *pas pour véhicules fonctionnant au gaz (CNG)*
19) nicht für Fahrzeuge mit Einparkhilfe / *pas pour véhicules équipés de radars de recul*
20) Bei Fahrzeuge mit automatischer Heckklappenöffnung muss der Sensor versetzt werden / *Sur les véhicules avec ouverture du hayon automatique par le pied, le détecteur devra être*
21) auch für AdBlue / *aussi pour AdBlue*
22) nicht für OPC-Line / pas pour OPC-Line
23) auch für PHEV (Plug-in Hybrid) / *aussi pour PHEV (Plug-in hybride)*
24) auch für OPC / *aussi pour OPC*

Marke/Modell marque/modèle	Baujahr année	Bestellnummer no commande	Fusszeile pied de page	Preis prix CHF	Kugel/Boule D kN	Kugel/Boule Ahl kg	Kugel/Boule S kg	Rockinger D kN	Rockinger Ahl kg	Rockinger S kg	Elektrosatz jeu électrique fahrzeugspezifisch / spécifique au véhicule 7 Pol	CHF	13 Pol	CHF
Peugeot														
1007	07.05- 09.09	**2811 FA ➔**		**474**	6.4	1137	46						*26160507C*	***126***
2008	06.13- 07.19	**315189 F** **315190 A ↑**		**233** **458**	6.7 6.7	1150 1150	55 55						*21500599C*	***262***
2008	10.19-	**315275 F** **315269 A ↑**		**329** **497**	7.8 7.8	1200 1200	95 95						*21500637C*	***253***
207 Schrägheck / *avec hayon*	05.06- 12.15	**2813 FB** **E4727AS A ➔**	*1)* *16)*	**286** **388**	6.7 7.63	1200 1400	60 80				*12500558C*	***254***	*21500558C*	***295***
207 SW / Kombi / *Break*	07.07- 10.13	**E4713AA F** **2816 FA ↑**	*17,18)* *2)*	**329** **533**	7.73 6.4	1400 1150	80 46							
208 I	04.12- 03.19	**315184 F** **315185 A →**		**230** **419**	7.1 7.1	1300 1300	53 53						*21500599C*	***262***
208 II	06.19-	**314597 A ↑**		**534**	7.2	1200	83						*21500637C*	***253***
3008	06.09- 10.16	**315157 F** **315158 A ↑**	*3)*	**405** **518**	9.2 9.2	1600 1600	70 70				*12500558C*	***254***	*21500558C*	***295***
3008 **(P84)**	10.16- 11.23	**315243 F** **315244 A ↑**	*4)*	**279** **432**	10 10	2000 2000	80 80				*für Fahrzeuge* ***ohne*** *AHK-Vorbereitung* *pour véhicules* ***sans*** *préparation* *12500628C*	***249***	*21500628C*	***295***
3008 **Hybrid4 (P84PHEV)**	09.19- 07.23	**E4723DA F** **314599 A ↑**		**345** **519**	8.5 8.1	1350 1270	103 95				*für Fahrzeuge* ***mit*** *AHK-Vorbereitung* *pour véhicules* ***avec*** *préparation* *12500638C*	**190**	*21500655C*	***227***
307 SW / Kombi / *Break* **7-Sitzer und Kombi / *7 places et break***	06.02- 03.08	**2849 FA ↑**		**508**	9.1	1700	60	***bis / jusqu'au 06.05*** ***ab / dès 07.05***			*16160500C* *EPH01* *12500558C*	***91*** ***254***	*26160500C* *EPH01* *21500558C*	***110*** ***295***
308 II (T9) Fliessheck / *avec hayon* auch für AdBlue / *aussi pour AdBlue*	09.13- 06.21	**304151 F** **304152 A ↑**	*5,7,14)*	**250** **500**	9.5 9.5	1750 1750	75 75						*21500592C*	***271***
308 II (T9) SW / Kombi / *Break* auch für AdBlue / *aussi pour AdBlue*	05.14- 06.21	**304151 F** **304152 A ↑**	*7,14)*	**250** **500**	9.5 9.5	1750 1750	75 75							
308 III (P51) Schrägheck / *avec hayon*	09.21-	**314603 A**	*15)*	**532**	9.2	1650	90				*12500705C* ***Erweiterungssatz für Fz. ohne Vorbereitung*** ***Kit d'extension pour véhicules sans préparation***	***227***	*21500705C*	***225***
308 III (P51) SW	09.21-	**314604 F** **314605 A ↑**	*15)*	**368** **527**	9.2 9.2	1650 1650	108 112						*22500705C*	**130**
e-308 III (P51) Schrägheck / *avec hayon*	07.23-	**H4716CV A ↑**		**605**	0	0	115							
e-308 III (P51) SW	09.23-	**2824T60 A ↑**		**483**	0	0	65							
4007	09.07- 12.12	**340094 A ↑**		**558**	10.9	2000	100						*26500524C*	***171***
4008	06.12- 12.15	**340092 F** **340093 A ↑**		**360** **544**	8.5 8.5	1400 1400	70 70				*12500578C*	***213***	*21500578C*	***249***
407 SW / Kombi / *Break*	09.04- 02.11	**304133 F** **304135 A ↑**		**278** **503**	10.4 10.4	1900 1900	75 75	***bis / jusqu'au 08.08*** ***ab / dès 09.08***			*12500537C* *12500558C*	***270*** ***254***	*21500537C* *21500558C*	***297*** ***295***
407 Limousine / *Berline*	05.04- 03.08	**304135 A ↑**		**503**	10.4	1900	75				*12500537C*	***270***	*21500537C*	***297***
408 III (P54)	10.22-	**314604 F** **E4722BV A ↑**	*5)* *6,15)*	**1351** **602**	9.2 9.5	1650 1600	108 115				*12500705C* ***Erweiterungssatz für Fz. ohne Vorbereitung*** ***Kit d'extension pour véhicules sans préparation***	***227***	*21500705C* *22500705C*	***225*** **130**
5008	10.09- 12.16	**315177 F** **315178 A ↑**	*8)*	**287** **523**	10 9.71	1550 1700	75 80				*12500558C*	***254***	*21500558C*	***295***
5008 II **(P87)**	06.17-	**314585 F** **314586 A ↑**		**412** **369**	9.9 9.9	1800 1800	72 72				*für Fahrzeuge* ***ohne*** *AHK-Vorbereitung* *pour véhicules* ***sans*** *préparation* *12500628C* *für Fahrzeuge* ***mit*** *AHK-Vorbereitung* *pour véhicules* ***avec*** *préparation* *12500638C*	***249*** **190**	*21500628C* *21500655C*	***295*** ***227***

Marke/Modell marque/modèle	Baujahr année	Bestellnummer no commande	Fusszeile pied de page	Preis prix CHF	Kugel/Boule D kN	Kugel/Boule Ahl kg	Kugel/Boule S kg	Rockinger D kN	Rockinger Ahl kg	Rockinger S kg	Elektrosatz jeu électrique (fahrzeugspezifisch / spécifique au véhicule) 7 Pol	CHF	13 Pol	CHF
Peugeot	(Fortsetzung / suite)													
508	03.11-	**315180 F**	*7,9)*	**301**	10.1	1900	75				*12160514C*	***216***	*21160514C*	***264***
Kombi / *Break*	08.18	**315182 A ↑**		**527**	10.1	1900	75							
508 II	10.18-	**315261 F**	*7,19,20)*	**370**	9.6	1800	75						*21160517C*	***252***
Kombi / *Break*		**315262 A ↑**	*7,19,20)*	**509**	9.6	1800	75							
		E4725BV A ↑	*4,6,15)*	**546**	9.6	1800	75							
508	03.11-	**E4724AV A ↑**	*3,7)*	**579**	10.45	2000	85				*12160514C*	***216***	*21160514C*	***264***
Limousine / *Berline*	08.14													
508	09.14-	**E4724AV A ↑**	*4)*	**579**	10.45	2000	85							
Limousine / *Berline*	03.18													
508 II	10.18-	**315261 F**	*7,19,20)*	**370**	9.6	1800	75						*21160517C*	***252***
Limousine / *Berline*		**315262 A ↑**	*7,19,20)*	**509**	9.6	1800	75							
		E4725BV A ↑	*4,6,15)*	**546**	9.6	1800	75							
Bipper & Bipper Tepee	02.08- 07.18	**306349 F**	*10)*	**440**	7.5	1300	75				*12500535C*	***387***	*21500535C*	***422***
Boxer	06.06-	**306492 F**		**563**	15.9	3000	150				*12500513C*	***324***	*21500513C*	***370***
Chassis-Kabine		**PBC 06 KH**	*11)*	**1003**				16.9		120				
Châssis-Cabine		**PBC 06 KHF**	*11)*	**1294**	16.9		100	16.9		120	***für verlängertes Châssis L4/XL***			
		PBC 06 KA	*11)*	**1330**				16.9		120	***pour châssis long L4/XL***			
inkl. Nummernschildhalterung		**PBC 06 KAF**	*11)*	**1621**	16.9		100	16.9		120			*21500526C*	***405***
mit Beleuchtung		**PBC 06 KX**	*11)*	**861**							***ab/dès 05.14***			
(ausser 306492F)		**U 240**		**956**				16.9		100	*für Fahrzeuge **mit** Anhängevorbereitung*			
		U 232		**629**				16.9		100	*pour véhicules **avec** préparation d'attelage*			
triculation inclus (sauf 306492F)		**U KS 120**		**428**	16		120				*12500614C*	***135***	*21500614C*	***170***
Support de palque d'imma-		**906 270 650 003**		**27**	Befestigungselemente zusätzlich für Variante **L4**									
triculation inclus (sauf 306492F)					*Elément de fication supplémentaire pour la variante **L4***									
Boxer	06.06-	**306490 F**	*12)*	**490**	16.9	3000	150				***bis/jusqu'au 01.11***			
Kastenwagen/*Fourgon*		**306491 A ↑**	*12)*	**672**	16.9	3000	150						*21500536C*	***393***
L1, L2 & L3		**PBK 06 KH**		**1233**				16.9		120				
		PBK 06 KX		**1059**							***ab/dès 02.11***			
Ueberhang 1015mm		**U 232**		**629**				16.9		100	*für Fahrzeuge **ohne** Anhängevorbereitung*			
porte à faux 1015mm		**100 C 01 531**		**352**	16.9		120				*pour véhicules **sans** préparation d'attelage*			
Boxer	06.06-	**306490 F**	*12)*	**490**	16.9	3000	150						*21500694C*	***341***
Kastenwagen/*Fourgon* **L4**		**306491 A ↑**	*12)*	**672**	16.9	3000	150							
		PBKL 06 KH		**1253**				16.9		120	***ab/dès 05.14***			
Fahrzeuglänge 6363mm		**PBKL 06 KX**		**1079**							*für Fahrzeuge **mit** Anhängevorbereitung*			
longueur du véhicule 6363mm		**U 232**		**629**				16.9		100	*pour véhicules **avec** préparation d'attelage*			
		100 C 01 531		**352**	16.9		120				12500614C	**135**	21500614C	**170**
Radstand 4035mm		**906 270 650 003**		**27**	**Befestigungselemente zusätzlich für Variante L4**									
empattement 4035mm					***Elément de fication supplémentaire pour la variante L4***									
											***Speziell** für Wohnmobile*			
Ueberhang 1380mm											***spécialement** pour les mobil-homes*			
porte à faux 1380mm											***02.11 - 06.24***			
													21500666C	***400***
											ab / à partir de 07.24-			
													21500691C	***330***
e-208	01.20-	**H4737AV A ↑**		**646**	0	0	75						*21500637C*	***253***
e-2008	01.20-	**H4738AV A ↑**		**646**	0	0	75							
Expert II	02.07-	**306331 F**		**389**	12.2	2200	122				*12500572C*	***279***	*21500572C*	***335***
	06.16	**306333 A ➔**		**528**	12.2	2200	122				***Erweiterungssatz für Fz. ohne Vorbereitung***			
											Kit d'extension pour véhicules sans préparation			
													22500572C	**25**
Expert / Traveller	07.16-	**E4729AA F**		**317**	13.93	2600	104				für Fahrzeuge **ohne** AHK-Vorbereitung			
e-Expert / e-Traveller		**335106 A ↑**		**461**	13.86	2500	104				*pour véhicules **sans** préparation*			
		PEX 16 KA		**1516**				13.9		100			*21500626C*	***303***
		PEX 16 KH		**1189**				13.9		100				
		PEX 16 KX		**1015**							*für Fahrzeuge **mit** AHK-Vorbereitung*			
		U 240		**956**				13.9		100	*pour véhicules **avec** préparation*			
		U 232		**629**				13.9		100			*21500708C*	***132***
		U KS 00		**384**	13.9		100							

Marke/Modell marque/modèle	Baujahr année	Bestellnummer no commande	Fusszeile pied de page	Preis prix	Kugel/Boule			Rockinger			Elektrosatz jeu électrique fahrzeugspezifisch / spécifique au véhicule			
					D	Ahl	S	D	Ahl	S				
				CHF	kN	kg	kg	kN	kg	kg	7 Pol	CHF	13 Pol	CHF
Peugeot	(Fortsetzung / suite)													
Partner Kastenwagen / *Fourgon*	11.96-04.08	**304054 F**		**279**	7.8	1350	70				*16400002C*	***61***	*26400007C*	***70***
Partner Origin	05.08-06.18	**304054 F**		**279**	7.8	1350	70				*12500572C*	***279***	*21500572C*	***335***
Partner Kasten/*Fourgon* Tepee	05.08-08.18	**304091 F**	***13)***	**261**	8.69	1600	64							
		304092 A ↑		**502**	8.69	1600	64							
kurzer Überhang + Tepee, Fz.-Länge = 4380mm *// porte à faux court + Tepee, longitude de la voiture = 4380mm*														
Partner Kasten/*Fourgon* Tepee	05.08-08.18	**304129 F**		**267**	8.69	1600	64							
langer Überhang + Tepee, Fz.-Länge = 4628mm *// porte à faux long + Tepee, longitude de la voiture = 4628mm*														
Partner L1 L1= 4400mm	09.18-	**304207 F**		**305**	8.64	1500	75						*21500637C*	***253***
		304209 A →		**458**	8.64	1500	75							
Partner L2 L2= 4750mm	09.18-	**304210 F**		**311**	8.64	1500	75							
		304212 A →		**454**	8.64	1500	75							
Partner Electric	01.20-	**H1212BV A ↑**		**614**	0	0	75							
Rifter L1 L1= 4400mm	09.18-	**304207 F**		**305**	8.64	1500	75							
		304209 A →		**458**	8.64	1500	75							
Rifter L2 L2= 4750mm	09.18-	**304210 F**		**311**	8.64	1500	75							
		304212 A →		**454**	8.64	1500	75							

1) auch für 207 cc Cabrio & 207 RC-175 PS & 207 Kasten Typ WG & Sport / *aussi pour 207 cc Cabriolet & 207 RC-175 CV & Fourgon type WG & Sport*

2) nicht für Outdoor nicht für RC (Doppelrohr-Auspuffanlage) / *pas pour Outdoor pas pour RC (double circuit d'échapement)*

3) nicht für Hybrid / *pas pour Hybrid*

4) auch für GT-Line / *aussi pour GT-Line*

5) nicht für GTi / *pas pour GTi*

6) auch für GT / *aussi pour GT*

7) nicht für GT / *pas pour GT*

8) nicht für Fahrzeuge mit AdBlue / *pas pour véhicules avec AdBlue*

9) nicht für RXH / *pas pour RXH*

10) nicht für Fahrzeuge mit Gasbetrieb / *pas pour véhicules fonctionnant au gaz*

11) bei 16" Bereifung muss Reserverad weg / *avec roues 16" éliminer la roue de secours*

12) Bei Fahrzeugen ab 03.08- fehlen in der Karosserie werkseitig Bohrungen. Diese müssen nachträglich eingebracht werden.
Véhicules à partir de 03.08- : les trous de fixation d'origine manquent dans la carrosserie. Ils doivent être percés après coup.

13) nicht für Partner Electric / *pas pour Partner Electric*

14) nicht für GT-Line / *pas pour GT-Line*

15) auch für PHEV (Plug-in Hybrid) / *aussi pour PHEV (Plug-in hybride)*

16) nicht für Cabrio / *pas pour Cabrio*

17) nicht für RS / *pas pour RS*

18) auch für Outdoor / *aussi pour Outdoor*

19) nicht für PSE (Peugeot Sport Engineered) / *pas pour PSE (Peugeot Sport Engineered)*

20) nicht für Plugin Hybrid / *pas pour Plugin Hybrid*

EPH01 = Art. 22400503C / CHF 25.-
Erweiterungssatz zur Deaktivierung der Einparkhilfe (für E-Sätze mit Option "EPH01")
Kit d'extension pour désactiver l'aide au stationnement (pour les kits avec l'option "EPH01")

Marke/Modell marque/modèle	Baujahr année	Bestellnummer no commande	Fusszeile pied de page	Preis prix	Kugel/Boule			Rockinger			Elektrosatz jeu électrique fahrzeugspezifisch / spécifique au véhicule			
					D	Ahl	S	D	Ahl	S				
				CHF	kN	kg	kg	kN	kg	kg	7 Pol	CHF	13 Pol	CHF
Porsche														
Cayenne	12.02-	**321735 F**		**342**	16.3	3500	140						*21270534C*	***392***
	04.10	**321736 A ↑**	**1)**	**612**	16.4	3500	140							
nicht für Fahrzeuge mit Reserverad auf der Heckklappe/*pas pour véhicules avec roue de secours sur le hayon*														
Cayenne	04.10-	**321735 F**	**2)**	**342**	16.3	3500	140						*321765300113*	**303**
	10.17	**321736 A ↑**		**612**	16.4	3500	140				**3)** siehe Fusszeile / *voir pied de page*			
nicht für Fahrzeuge mit Reserverad auf der Heckklappe/*pas pour véhicules avec roue de secours sur le hayon*														
Cayenne (9YA)	11.17-	**322064 A ↑**		**516**	15.7	3500	191						*21010526C*	***294***
Macan	04.14-	**327068 A ↑**	**2)**	**534**	12.14	2400	100						*21690501C*	***279***

1) Abdeckklappe für Stoßfängerausschnitt bitte beim Porsche-Händler bestellen
Veuillez commander séparément le revêtement de découpe du pare-chocs au concessionnaire Porsche
2) Freischaltung notwendig / *Codage obligatoire*
3) Nicht für Fahrzeuge mit ACC / Distanzregulierung / *pas pour les véhicules avec ACC / régulation de distance*

Marke/Modell marque/modèle	Baujahr année	Bestellnummer no commande	Fusszeile pied de page	Preis prix CHF	Kugel/Boule D kN	Ahl kg	S kg	Rockinger D kN	Ahl kg	S kg	Elektrosatz jeu électrique fahrzeugspezifisch / spécifique au véhicule 7 Pol	CHF	13 Pol	CHF
Renault														
Alaskan	09.17-	**332353 F**		**466**	17.2	3500	190				***bis / jusqu'au 07.18***			
Chrom-Stossstange		**RA 17 F**		**680**	17.2		150				*16500639C*	***113***	*26500639C*	***157***
pare-chocs chromé		**RA 17 A** ↻		**1080**	17.2		150							
		RA 17 KH		**1073**				17.2		150	***ab / dès 08.18-***			
RA 17 K.. =		**RA 17 KHF**		**1345**	17.2		100	17.2		150	16500651C	**166**	26500651C	**189**
inkl. Nummernschildhalter		**RA 17 KA**		**1400**				17.2		150				
mit Beleuchtung		**RA 17 KAF**		**1672**	17.2		100	17.2		150				
support de plaque		**RA 17 KX**		**895**										
d'immatriculation inclus		**U 240**		**956**				17.2		140				
		U 232		**629**				17.2		140				
		100 C 01 551		**352**	17.2		150							
Alaskan	09.17-	**RAR 17 F**		**983**	17.2		150							
Rohr-Stossstange		**RAR 17 KH**		**1282**				17.2		150				
pare-chocs tubulaire		**RAR 17 KHF**		**1573**	17.2		100	17.2		150				
		RAR 17 KA		**1609**				17.2		150				
RAR 17-1 K.. =		**RAR 17 KAF**		**1900**	17.2		100	17.2		150				
inkl. Unterfahrschutz ALU		**RAR 17 KX**		**1021**										
barre anti-encastrement		**RAR 17-1 F**		**1049**	17.2		150							
en ALU inclus		**RAR 17-1 KH**		**1332**				17.2		150				
		RAR 17-1 KHF		**1623**	17.2		100	17.2		150				
inkl. Nummerschildhalter mit		**RAR 17-1 KA**		**1659**				17.2		150				
Beleuchtung (ausser ..F/KX)		**RAR 17-1 KAF**		**1950**	17.2		100	17.2		150				
support de plaque d'immatriculation		**RAR 17-1 KX**		**1077**										
inclus (sauf ..F/KX)		**U 240**		**956**				17.2		140				
		U 232		**629**				17.2		140				
		100 C 01 551		**352**	17.2		150							
Alaskan	09.17-	**RAR 17 F**		**983**	17.2		150							
Chassis-Kabine		**RAR 17 KH**		**1282**				17.2		150				
ohne Werkspritsche		**RAR 17 KHF**		**1573**	17.2		100	17.2		150				
Châssis-Cabine		**RAR 17 KA**		**1609**				17.2		150				
sans pont d'origine		**RAR 17 KAF**		**1900**	17.2		100	17.2		150				
		RAC 17-1 F		**1152**	17.2		150							
RAC 17-1 / RAR 17-1 K.. =		**RAR 17-1 KH**		**1332**				17.2		150				
inkl. Unterfahrschutz aus ALU		**RAR 17-1 KHF**		**1623**	17.2		100	17.2		150				
und Nummernschildhalterung		**RAR 17-1 KA**		**1659**				17.2		150				
mit Beleuchtung		**RAR 17-1 KAF**		**1950**	17.2		100	17.2		150				
barre anti-encastrement		**RAC 17-1 KX**		**1180**										
en ALU et support de plaque		**U 240**		**956**				17.2		140				
d'immatriculation inclus		**U 232**		**629**				17.2		140				
		100 C 01 551		**352**	17.2		150							
Arkana	03.21-	**316494 F**	***1)***	**325**	8.8	1500	108				für Fahrzeuge **mit** AHK-Vorbereitung			
		316495 A ↑		**512**	8.8	1500	108				*pour véhicules **avec** préparation*			
													26500700C	***234***
											für Fahrzeuge **ohne** AHK-Vorbereitung			
											*pour véhicules **sans** préparation*			
											12500673C	***284***	*21500673C*	***307***
Austral	09.22-	**E5242AV A** ↑		**528**	11.1	2380	134						*21180555C*	***285***
Captur I	05.13- 11.19	**316354 F** **316355 A** ➔		**219** **472**	7.06 7.06	1200 1200	75 75				*16180535C*	***238***	*26180535C*	***262***
Captur II	01.20- 04.24	**316486 F** **316487 A** ↑	***3,4)***	**285** **489**	9.1 9.1	1500 1500	106 106				für Fahrzeuge **mit** AHK-Vorbereitung *pour véhicules **avec** préparation*			
											16180548C	***198***	*26500700C*	***234***
Bei Fahrzeuge <u>mit</u> Plastik-Pralldämpfer werden Renault Halter 82 04 269 02R und 85 04 282 73R benötigt											für Fahrzeuge **ohne** AHK-Vorbereitung			
Les supports Renault 82 04 269 02R et 85 04 282 73R sont obligatoires pour les véhicules <u>avec</u> amortisseurs plastiques											*pour véhicules **sans** préparation*			
											12500673C	***284***	*21500673C*	***307***
Clio II Phase I + II	09.98- 10.05	**316187 F**	***5,6)***	**227**	6.2	1200	75	***bis / jusqu'au 04.01***			*16180506C*	***97***		
Clio III Phase I + II	10.05- 11.12	**316354 F** **316355 A** ➔	***7,8,9)***	**219** **472**	7.06 7.06	1200 1200	75 75						*26400007C*	***70***
Clio III Grandtour	01.08- 01.13	**E5214AV A** ↑		**511**	7.6	1350	75							

Marke/Modell marque/modèle	Baujahr année	Bestellnummer no commande	Fusszeile pied de page	Preis prix CHF	Kugel/Boule D kN	Kugel/Boule Ahl kg	Kugel/Boule S kg	Rockinger D kN	Rockinger Ahl kg	Rockinger S kg	Elektrosatz jeu électrique fahrzeugspezifisch / spécifique au véhicule 7 Pol	CHF	13 Pol	CHF
Renault	(Fortsetzung / suite)													
Clio IV (BH)	11.12-	**316354 F**	*9,10)*	**219**	7.06	1200	75				*16180535C*	***238***	*26180535C*	***262***
Fliessheck / *avec Hayon*	06.19	**316355 A ➔**		**472**	7.06	1200	75							
Clio IV (7R)	04.13-	**316336 F**		**269**	7.06	1200	75							
Grandtour	12.20	**316337 A ↑**		**430**	7.06	1200	75							
Clio V (BF)	08.19-	**316481 F**	*3)*	**320**	6.1	900	74				für Fahrzeuge **mit** AHK-Vorbereitung			
	10.23	**316482 A ↑**	*3)*	**528**	6.1	900	74				*pour véhicules **avec** préparation*			
		E5213EV A ↑	*1,27)*	**530**	6.3	1025	77				16180548C	***198***	*26500700C*	***234***
											für Fahrzeuge **ohne** AHK-Vorbereitung			
											*pour véhicules **sans** préparation*			
											12500673C	***284***	*21500673C*	***307***
Espace IV	10.02-	**E5212DA F**		**313**	10.28	2000	80				*16400002C*	***61***	*26400007C*	***70***
	12.14													
Espace V	03.15	**316387 A ↑**	*11)*	**498**	11	2000	80				*12180543C*	***229***	*21180543C*	***265***
	10.19	**2094T60 A ↑**	*3)*	**567**	11	2000	100							
Espace V	11.19-	**316387 A ↑**	*11)*	**498**	11	2000	80				für Fahrzeuge **mit** AHK-Vorbereitung			
	04.23	**2094T60 A ↑**	*3)*	**567**	11	2000	100				*pour véhicules **avec** préparation*			
													26500700C	***234***
											für Fahrzeuge **ohne** AHK-Vorbereitung			
											*pour véhicules **sans** préparation*			
											12500673C	***284***	*21500673C*	***307***
Espace VI	04.23-	**0988 A ↑**		**765**	9.4	1672	85						*21180555C*	***285***
Express	05.21-	**316333 F**	*25)*	**256**	7.56	1200	75						*21180554C*	***341***
		316334 A ➔		**398**	7.3	1200	75							
Grand Kangoo II	02.08-	**316268 F**	*11)*	**241**	8.2	1350	75	***bis / jusqu'au 04.13***			*12180516C*	***109***	*21180516C*	***127***
7-Sitzer / *7-places*	04.21	**316269 A ➔**		**463**	8.2	1350	75	***ab / dès 05.13-***			*12500581C*	***159***	*21500665C*	***192***
Grand Modus (JP)	04.08-	**316354 F**	*12)*	**219**	7.06	1200	75				*16400530C*	***180***	*26400530C*	***226***
	12.12	**316355 A ➔**		**472**	7.06	1200	75							
Grand Scénic (JZ)	04.09-	**316297 A ↑**		**484**	8.2	1300	75						*21180537C*	***274***
	08.16													
Grand Scénic	12.16-	**316431 F**		**472**	10.2	1850	75				*12180543C*	***229***	*21180543C*	***265***
	09.23	**E5222EV A ↑**		**571**	10.7	2000	80							
Kadjar	06.15-	**316390 F**		**284**	9.81	1800	80							
	12.18	**316391 A ↑**		**542**	9.81	1800	80							
Kadjar	01.19-	**316471 F**		**388**	9.6	1800	117							
	09.22	**316472 A ↑**		**511**	9.6	1800	117							
Kangoo (KC/FC)	04.98-	**316201 F**	*13)*	**214**	7.6	1320	75				*16500514C*	***92***	*26500514C*	***110***
	12.07													
Kangoo II	02.08-	**316268 F**	*11,15)*	**241**	8.2	1350	75	***bis / jusqu'au 04.13***			*12180516C*	***109***	*21180516C*	***127***
Kangoo Rapid	04.21	**316269 A ➔**		**463**	8.2	1350	75	***ab / dès 05.13-***			*12500581C*	***159***	*21500665C*	***192***
Kangoo BeBop	02.09-	**316316 F**	*11)*	**291**	7.1	1100	75				*12180516C*	***109***	*21180516C*	***127***
	03.13													
Kangoo III	05.21-	**316492 F**	*24)*	**366**	9.4	1500	114				für Fahrzeuge **mit** AHK-Vorbereitung			
		E5218ES A ➔		**578**	9.1	1500	111				*pour véhicules **avec** préparation*			
		NTS 23 KH		**1311**				8.6		100			*26500700C*	***234***
		NTS 23 KX		**1137**										
		U 240	*26)*	**956**				8.6		100	für Fahrzeuge **ohne** AHK-Vorbereitung			
		U 232		**629**				8.6		100	*pour véhicules **sans** préparation*			
		100 C 01 531		**352**	8.6		100				*12500673C*	***284***	*21500673C*	***307***
Koleos	06.08-	**316226 F**	*16)*	**338**	10.8	2000	100						*26180521C*	***157***
	06.15	**E5228AV A ↑**		**495**	10.67	2200	75							
Koleos II	06.17-	**316454 A ↑**		**520**	10.8	2000	80						*21180545C*	***231***
	09.23													
Master	01.98-	**E4516AA F**		**308**	12.49	2000	80				***bis / jusqu'au 11.03***			
Kastenwagen / *Fourgon*	05.10	**RMK 98 KH**		**1209**				13		80	*16400002C*	***61***	*26400007C*	***70***
		RMK 98 KX		**1035**										
		U 240		**956**				13		80	***12.03 - 08.06***			
		U 232		**629**				13		80	*12500508C*	***133***	*21500508C*	***170***
		100 C 01 541		**329**	13		80							
											ab / dès 09.06-			
													26500521C	***151***

Marke/Modell marque/modèle	Baujahr année	Bestellnummer no commande	Fusszeile pied de page	Preis prix CHF	Kugel/Boule D kN	Ahl kg	S kg	Rockinger D kN	Ahl kg	S kg	Elektrosatz jeu électrique fahrzeugspezifisch / spécifique au véhicule 7 Pol	CHF	13 Pol	CHF
Renault	(Fortsetzung / suite)													
Master	01.98-	**1061 F**		**369**	13.7	2300	100				***ab / dès 11.03-***			
Chassis-Kabine	05.10	**RMC 98 KH**		**1254**				12.5		100	*12500518C*	***70***	*21500518C*	***90***
Châssis-Cabine		**RMC 98 KHF**		**1545**	12.5		100	12.5		100				
		RMC 98 KA		**1581**				12.5		100				
inkl. Nummernschildhalter		**RMC 98 KAF**		**1872**	12.5		100	12.5		100				
mit Beleuchtung		**RMC 98 KX**		**1080**										
Support pour plaque		**U 240**		**956**				12.5		100				
d'immatriculation inclus		**U 232**		**629**				12.5		100				
		100 C 01 551		**352**	12.5		100							
Master	06.10-	**316318 F**		**317**	14.3	2500	100				*12500549C*	***98***	*21500549C*	***144***
Kastenwagen	10.23	**RMKF 10 F**		**955**	14.4		140							
Frontantrieb ohne Trittbrett		**RMKF 10 KH**		**1223**				14.4		140	*Erweiterungssatz für Fzg.* ***ohne*** *AHK-Vorbereitung*			
		RMKF 10 KX		**1049**							*Kit d'exentension pour véhicules* ***sans*** *préparation*			
Fourgon		**U 232**		**629**				14.4		140			22500549C	***175***
traction sans marchepied		**100 C 01 541**		**329**	14.4		140							
Master	06.10-	**RMKR 10 F**		**1050**	17.2		140							
Kastenwagen / Heckantrieb	10.23	**RMKR 10 KH**		**1294**				17.2		140				
Einfachbereift		**RMKR 10 KX**		**1120**										
		U 232		**629**				17.2		140				
Fourgon / propulsion		**100 C 01 531**		**352**	17.2		140							
roues simples														
Master	06.10-	**316328 F**		**371**	15.8	3000	100							
Kastenwagen / Heckantrieb	10.23	**RMKJ 10 F**		**1093**	17.7		140							
Doppelbereift		**RMKJ 10 KH**		**1337**				17.7		140				
		RMKJ 10 KX		**1163**										
Fourgon / propulsion		**U 232**		**629**				17.7		140				
roues jumelées		**100 C 01 531**		**352**	17.7		140							
Master	06.10-	**316347 F**		**339**	14.31		100				*für Fzg.* ***mit*** *Anhängevorbereitung*			
Chassis-Kabine	10.23	**RMCF 10 F**		**983**	16	3000	140				*pour véhicules* ***avec*** *préparation*			
Einfachbereift / Frontantrieb		**RMCF 10 KH**		**1187**				16	3000	140	*12500549C*	***98***	*21500549C*	***144***
Châssis-Cabine		**RMCF 10 KHF**		**1478**	16	3000	100	16	3000	140				
roues simples / traction		**RMCF 10 KA**		**1514**				16	3000	140				
		RMCF 10 KAF		**1805**	16	3000	100	16	3000	140	*für Fzg.* ***ohne*** *Anhängevorbereitung* ***bis 08.14***			
inkl. Nummerschildhalterung		**RMCF 10 KX**		**1041**							*pour véhicules* ***sans*** *préparation jusqu'au* ***08.14***			
support de plaque d'imma-		**U 240**		**956**				16	3000	140	*12500553C*	**180**	21500553C	**221**
triculation inclus		**U 232**		**629**				16	3000	140				
		U KS 120		**428**	16	3000	140							
Master	06.10-	**RMCJL2 10 KH**		**1101**				17.7		140	*für Fzg.* ***ohne*** *Anhängevorbereitung* ***ab 09.14-***			
Chassis-Kabine **L2**	10.23	**RMCJL2 10 KHF**		**1411**	17.2		100	17.7		140	*pour véhicules* ***sans*** *préparation* ***dès 09.14-***			
Doppelbereift		**RMCJL2 10 KA**		**1428**				17.7		140	12500606C	**224**	21500606C	**258**
Châssis-Cabine ***L2***		**RMCJL2 10 KAF**		**1738**	17.2		100	17.7		140				
Roues jumelées														
inkl. Nummerschildhalterung / Reserverad kann evtl. nicht wieder montiert werden														
Support de plaque d'immatriculation inclus / La roue de secours ne peut pas être remontée														
Master	06.10-	**1833 F**		**393**	17.67	3500	150							
Chassis-Kabine **L3/L4**	10.23	**RMCJ 10 KH**		**1183**				17.7		140				
Doppelbereift		**RMCJ 10 KHF**		**1463**	17.2		100	17.7		140				
Châssis-Cabine ***L3/L4***		**RMCJ 10 KA**		**1480**				17.7		140				
Roues jumelées		**RMCJ 10 KAF**		**1790**	17.2		100	17.7		140				
Master	06.10-	**316347 F**		**339**	14.31		100							
Chassis-Kabine	10.23	**RMCR 10 F**		**983**	16		140							
Einfachbereift / Heckantrieb		**RMCR 10 KH**		**1187**				16		140				
Châssis-Cabine		**RMCR 10 KHF**		**1478**	16		100	16		140				
roues simples / propulsion		**RMCR 10 KA**		**1514**				16		140				
		RMCR 10 KAF		**1805**	16		100	16		140				
inkl. Nummerschildhalterung		**RMCR 10 KX**		**1041**										
support pour plaque		**U 240**		**956**				16		140				
d'immatriculation inclus		**U 232**		**629**				16		140				
		U KS 120		**428**	16		140							

Marke/Modell marque/modèle	Baujahr année	Bestellnummer no commande	Fusszeile pied de page	Preis prix CHF	Kugel/Boule D kN	Ahl kg	S kg	Rockinger D kN	Ahl kg	S kg	Elektrosatz jeu électrique fahrzeugspezifisch / spécifique au véhicule 7 Pol	CHF	13 Pol	CHF
Renault	(Fortsetzung / suite)													
Maxity	03.07-	**B04228 F**		**372**	17.17	3500	120						*26500523C*	***233***
Chassis-Kabine	12.13	**RMA 07 KA**		**1339**				19.5		150				
Châssis-Cabine		**RMA 07 KAF**		**1628**	17.2		100	19.5		150				
		RMA 07 KH		**1012**				19.5		150				
		RMA 07 KHF		**1301**	17.2		100	19.5		150				
		RMA 07 KY		**1052**										
		V 240		**967**				17.2		140				
		V 232		**640**				17.2		140				
		100 C 01 551		**352**				17.2		140				
		NH NCS LED		**55**	**Nummerschildhalter ausser für B04228 F / *support pour plaque d'immatriculation sauf pour B04228 F***									
Maxity	01.14-	**2069 F**		**350**	19.35	3500	160							
Chassis-Kabine	2019	**RMA 07 KA**		**1339**				19.5		150				
Châssis-Cabine		**RMA 07 KAF**		**1628**	17.2		100	19.5		150				
		RMA 07 KH		**1012**				19.5		150				
		RMA 07 KHF		**1301**	17.2		100	19.5		150				
		RMA 07 KY		**1052**										
		V 240		**967**				17.2		140				
		V 232		**640**				17.2		140				
		100 C 01 551		**352**				17.2		140				
		NH NCS LED		**55**	**Nummerschildhalter ausser für 2069 F / *support pour plaque d'immatriculation sauf pour 2069 F***									
Mégane II (BM/CM)	11.02-	**316352 F**	***9)***	**249**	8.67	1500	75							
Fliessheck / *avec Hayon*	12.05	**316363 A ↑**		**448**	8.67	1500	75							
Mégane IV (B9)	09.16-	**316358 F**	***9,18)***	**310**	10	1900	75				*12180543C*	***229***	*21180543C*	***265***
Fliessheck / *avec Hayon*	04.20	**316448 A ↑**		**459**	9.6	1850	75							
Mégane IV (B9)	05.20-	**316358 F**	***9,18)***	**310**	10	1900	75				für Fahrzeuge **mit** AHK-Vorbereitung			
Fliessheck / *avec Hayon*		**316448 A ↑**		**459**	9.6	1850	75				*pour véhicules **avec** préparation*			
											12180551C	***201***	*26180551C*	***224***
nicht für E-Tech / *pas pour E-Tech*											für Fahrzeuge **ohne** AHK-Vorbereitung			
											*pour véhicules **sans** préparation*			
											12500673C	***284***	*21500673C*	***307***
Mégane III (KZ)	06.09-	**316289 F**	***9)***	**266**	7.72	1300	75				*12180525C*	***389***	*21180525C*	***414***
Grandtour	03.16													
Mégane IV (K9)	09.16-	**316388 F**	***20)***	**299**	10.2	1850	75				*12180543C*	***229***	*21180543C*	***265***
Grandtour	03.20	**316389 A ↑**		**484**	10.2	1850	75							
Mégane IV (K9)	04.20-	**316388 F**	***20)***	**299**	10.2	1850	75				für Fahrzeuge **mit** AHK-Vorbereitung			
Grandtour		**316389 A ↑**		**484**	10.2	1850	75				*pour véhicules **avec** préparation*			
											12180551C	***201***	*26180551C*	***224***
											für Fahrzeuge **ohne** AHK-Vorbereitung			
											*pour véhicules **sans** préparation*			
											12500673C	***284***	*21500673C*	***307***
Mégane III	01.09-	**316352 F**	***18,19)***	**249**	8.67	1500	75						*21180521C*	***303***
Coupé	08.15	**316363 A ↑**		**448**	8.67	1500	75							
nicht für Generation / *pas pour Generation*														
Mégane	04.10-	**316320 A ↑**		**499**	6.1	750	75							
CC / Cabrio / *Cabriolet*	08.15													
Mégane III	11.08-	**316352 F**	***9)***	**249**	8.67	1500	75						*26400530C*	***226***
5-Türer / *5-Portes*	01.16	**316363 A ↑**		**448**	8.67	1500	75							
nicht für Generation / *pas pour Generation*														
Mégane IV	02.16-	**316448 A ↑**	***9,18)***	**459**	9.6	1850	75				*12180543C*	***229***	*21180543C*	***265***
5-Türer / *5-Portes*	04.20													
Mégane IV	05.20-	**316448 A ↑**	***9,18)***	**459**	9.6	1850	75				für Fahrzeuge **mit** AHK-Vorbereitung			
5-Türer / *5-Portes*											*pour véhicules **avec** préparation*			
											12180551C	***201***	*26180551C*	***224***
nicht für E-Tech / *pas pour E-Tech*											für Fahrzeuge **ohne** AHK-Vorbereitung			
											*pour véhicules **sans** préparation*			
											12500673C	***284***	*21500673C*	***307***
Mégane E-Tech	06.22-	**316496 F**		**321**	6.4	900	75						*21180555C*	***285***
		316497 A ↑		**491**	6.4	900	75							
Scénic I (JA)	11.96-	**E5222BA F**		**404**	7.57	1350	55				*16180503C*	***89***		
	06.03													

Marke/Modell marque/modèle	Baujahr année	Bestellnummer no commande	Fusszeile pied de page	Preis prix CHF	Kugel/Boule D kN	Kugel/Boule Ahl kg	Kugel/Boule S kg	Rockinger D kN	Rockinger Ahl kg	Rockinger S kg	Elektrosatz jeu électrique fahrzeugspezifisch / spécifique au véhicule 7 Pol	CHF	13 Pol	CHF
Renault	(Fortsetzung / suite)													
Scénic II (JM)	06.03- 04.09	**316352 F** **316363 A ↑**	*21)*	**249** **448**	8.67 8.67	1500 1500	75 75				*16400002C*	***61***	*26400007C*	***70***
Scénic III (JZ)	04.09- 09.16	**316352 F** **316363 A ↑**	*22)*	**249** **448**	8.67 8.67	1500 1500	75 75						*21180537C*	***274***
Scénic IV (J9)	11.16- 05.22	**E5222EA F** **E5222EV A ↑**		**328** **571**	10.7 10.7	2000 2000	80 80				*12180543C*	***229***	*21180543C*	***265***
Scénic E-Tech	03.24-	**2842T60 A ↑**		**502**	8.0	1200	95						*21180555C*	***285***
Symbioz	07.24-	**E5234CA F** **E5234CV A ↑**		**307** **547**	9.26 9.26	1714 1714	113 113						*21500700C*	***222***
Talisman (RFD) *Grandtour*	06.16- 04.20	**E5238AA F** **316407 A ↑**	*2)*	**347** **526**	10.54 10.06	2100 1850	100 75						*21180540C*	***309***
Talisman (RFD) Limousine/*Berline*	04.16- 04.20													
Talisman (RFD) *Grandtour*	05.20- 02.22	**E5238AA F** **316407 A ↑**	*2)*	**347** **526**	10.54 10.06	2100 1850	100 75				für Fahrzeuge **mit** AHK-Vorbereitung *pour véhicules **avec** préparation*			
Talisman (RFD) Limousine/*Berline*	05.20- 02.22										*12180551C*	***201***	*26180551C*	***224***
											für Fahrzeuge **ohne** AHK-Vorbereitung *pour véhicules **sans** préparation*			
											12500673C	***284***	*21500673C*	***307***
Trafic II Phase V + Typ L Kasten, Kombi *Fourgon, Break*	05.01- 08.14	**314364 F** **RT 01 KH** **RT 01 KX** **U 240** **U 232** **100 C 01 541**		**319** **1239** **1065** **956** **629** **329**	12.3	2100 2000 2000	85 100 100		 2000 2000 2000 2000	 100 100 100 100	***bis / jusqu'au 08.06*** ***ab / dès 09.06-***		 *26500503C* *21500523C*	 ***119*** ***125***
Trafic III Kasten, Kombi *Fourgon, Break*	09.14-	**E4518BC F** **RT 14 F** **RT 14 KH** **RT 14 KX** **U 240** **U 232** **U KS 00**		**304** **756** **1001** **827** **956** **629** **384**	13.48 13.4 13.4	2500 	110 100 100	 13.4 13.4 13.4 		 100 100 100 			*26500693C*	***252***
Twingo nicht/*pa* s 1.6 16V (RS)	07.07- 08.14	**E5217BV A ↑**		**483**	4.78	700	55				*16180533C*	**134**	*26180533C*	***174***
Zoe (ZE 40)	09.19- 03.24	**H5239AV A ↑**		**645**	0.0	0	60						*21180547C*	***315***

1) auch für Hybrid / *aussi pour hybride*
2) nicht für Fahrzeuge mit Fußsensor zum öffnen der Heckklappe / pas pour les véhicules avec capteur de pied pour ouvrir le hayon
3) auch für AdBlue / *aussi pour AdBlue*
4) auch für Plugin Hybrid / *aussi pour Plugin hybride*
5) nicht für Phase IV / *pas pour Phase IV*
6) nicht für Clio Sport V6 / *pas pour Clio Sport V6*
7) nicht für Clio Sport 197/201 PS / *pas pour Clio Sport 197/201 CV*
8) nicht für RS-Cup / *pas pour RS-Cup*
9) nicht für GT / *pas pour GT*
10) nicht für Modell Initiale / *pas pour modèle Initiale*
11) nicht für AdBlue / *pas pour AdBlue*
12) nicht für Fahrzeuge mit Heckträgersystem Velofix / *pas pour véhicules avec support du vélo Velofix*
13) nicht für Kangoo-Rapid-Maxi Campus ohne Baujahrbegrenzung / *pas pour Kangoo-Maxi-Rapid sans limitation d'année de construction*
14) RX4, Allrad/Pampa/Freeworld nicht für Kangoo Rapid / *RX4, 4x4/Pampa/Freeworld pas pour Kangoo Rapid*
15) nicht für BeBop, Intense, Grand Intens, Generation, Tom Tom / *pas pour BeBop, Intense, Grand Intens, Generation, Tom Tom*
16) auch für Phase I + II 09.11- / *aussi pour Phase I + II 09.11-*
17) nicht für GT 4 control / *pas pour GT 4 control*
18) nicht für GT Line / *pas pour GT Line*
19) nicht für Sport 250 PS / *pas pour Sport 250 CV*
20) nicht für E-Tech / *pas pour E-Tech*
21) nicht für Grand Scenic & Conquest / *pas pour Grand Scenic & Conquest*
22) auch für Scenic Xmod / *aussi pour Scenic Xmod*
23) nicht für Fahrzeuge mit AHK-Vorbereitung / *pas pour véhicule avec preparation attelage*
24) nicht für Fahrzeuge mit Reserverrad / *pas pour véhicules avec roue de secours*
25) nicht für Fahrzeuge mit PDC / *pas pour les véhicules avec capteurs PDC arrière*
26) Hecktüren können im Anhängebtrieb nicht geöffnet werden / *Les portes arrière ne peuvent pas être ouvertes en remorque*
27) auch für R.S. Line / *aussi pour R.S. Line*
28) auch für GLP / *aussi pour GLP*

Marke/Modell marque/modèle	Baujahr année	Bestellnummer no commande	Fusszeile pied de page	Preis prix CHF	Kugel/Boule D kN	Kugel/Boule Ahl kg	Kugel/Boule S kg	Rockinger D kN	Rockinger Ahl kg	Rockinger S kg	Elektrosatz jeu électrique fahrzeugspezifisch / spécifique au véhicule 7 Pol	CHF	13 Pol	CHF
Seat														
Alhambra 7M	06.00- 08.10	**321665 F**	1)	**268**	12.5	2500	100				*12500005C*	***116***	*21500003C*	***134***
Alhambra 7N	10.10- 01.22	**321698 F** **321700 A ↑**	 2)	**256** **409**	12.3 12.3	2500 2500	100 100				*12500554C*	***228***	*21500554C*	***260***
Altea 5P	06.04- 12.15	**344043 F** **344044 A ↑**	3) 4,5)	**221** **379**	9.3 9.3	1650 1650	100 100				*12210504C*	***270***	*21210504C*	***297***
Altea XL 5P	10.06- 12.15	**344043 F** **344048 A ↑**	 6)	**221** **476**	9.3 9.3	1650 1650	100 100							
Altea Freetrack 5P	09.07- 12.15	**344043 F** **344048 A ↑**	 6)	**221** **476**	9.3 9.3	1650 1650	100 100							
Arona KJ nicht für TGI / *pas pour TGI*	11.17- 08.21	**344110 F** **344111 A ↑**	4)	**253** **419**	7.1 7.1	1200 1200	55 55				*für Fahrzeuge* ***ohne*** *AHK-Vorbereitung* *pour véhicules* ***sans*** *préparation* *12500670C* ***286*** *21500670C* ***315*** *für Fahrzeuge* ***mit*** *AHK-Vorbereitung* *pour véhicules* ***avec*** *préparation* *21500641C* ***163***			
Ateca KH7	09.16-	**344121 F** **344124 A ↑**	4)	**300** **411**	12.3 12.3	2500 2500	150 150				*für Fahrzeuge* ***ohne*** *AHK-Vorbereitung* *pour véhicules* ***sans*** *préparation* *12500602C* ***286*** *21500670C* ***315*** *für Fahrzeuge* ***mit*** *AHK-Vorbereitung* *pour véhicules* ***avec*** *préparation* *21500641C* ***163***			
Exeo Limousine / *Berline*	04.09- 12.13	**344074 A ↑**		**473**	10.6	2000	100						*21400517C*	***295***
Exeo ST Kombi / *ST Break*	08.09- 12.13													
Ibiza ST Kombi / *ST Break*	06.10- 06.17	**344059 F** **344079 ↑**	 7)	**273** **438**	8.33 7.73	1400 1400	75 75	***bis/jusqu'au 07.15*** ***ab/dès 08.15-***			*12500602C*	***286***	*21500544C* *21500670C*	***330*** ***315***
Ibiza 6J SC 3-Türer / *Porte*	09.08- 06.17													
Ibiza 6J 5-Türer / *Portes* Limousine / *Berline*	09.08- 06.17													
Ibiza V (KJ1) 6F 3/5-Türer / *Portes* nicht für TGI Modelle / *pas pour modèles TGI*	06.17-	**344122 F** **344123 A ↑**		**308** **434**	7.5 7.9	1270	91 91				*für Fahrzeuge* ***ohne*** *AHK-Vorbereitung* *pour véhicules* ***sans*** *préparation* *12500670C* ***286*** *21500670C* ***315*** *für Fahrzeuge* ***mit*** *AHK-Vorbereitung* *pour véhicules* ***avec*** *préparation* *21500641C* ***163***			
Leon	12.99- 06.06	**305223 A ↑**		**379**	8.9	1650	75							
Leon 1P	09.05- 10.12	**344043 F** **344044 A ↑**	3,8,9) 4,8,9,10)	**221** **379**	9.3 9.3	1650 1650	100 100				*12210504C*	***270***	*21210504C*	***297***
Leon SC 5F 3-Türer / *Portes*	06.13- 04.20	**317131 F** **317132 A ↑**	4,8) 4,7,8)	**221** **376**	10.3 10.3	2000 2000	85 85	***bis/jusqu'au 05.14***					*21500584C*	***286***
Leon 5F8 & KL1 5-Türer / *Portes*	11.12- 04.20								***ab/dès 06.14-***		*12500602C*	***286***	*21500670C*	***315***
Leon ST 5F8 & KL1	11.13- 04.20										*für Fahrzeuge* ***mit*** *AHK-Vorbereitung* *pour véhicules* ***avec*** *préparation* *21500641C* ***163***			
Leon ST FR 5F8 & KL1	11.13- 04.20													
Leon 5F X-Perience	10.14- 04.20	**317131 F** **317132 A ↑**	8) 7,8)	**221** **376**	10.3 10.3	2000 2000	85 85		***ab/dès 10.16-***		*12500602C* *für Fahrzeuge* ***mit*** *AHK-Vorbereitung* *pour véhicules* ***avec*** *préparation* *21500641C* ***163***	***286***	*21500670C*	***315***

Marke/Modell marque/modèle	Baujahr année	Bestellnummer no commande	Fusszeile pied de page	Preis prix	Kugel/Boule			Rockinger			Elektrosatz jeu électrique fahrzeugspezifisch / spécifique au véhicule			
					D	Ahl	S	D	Ahl	S				
				CHF	kN	kg	kg	kN	kg	kg	7 Pol	CHF	13 Pol	CHF
Seat	(Fortsetzung/suite)													
Leon IV (KL)	04.20-	**305605 F**	**11)**	**297**	9	2100	109				*12500602C*	***286***	*21500670C*	***315***
		305606 A ↑		**527**	10.3	2000	85				*für Fahrzeuge* ***mit*** *AHK-Vorbereitung*			
Leon IV Sportstourer (KL)	11.20-										*pour véhicules* ***avec*** *préparation*		*21500641C*	***163***
Tarraco KN	12.18-	**344121 F**		**300**	12.3	2500	150							
		344120 A ↑		**439**	12.3	2500	150							
Toledo III 5P	02.04- 05.09	**344043 F**		**221**	9.3	1650	100				*12210504C*	***270***	*21210504C*	***297***
		344044 A ↑		**379**	9.3	1650	100							
Toledo IV KG	03.13 08.18	**E0402AA F**		**258**	8.62	1600	75	***bis/jusqu'au 05.15***			*16400530C*	***180***	*21500582C*	***280***
		317130 A ↑		**424**	8.5	1200	50	***ab/dès 06.15-***			*12500602C*	***286***	*21500670C*	***315***

1) auch für 4WD / *aussi pour 4x4*
2) Bitte Spoiler und Klappe für Stoßfängerausschnitt beim Seat-Händler bestellen
Veuillez commander séparément le spoiler et le revêtement de découpe du pare-chocs au concessionnaire Seat
3) nicht für FR / *pas pour FR*
4) auch für FR / *aussi pour FR*
5) Bitte Klappe für Stoßfängerausschnitt beim Seat-Händler bestellen, Art.-Nr. 5P0 803 595
Veuillez commander séparément le revêtement de découpe du pare-chocs au concessionnaire Seat, réf. 5P0 803 595
6) Passende Klappe für Stoßfängerausschnitt nicht verfügbar / *Un revêtement de découpe adaptable n'est pas livrable*
7) Bitte Klappe für Stoßfängerausschnitt beim Seat-Händler bestellen
Veuillez commander séparément le revêtement de découpe du pare-chocs au concessionnaire Seat
8) nicht für Cupra / *pas pour Cupra*
9) nicht für FRV Formula Race / *pas pour FRV Formula Race*
10) Bitte Klappe für Stoßfängerausschnitt beim Seat-Händler bestellen, Art.-Nr.-05/09: 5P0 803 595, 05/09-: 1P0 092 595
Veuillez commander séparément le revêtement de découpe du pare-chocs au concessionnaire Seat, réf. -05/09: 5P0 803 595, 05/09-: 1P0 092 595
11) auch für Hybrid / *aussi pour hybride*

Marke/Modell marque/modèle	Baujahr année	Bestellnummer no commande	Fusszeile pied de page	Preis prix	Kugel/Boule			Elektrosatz jeu électrique fahrzeugspezifisch / spécifique au véhicule			
					D	Ahl	S				
				CHF	kN	kg	kg	7 Pol	CHF	13 Pol	CHF
Seres											
3	01.23-	**H1802AV A ↑**		**518**	0	0	70				
nicht für GLP/*pas pour GLP*											

Marke/Modell marque/modèle	Baujahr année	Bestellnummer no commande	Fusszeile pied de page	Preis prix CHF	Kugel/Boule D kN	Kugel/Boule Ahl kg	Kugel/Boule S kg	Rockinger D kN	Rockinger Ahl kg	Rockinger S kg	Elektrosatz jeu électrique fahrzeugspezifisch / spécifique au véhicule 7 Pol	CHF	13 Pol	CHF
Skoda														
Enyaq iV	04.21-	**E5912AA F** **317184 A ↑**		**343** **455**	8.8 9.1	1320 1400	107 100				*12500602C*	***286***	*21500670C*	***315***
Enyaq Coupé iV	11.22-	**2598T60 A ↑**		**551**	7.5	1000	85							
Fabia I Schrägheck / avec *Hayon*	01.00- 03.07	**317043 F**	1,2)	**247**	7	1200	50				*16220502C* *EPH01*	***102***	*26220502C* *EPH01*	***131***
Fabia I Kombi / *Break*	11.00- 12.07	**317059 F**	3)	**230**	7	1200	50							
Fabia I Stufenheck / *avec Coffre*	06.01- 03.07													
Fabia II Kombi / *Break*	01.08- 12.14	**317113 F** **317114 A ↑**	2) 2,4)	**207** **384**	7.2 7.2	1200 1200	86 86	**bis/*jusqu'au* 05.10** **ab/*à partir de* 06.10**			*12220510C*	***132***	*21220510C* *21500544C*	***160*** ***330***
Fabia II Schrägheck / avec *Hayon*	06.07- 10.14	**317113 F** **317114 A ↑**	2,5) 2,4,5)	**207** **384**	7.2 7.2	1200 1200	86 86							
Fabia III Kombi / *Break*	01.15- 04.22	**317113 F** **317114 A ↑**		**207** **384**	7.2 7.2	1200 1200	86 86				*12500602C*	***286***	*21500670C*	***315***
Fabia III Schrägheck / avec *Hayon*	11.14- 05.21													
Fabia IV Schrägheck / avec *Hayon*	09.21-	**317173 F** **317174 A ↑**	5)	**262** **441**	6.6 6.6	1100 1100	80 80				*12500670C*	***286***	*21500670C*	***315***
Kamiq	08.19-	**317171 F** **317172 A ↑**	15)	**271** **419**	7.7 11.2	2100 2100	89 130							
Karoq Typ KU7	11.17- 11.21	**344121 F** **344124 A ↑**		**300** **411**	12.3 12.3	2500 2500	150 150				*12500602C*	***286***	*21500670C*	***315***
	12.21-	**E5815AA F** **E5815AS A ➔** **E5815AV A ↑**		**300** **410** **551**	11.7 11.7 11.7	2500 2500 2500	143 143 143							
Kodiaq I Typ NS7	03.17- 10.23	**344121 F** **344120 A ↑**	6)	**256** **439**	12.3 12.3	2500 2500	150 150							
Octavia I Typ 1U Limousine/ *Berline*	12.96- 01.05	**305222 F** **305223 A ↑**	7)	**211** **379**	8.9 8.9	1650 1650	75 75				*16220501C* *EPH01*	***97***	*26220501C* *EPH01*	***119***
Octavia I Typ 1U Kombi / *Break*	12.96- 01.05													
Octavia II Typ 1Z Kombi / *Break*	01.05- 04.13	**317104 F** **317102 A ↑**	8)	**238** **437**	10.6 10.6	2000 2000	100 100						*21220513C*	***320***
Octavia II Typ 1Z Limousine / *Berline*	01.05- 01.13													
Octavia III Typ 5E Kombi / *Break*	05.13- 01.20	**317131 F** **317132 A ↑**	9)	**221** **376**	10.3 10.3	2000 2000	85 85	**bis/*jusqu'au* 05.14** **ab/*à partir de* 06.14**			*12500602C*	***286***	*21500584C* *21500670C*	***286*** ***315***
Octavia III Typ 5E Limousine / *Berline*	02.13- 01.20													
Octavia IV Typ NX5 Kombi / *Break* auch für AdBlue und Hybrid / *aussi pour AdBlue et Hybride*	03.20-	**322093 F** **322094 A ↑**	10)	**250** **447**	12.3 12.3	2500 2500	150 150				*12500602C*	***286***	*21500670C*	***315***
Octavia IV Typ NX3 Limousine / *Berline* auch für AdBlue und Hybrid / *aussi pour AdBlue et Hybride*	03.20-													
Rapid Typ NH	10.12- 12.19	**E0402AA F** **317130 A ↑**	11,12)	**258** **424**	8.62 8.5	1600 1200	75 50	**bis/*jusqu'au* 05.15** **ab/*à partir de* 06.15**			*16400530C* *12500602C*	***180*** ***286***	*21500582C* *21500670C*	***280*** ***315***
Roomster Typ 5J	09.06- 04.15	**317063 F** **317064 A ↑**	13) 13,14)	**196** **436**	7.5 7.5	1200 1200	50 50	**bis/*jusqu'au* 05.10** **ab/*à partir de* 06.10**			*12220510C* *12500544C*	***132*** ***311***	*21220510C* *21500544C*	***160*** ***330***
Scala	05.19-	**317169 F** **317170 A ↑**	16)	**318** **447**	10.3 10.3	2000 2000	120 120				*12500670C*	***286***	*21500670C*	***315***
Superb II Typ 3T Limousine / *Berline*	07.08- 05.15	**317104 F** **317102 A ↑**		**238** **437**	10.6 10.6	2000 2000	100 100						*21220513C*	***320***
Superb II Typ 3T Kombi / *Break*	01.10- 08.15													
Superb III Typ 3V5 Limousine/*Berline* auch für Hybrid & Plugin Hybrid / aussi pour hybride & Plugin hybride	06.15- 11.23	**317140 F** **317141 A ↑**	17)	**229** **397**	11.5 11.5	2200 2200	100 100				*12500602C*	***286***	*21500670C*	***315***
Superb III Typ 3V5 Kombi / *Break* auch für Hybrid & Plugin Hybrid / aussi pour hybride & Plugin hybride	09.15- 11.23													

Marke/Modell marque/modèle	Baujahr année	Bestellnummer no commande	Fusszeile pied de page	Preis prix	Kugel/Boule			Rockinger			Elektrosatz jeu électrique fahrzeugspezifisch / spécifique au véhicule			
					D	Ahl	S	D	Ahl	S				
				CHF	kN	kg	kg	kN	kg	kg	7 Pol	CHF	13 Pol	CHF
Skoda	**(Fortsetzung/suite)**													
Yeti	09.09-	**317125 F**		**273**	10.6	2100	85						*21220513C*	***320***
Typ 5L	12.17	**317128 A ↑**	**18)**	**396**	10.6	2100	85							

1) nicht für Kombi, auch für GT / *pas pour Break, aussi pour GT*

2) nicht für RS / *pas pour RS*

3) nicht für GT, auch für Praktik -07 / *pas pour GT, aussi pour Praktik -07*

4) Bitte Abdeckklappe für Stoßfängerausschnitt beim Skoda-Händler bestellen / *Veuillez commander le couvercle pour la découpe chez le concessionnaire Skoda*

5) nicht für Monte Carlo / *pas pour Monte Carlo*

6) 150 BHP Diesel Manual 4WD 7-Sitzer ist nicht für Anhängebetrieb freigegeben / *150 BHP Diesel Manual 4x4, 7 sièges: non autorisés à tracter selon le fabricant*

7) nicht für Allradfahrzeuge, auch für RS // Bei Anhängelasten ab 1400 kg bitte unbedingt Hinweise in der Betriebsanleitung des Fahrzeugs beachten!
pas pour 4x4, aussi pour RS // Attention: Pour poids tractable de 1400 kg et plus, veuillez faire attention au mode d' emploi du véhicule avant de monter l'attelage.

8) auch für 4 x 4, RS und Scout Facelift ab 11.08-: kein Ausschnitt erforderlich / *aussi pour 4 x 4, RS et Scout Facelift à partir de 11.08-: découpe n'est pas nécessaire*

9) auch für RS, Scout und Fahrzeuge mit Gasbetrieb / *aussi pour RS, Scout et véhicules fonctionnant au gaz*

10) Bei Fahrzeuge ohne AHK-Vorbereitung bitte Original-Spoiler beim Fahrzeughändler bestellen
Pour véhicule sans preparation attelage commander le pare choc origine aupres du concessionnaire

11) auch für Monte Carlo / *aussi pour Monte Carlo*

12) nicht für Scoutline / *pas pour Scoutline*

13) auch für Skoda Praktik 07-, auch für Scout / *aussi pour Skoda Priktik 07-, aussi pour Scout*

14) Abdeckklappe bitte beim Skoda-Händler bestellen, Art.-Nr. XEA 77001 // *Veuillez commander le couvercle pour la découpe chez le concessionnaire Skoda, réf.: XEA 77001*

15) nicht für TGI Modelle / *pas pour TGI*

16) nicht für CNG / *pas pour CNG*

17) auch für Sportline / *aussi pour Sportline*

18) Wir empfehlen, den Ausschnitt im Stoßfänger vom Skoda-Händler vornehmen zu lassen, da hierzu ein Spezialwerkzeug notwendig ist.
Abdeckklappe und Rahmen für Stoßfängerausschnitt beim Skoda-Händler erhältlich
Nous vous recommandons de faire effectuer la découpe du pare-chocs AR chez votre concessionnaire Skoda, car un outil spécial est nécessaire.
La trappe et le cadre pour la découpe sont disponibles chez votre concessionnaire Skoda.

EPH01 = Art. 22400503C / CHF 25.-
Erweiterungssatz zur Deaktivierung der Einparkhilfe (für E-Sätze mit Option "EPH01") / *Kit d'extension pour désactiver l'aide au stationnement (pour les kits avec l'option "EPH01")*

Marke/Modell marque/modèle	Baujahr année	Bestellnummer no commande	Fusszeile pied de page	Preis prix	Kugel/Boule			Elektrosatz jeu électrique fahrzeugspezifisch / spécifique au véhicule			
					D	Ahl	S				
				CHF	kN	kg	kg	7 Pol	CHF	13 Pol	CHF
Smart											
#1	02.23-	**E7300AA F**		**269**	9.46	1600	115			*21330509C*	***227***
		E7300AV A ↑		**519**	9.46	1600	115				
#3	06.23-	**E7300AV A ↑**		**519**	9.46	1600	115				

Marke/Modell marque/modèle	Baujahr année	Bestellnummer no commande	Fusszeile pied de page	Preis prix CHF	Kugel/Boule D kN	Kugel/Boule Ahl kg	Kugel/Boule S kg	Elektrosatz jeu électrique fahrzeugspezifisch / spécifique au véhicule 7 Pol	CHF	13 Pol	CHF
Subaru											
Crosstrek	01.24-	**348078 A ↑**		**467**	8	1940	90			*26230530C*	***170***
Forester I (SF)	08.97- 06.02	**1035 F**		**395**	9.2	1800	85	*16230001C*	***71***	*26230001C*	***122***
Forester II (SG)	07.02- 02.08	**1386 F**	**1)**	**404**	9.6	1950	75				
Forester III (SH)	03.08- 02.13	**E6002BA F**		**303**	10.3	2100	85			*26230510C*	***135***
Forester IV (SJ)	03.13- 05.19	**348038 F** **348039 A ↑**		**384** **567**	10.4 10.4	2150 2150	90 90			*26230522C*	***184***
Forester V (SK) auch für / *aussi pour* Hybrid	06.19-	**348083 F** **348084 A ↑**		**344** **427**	10.5 10.5	2100 2100	100 100			*26230530C*	***170***
Impreza V (GT) nicht für/*pas pour* WRX/S	01.18- 10.23	**348079 F** **348080 A ↑**		**325** **465**	8 8	1400 1400	90 90				
Justy III (G3X)	09.03- 08.07	**E6105BA F** **E6105BS A ↑**		**315** **429**	5.34 5.34	850 850	50 50	*16500510C*	***124***	*26500510C*	***153***
Legacy IV (BL/BP) Kombi / *Break*	09.03- 08.09	**E6003AA F** **E6003AV A ↑**		**324** **507**	10.16 10.16	2000 2000	85 85	*16230500C*	***78***	*26230500C*	***94***
Legacy V (BM/BR) Kombi / *Break*	09.09- 12.14	**348025 F** **E6004AV A ↑**		**316** **503**	9.7 10.39	1800 2000	80 85			*26230527C*	***170***
Levorg I	09.15- 07.20	**348065 A ↑**		**508**	8.7	1500	90				
Outback III (BP)	09.03- 08.09	**E6003AA F** **E6003AV A ↑**		**324** **507**	10.16 10.16	2000 2000	85 85	*16230500C*	***78***	*26230500C*	***94***
Outback IV (BR)	09.09- 02.15	**E6004AA F** **E6004AV A ↑**		**314** **503**	10.39 10.39	2000 2000	85 85			*26230527C*	***170***
Outback V (BS)	03.15- 03.21	**348062 F** **348063 A ↑**		**408** **548**	10.5 10.5	2000 2000	90 90				
Outback VI (BT)	05.21-	**348085 F** **348086 A ↑**		**353** **562**	10.8 10.8	2100 2100	125 125	*16230535C*	***189***	*26230535C*	***224***
Solterra	07.22-	**348087 F** **348088 A ↑**		**289** **483**	5.7 5.7	750 750	75 75			*26500709C*	***232***
Trezia	03.11- 12.14	**335414 A ↑**		**441**	5.8	900	50	*12500561C*	***270***	*21500561C*	***305***
XV I	12.11- 12.15	**348037 A ↑**		**546**	8.9	1600	75			*26230530C*	***170***
XV I	01.16- 01.18	**E6005BA F** **348037 A ↑**		**331** **546**	9.2 8.9	1700 1600	90 75				
XV II	01.18- 10.23	**348077 F** **348078 A ↑**		**305** **467**	8 8	1940 1940	90 90				

1) nicht für 2.0L und 2.5L turbo / *pas pour 2.0L et 2.5L turbo*

Marke/Modell marque/modèle	Baujahr année	Bestellnummer no commande	Fusszeile pied de page	Preis prix	Kugel/Boule			Rockinger			Elektrosatz jeu électrique fahrzeugspezifisch / spécifique au véhicule			
					D	Ahl	S	D	Ahl	S				
				CHF	kN	kg	kg	kN	kg	kg	7 Pol	CHF	13 Pol	CHF
Suzuki														
Across (A5Z)	10.20-	**335510 F** **335511 A ↑**	1,2)	**327** **527**	10.2 10.2	2000 2000	100 100				*12240537C*	***307***	*21240537C*	***330***
Alto VII (GF)	04.09- 10.14	**E4422AS A ➔**		**375**	4.2	650	50						*26500526C*	***172***
Grand Vitara I (FT/GT)	04.98- 08.05	**E6102BS A ➔**		**377**	9.98	1850	75				*16240503C*	***119***	*26400007C*	***70***
Grand Vitara II (JT) 3-türig/*portes*	04.05- 03.15	**342098 A ➔**		**575**	8.5	1600	100						*26240510C*	***157***
Nur für Fahrzeuge **mit** Reserverad auf der Heckklappe / *Seulement pour véhicules* ***avec*** *roue de secours sur le hayon*														
Grand Vitara II (JT) 5-türig/*portes*	04.05 03.15	**E6108BS A ➔**		**394**	9.98	2000	85							
Nur für Fahrzeuge **mit** Reserverad auf der Heckklappe / *Seulement pour véhicules* ***avec*** *roue de secours sur le hayon*														
Ignis II (MH)	08.03- 01.17	**E6105BA F** **E6105BS A ➔**		**315** **429**	5.34 5.34	850 850	50 50				*16500510C*	***124***	*26500510C*	***153***
Ignis III (MF) 4x4	01.17-	**E6105CA F** **E6105CV A ↑**	1)	**322** **569**	6.23 6.23	1100 1100	75 75				*12240528C*	***268***	*21240528C*	***298***
Jimny I (FJ)	1998- 05.18	**341003 A ➔**		**531**	7	1300	75	**ab/*à partir de* 08.01**					*26240505C*	***170***
Jimny II (GJ)	10.18-	**341066 F** **341067 A ➔**		**321** **575**	7.4 7.4	1500 1500	90 90				*12240532C*	***252***	*21240532C*	***274***
Liana nicht für 4x4 / *pas pour 4x4*	05.01- 12.07	**1323 F**		**365**	7	1200	75				*16400002C*	***61***	*26400007C*	***70***
Kizashi	03.10-	**E6112AV A ↑**		**507**	9.91	1800	75							
Splash	04.08-	**E6110AV A ↑**		**572**	6.65	1150	75						*26500526C*	***172***
Swace	11.20-	**335512 F** **335513 A ↑**	1,2)	**297** **452**	7.5 7.5	1300 1300	75 75	**bis / jusqu'au 04.22** **ab / à partir de 05.22**			*16240538C*	***354***	*26240538C* *26500711C*	***376*** ***243***
Swift IV (MZ/EZ)	02.05- 08.10	**E6110AV A ↑**		**572**	6.65	1150	75						*26240510C*	***157***
nicht für Concept S, Sport & 4x4 / *pas pour Concept S, Sport & 4x4*														
Swift V (FZ/NZ)	09.10- 02.17	**E6107BS A ➔**		**394**	6.65	1150	75						*26240516C*	***145***
nicht für 4x4 & Sport (1.6l 100 kW/136PS) / *pas pour 4x4 & Sport (1.6l 100 kW/136CV)*														
Swift VI (RZ/AZ)	05.17- 04.24	**E6107CS A ➔**	1)	**419**	6.3	1186	75				*12240529C*	***265***	*21240529C*	***294***
nicht für Sport (1.4l 103 kW/140PS) / pas pour Sport (1.4l 103 kW/140CV) // auch für 4x2 und 4x4 / *aussi pour 4x2 et 4x4*														
SX4 I	03.06- 06.14	**E6109AA F** **E6109AV A ↑**		**315** **534**	9.98 9.98	1850 1850	75 75				*16500519C*	***137***	*26500519C*	***150***
SX4 II S-Cross (JY)	08.13- 12.21	**E6109CA F** **341077 A ↑**	2)	**283** **467**	9.09 8.5	1600 1500	75 75						*21240521C*	***298***
S-Cross	01.22-	**341077 A ↑**		**467**	8.5	1500	75						*21240540C*	***340***
Vitara (LY)	02.15- 08.18	**E6109CA F** **341077 A ↑**		**283** **467**	9.09 8.5	1600 1500	75 75				*12240524C*	***241***	*21240524C*	***278***
Vitara (LY)	10.18-	**E6109CA F** **341065 A ↑**		**283** **483**	9.09 8.5	1600 1550	75 103				*12240533C*	***295***	*21240533C*	***341***

1) auch für Hybrid / *aussi pour hybride*
2) Nicht für Fahrzeuge mit sensorgesteuerter Heckklappe / *pas pour les véhicules avec l'ouverture du hayon mains libres*

Marke/Modell marque/modèle	Baujahr année	Bestellnummer no commande	Fusszeile pied de page	Preis prix	Kugel/Boule			Elektrosatz jeu électrique fahrzeugspezifisch / spécifique au véhicule			
					D	Ahl	S				
				CHF	kN	kg	kg	7 Pol	CHF	13 Pol	CHF
Tesla											
Model 3	02.19-06.21	**351008 A ↑**	**1)**	**494**	6.8	1000	100			*21740504C*	***325***
Model 3	07.21-12.23	**351008 A ↑**	**1)**	**494**	6.8	1000	100				
Model 3	01.24-	**351008 A ↑**	**1)**	**494**	6.8	1000	100			*21740508C*	***180***
Model Y	08.21-04.24	**E6901AV A ↑**		**551**	9.5	1600	116			*21740506C*	***95***

1) auch für Facelift (Highland) / aussi pour Facelift (Highland)

Marke/Modell marque/modèle	Baujahr année	Bestellnummer no commande	Fusszeile pied de page	Preis prix CHF	Kugel/Boule D kN	Kugel/Boule Ahl kg	Kugel/Boule S kg	Rockinger D kN	Rockinger Ahl kg	Rockinger S kg	Elektrosatz jeu électrique fahrzeugspezifisch / spécifique au véhicule 7 Pol	CHF	13 Pol	CHF
Toyota														
Auris	03.07-	**E6417AA F**		**322**	8.7	1750	75						*26250520C*	***184***
3/5-Türer / *Portes*	09.12	**E6417AV A ↑**	*1)*	**522**	8.7	1750	75							
Auris	01.13-	**3616 FA ↑**	*1)*	**455**	8.7	1500	75				*12250538C*	***284***	*21500680C*	***320***
Fliessheck/*avec Hayon*	03.19													
Auris Hybrid	01.13-	**H6417BV A ↑**		**538**	0	0	54							
Fliessheck/*avec Hayon*	03.19													
Auris	07.13-	**E6424AA F**		**309**	8.97	1750	75							
Touring Sports	03.19	**335425 A ↑**		**469**	8.7	1500	75							
Auris Hybrid	07.13-	**E6426AA F**		**272**	0	0	54							
Touring Sports	03.19	**H6426AV A ↑**		**522**	0	0	54							
Avensis	02.03-	**3649 FB**		**360**	8.6	1550	75				*16250505C*	***90***	*26400007C*	***70***
T25 Kombi / *Break*	11.08													
Avensis	12.08-	**335345 F**		**295**	10.28	2000	80						*26250521C*	**238**
T27 Kombi / *Break*	04.18	**335346 A ↑**		**480**	10.28	2000	80							
Aygo X	04.22-	**H6434AV A ↑**		**609**	0	0	50						*26500706C*	***227***
bZ4X	07.22-	**348087 F**		**289**	5.7	750	75						*26500709C*	***232***
		348088 A ↑		**483**	5.7	750	75							
Camry (XV70)	04.19-	**2407T60 A ↑**		**555**	0.0	0	90						21250557C	**337**
C-HR	10.16-	**335495 A ↑**	*9)*	**475**	7.6	1300	75	**bis / *jusqu'à 10* .19-**			12250548C	***329***	21250548C	**363**
(X1)	12.23							**ab / *dès 11* .19-**			12250559C	***306***	21250559C	**330**
C-HR	01.24-	**E6428AA F**		**293**	9.57	1600	75						21250573C	**330**
(X1)		**E6428AV A ↑**		**536**	9.57	1600	75							
Corolla	11.01-	**3641 FA ↑**		**580**	7.9	1300	55	**ab / *dès* 07.04-**			16250515C	***90***		
E12 Liftback	02.07													
3/5-Türer / *Portes*														
Corolla	01.19-	**335514 F**	*9)*	**365**	7.6	2100	90	**bis / jusqu'au 04.22**			12250538C	***284***	21500680C	**320**
Limousine / *Berline* E21		**335515 A ↑**		**538**	7.6	2100	90	**ab / à partir de 05.22**					*26500711C*	**243**
Corolla	02.19-	**335512 F**	*8,9)*	**297**	7.5	1300	75	**bis / jusqu'au 04.22**			12250538C	***284***	21500680C	**320**
Touring Sports E21		**335513 A ↑**		**452**	7.5	1300	75	**ab / à partir de 05.22**					*26500711C*	**243**
Corolla Cross	11.22-	**2721T60 A ↑**		**493**	6.15	900	75						21250570C	**282**
Highlander	01.21-	**E6423BV A ↑**		**642**	12	2000	146				16250564C	***284***	26250564C	**355**
Hilux	10.05-	**THL 05 F**		**976**	14.7		180				16250518C	***129***	*21250555C*	***329***
4WD N25	09.10	**THL 05 KY**		**1026**							*EPH01*			
		V 240		**967**				14.7		140				
mit Stossstange		**V 232**		**640**				14.7		140				
avec pare-choc		**V KJ 65**		**430**	14.7		180							
Passt nicht an Fahrzeuge mit Auftritt unterhalb des Kontrollschildes und an Fahrzeuge mit Original Unterfahrschutz														
Pas pour véhicules avec marchepièd sous la plaque minéralogique et barre anti encastrement origine														
Hilux	10.10-	**THL 11 F**		**1079**	15.1		180							
N25	05.16	**335408 F**	*2)*	**263**	13.8	2500	120							
		THL 11 KH		**1309**				15.1		180				
mit Original		**THL 11 KA**		**1636**				15.1		180				
Unterfahrschutz		**THL 11 KX**		**1135**										
		U 240		**956**				15.1		140				
avec barre anti		**U 232**		**629**				15.1		140				
encastrement d'origine		**100 C 01 551**		**352**	15.1		180							
		TH THL		**117**	**für Fahrzeuge mit Trittbrettstossstange / pour véhicules avec marchepièd dans le pare-choc**									
DTC Gutachten für 3500kg Anhängelast Fr. 1500.- netto (nur für Chassis-Code KUN 25)														
Attestation DTC pour 3500kg charge tractable Fr. 1500.- net (seulement pour Chassis-Code KUN 25)														
Hilux	06.16-	**THL 16 F**		**711**	17.2		140				12250555C	**295**	*21250555C*	***329***
		335505 F	*3)*	**497**	16.4	3500	200							
mit Stossstange		**THL 16 KH**		**941**				17.2		140				
avec pare-choc		**THL 16 KA**		**1268**				17.2		140				
		THL 16 KX		**767**										
		U 240		**956**				17.2		140				
		U 232		**629**				17.2		140				
		100 C 01 551		**352**	17.2		140							
DTC Gutachten für 3500kg Anhängelast Fr. 1500.- netto (nur THL 16 F) / *Attestation DTC pour 3500kg charge tractable Fr. 1500.- net (uniquement THL 16 F)*														
Hilux	06.16-	**THLOST 16 KH**		**1299**				16.5		150				
		THLOST 16 KHF		**1590**	16.5		100	16.5		150				
ohne Stossstange		**THLOST 16 KA**		**1626**				16.5		150				
sans pare-choc		**THLOST 16 KAF**		**1917**	16.5		100	16.5		150				

Marke/Modell marque/modèle	Baujahr année	Bestellnummer no commande	Fusszeile pied de page	Preis prix CHF	Kugel/Boule D kN	Kugel/Boule Ahl kg	Kugel/Boule S kg	Rockinger D kN	Rockinger Ahl kg	Rockinger S kg	Elektrosatz jeu électrique fahrzeugspezifisch / spécifique au véhicule 7 Pol	CHF	13 Pol	CHF
Toyota	**(Fortsetzung/suite)**													
Hilux	06.16-	**THLC 16 F**		**1151**	16.5		150				12250555C	**295**	*21250555C*	***329***
		THLC 16 KH		**1355**				16.5		150				
Chassis-Kabine		**THLC 16 KHF**		**1686**	16.5		100	16.5		150				
ohne Werkspritsche		**THLC 16 KA**		**1682**				16.5		150				
		THLC 16 KAF		**1973**	16.5		100	16.5		150				
Châssis-Cabine		**THLC 16 KX**		**1189**										
sans pont d'origine		**U 240**		**956**				16.5		150				
		U 232		**629**				16.5		150				
		100 C 01 551		**352**	16.5		150							
Land Cruiser	05.96-	**E6400CA F**		**285**	13.44	2800	130							
	09.02	**TLC3 96 KH**		**1087**					3000	200				
300 / J9		**TLC3 96 KA**		**1414**					3000	200				
		TLC3 96 KY		**911**										
3-türig / *portes*		**V 240**		**956**					3000	140				
		V 232		**640**					3000	140				
		100 C 01 551		**352**		3000	100							
Land Cruiser	05.96-	**E6400CA F**		**285**	13.44	2800	130		3000	200				
	09.02	**TLC5 96 KH**		**1095**					3000	200				
300 / J9		**TLC5 96 KA**		**1422**					3000	200				
		TLC5 96 KY		**942**										
5-türig / *portes*		**V 240**		**967**					3000	140				
		V 232		**640**					3000	140				
		100 C 01 551		**352**		3000	100							
Land Cruiser	10.02-	**335294 F**		**219**	16.3	3500	130				16250502C	**163**	26250502C	**174**
	10.09	**TLC3 03 F**		**535**		3500	130							
300 / J12		**TLC3 03 KH**		**761**					3500	130				
		TLC3 03 KA		**1088**					3500	130				
3-türig / *portes*		**TLC3 03 KY**		**585**										
		V 240		**967**					3500	130				
		V 232		**640**					3500	130				
		100 C 01 551		**352**		3500	130							
DTC Gutachten für 3500kg Anhängelast Fr. 1500.- netto / *Attestation DTC pour 3500kg charge tractable Fr. 1500.- net*														
Land Cruiser	10.02-	**335294 F**		**219**	16.3	3500	130							
	10.09	**TLC5 03 F**		**535**		3500	130							
300 / J12		**TLC5 03 KH**		**761**					3500	130				
		TLC5 03 KA		**1088**					3500	130				
5-türig / *portes*		**TLC5 03 KY**		**585**										
		V 240		**967**					3500	130				
		V 232		**640**					3500	130				
		100 C 01 551		**352**		3500	130							
DTC Gutachten für 3500kg Anhängelast Fr. 1500.- netto / *Attestation DTC pour 3500kg charge tractable Fr. 1500.- net*														
Land Cruiser	12.09-	**335397 F**		**295**	15.9	3500	130				12250533C	***218***	*21250560C*	**315**
J15	07.24	**KK 260**		**197**										
Nur Anhängebock, Kugel bitte separat bestellen: Artikel KK 260 / *seulement Traverse, la boule doît être comandée séparéement: article KK 260*														
Land Cruiser	12.09-	**TLC 09 F**		**640**		3500	140							
	07.24	**TLC 09 KH**		**866**					3500	140				
J15		**TLC 09 KA**		**1193**					3500	140				
		TLC 09 KY		**690**										
		V 240		**967**					3500	140				
		V 232		**640**					3500	140				
		100 C 01 551		**352**		3500	140							
DTC Gutachten für 3500kg Anhängelast Fr. 1500.- netto / *Attestation DTC pour 3500kg charge tractable Fr. 1500.- net*														
Land Cruiser	03.08-	**335359 F**		**295**	17.2	3500	140				*12250527C*	***273***	*21250527C*	***322***
V8/200 J20	06.21													
Proace	04.13-	**306331 F**		**389**	12.2	2200	122				*12500572C*	***279***	*21500572C*	***335***
	01.16	**306333 A ➔**		**528**	12.2	2200	122				***Erweiterungssatz für Fz. ohne Vorbereitung***			
											Kit suppl. pour véhicules sans préparation			
													22500572C	***25***

Marke/Modell marque/modèle	Baujahr année	Bestellnummer no commande	Fusszeile pied de page	Preis prix CHF	Kugel/Boule D kN	Kugel/Boule Ahl kg	Kugel/Boule S kg	Rockinger D kN	Rockinger Ahl kg	Rockinger S kg	Elektrosatz jeu électrique fahrzeugspezifisch / spécifique au véhicule 7 Pol	CHF	13 Pol	CHF
Toyota	**(Fortsetzung/suite)**													
Proace II	09.16-	**E4729AA F**		**317**	13.93	2600	104							
Proace Electric		**335106 A ↑**		**461**	13.86	2500	104				für Fahrzeuge **ohne** AHK-Vorbereitung			
Proace Verso		**TPA 16 KA**		**1516**				13.9		100	*pour véhicules **sans** préparation*			
Proace Verso Electric		**TPA 16 KH**		**1189**				13.9		100			*21500626C*	***303***
		TPA 16 KX		**1015**							*für Fahrzeuge **mit** AHK-Vorbereitung*			
		U 240		**956**				13.9		100	*pour véhicules **avec** préparation*			
		U 232		**629**				13.9		100			*21500708C*	***132***
		U KS 00		**384**	13.9		100							
Proace City L1 auch Verso/*aussi Verso*	11.19-	**304207 F**		**305**	8.64	1500	75						*21500637C*	***253***
		304209 A ➔		**458**	8.64	1500	75							
Proace City L2 auch Verso/*aussi Verso*	11.19-	**304210 F**		**311**	8.64	1500	75							
		304212 A ➔		**454**	8.64	1500	75							
RAV 4	06.00- 01.06	**335246 F**	***4)***	**305**	9.8	2000	75				*16250503C*	***120***	26250503C	***142***
RAV 4	03.06- 03.13	**E6405CA F**	***12)***	**334**	10.52	2100	90				*16250519C*	***126***	*26250519C*	***175***
		335325 A ↑		**785**	10.4	2000	80							
RAV 4 (A4)	04.13- 11.18	**335418 F**	***8)***	**569**	10.9	2000	80						*26250539C*	***206***
		335419 A ↑	***8)***	**701**	10.9	2000	80							
		WA-206815 KX	***5)***	**729**										
		U KS 65		**419**		1500	80							
		U 232		**629**					1500	80				
		U 240		**956**					1500	80				
RAV 4	12.18-	**335510 F**	***8,11)***	**327**	10.2	2000	100				*12250553C*	***307***	*21250553C*	***330***
		335511 A ↑		**527**	10.2	2000	100							
auch für Plugin Hybrid / *aussi pour Plugin hybride*														
Sienna	2014- 06.16	**TS 14 F**		**646**	11.3	2000	100				*12250541C*	***301***	*21250541C*	***335***
		TS 14 A ➔		**849**	11.3	2000	100							
Verso	04.09- 08.18	**335400 F**		**279**	9.3	1500	60				*16250522C*	***220***	*26250522C*	***254***
		335421 A ↑		**539**	9.3	1500	60							
Verso S	03.11- 10.16	**335414 A ↑**		**441**	5.8	900	50				*12500561C*	***270***	*21500561C*	***305***
Yaris	01.06- 10.11	**E6411BA F**		**272**	7.04	1300	75				*16400002C*	***61***	*26400007C*	***70***
		335455 A ↑	***1,6,7)***	**441**	6.8	1150	50							
Yaris	10.11- 07.14	**E6411BA F**		**272**	7.04	1300	75				*12250536C*	***214***	*26400530C*	***226***
		335455 A ↑	***1,7)***	**441**	6.8	1150	50							
Yaris	08.14- 06.20	**335454 F**	***1,7)***	**300**	5.9	960	50	**bis / *jusqu'à* 03.17-**			*12250544C*	***262***	*21250544C*	***303***
		335455 A ↑		**441**	6.8	1150	50	**ab/à partir de 04.17-**					*21250550C*	***330***
Yaris	09.20- 01.24	**E6411DS A ➔**	***9,10)***	**471**	6.5	1100	79				*12500703C*	***341***	*21500703C*	***366***
Yaris Cross	09.21- 03.24	**E6433AA F**	***9,11)***	**340**	7.8	1400	95						*21250567C*	***378***
		E6433AS A ➔	***9,11)***	**471**	7.8	1400	95							
		E6433AV A ↑	***9,11)***	**561**	7.8	1400	95							
Yaris Cross	03.24-	**E6433AA F**		**340**	7.8	1400	95						*21500737C*	***225***
		E6433AS A ➔		**471**	7.8	1400	95							
		E6433AV A ↑		**561**	7.8	1400	95							

1) nicht für Hybrid / *pas pour Hybrid*
2) nur für Fahrzeuge mit Unterfahrschutz / *seulement pour véhicules avec barre anti encastrement*
3) nur für Fahrzeuge ohne rechteckigem Unterfahrschutz / *uniquement pour les véhicules sans protection anti-encastrement rectangulaire*
4) nicht in Verbindung mit nachrüstbarer Trittstufe / pas avec marchepied adapté
5) Anhängelast max. 1500kg / *Charge remorquable max. 1500kg*
6) nicht für TS / *pas pour TS*
7) nicht für GRM / *pas pour GRMN*
8) nicht für Fahrzeuge mit sensorgesteuerter Heckklappe / *pas pour les véhicules avec l'ouverture du hayon mains libres*
9) auch für Hybrid / *aussi pour hybride*
10) nicht für GR Yaris / *pas pour GR Yaris*
11) nicht für GR Sport / *pas pour GR Sport*
12) nicht für Fahrzeuge mit Reserverad auf der Heckklappe / *pour les véhicules sans roue de secours sur le hayon arrière*

EPH01 = Art. 22400503C / CHF 25.-
Erweiterungssatz zur Deaktivierung der Einparkhilfe (für E-Sätze mit Option "EPH01") / *Kit d'extension pour désactiver l'aide au stationnement (pour les kits avec l'option "EPH01")*

Marke/Modell marque/modèle	Baujahr année	Bestellnummer no commande	Fusszeile pied de page	Preis prix CHF	Kugel/Boule D kN	Kugel/Boule Ahl kg	Kugel/Boule S kg	Rockinger D kN	Rockinger Ahl kg	Rockinger S kg	Elektrosatz jeu électrique fahrzeugspezifisch / spécifique au véhicule 7 Pol	CHF	13 Pol	CHF
Volvo														
C40 Recharge	10.21-	**E6813BV A ↑**		**506**	11.5	2200	110						*21260531C*	***311***
EX30	12.23-	**2807T60 A ↑**		**534**	9.6	1600	100						*21260532C*	***245***
EX40	06.24-			**i.V.**										
S40 nicht für Sport / *pas pour sport*	03.04- 12.12	**320059 F**	***5)***	**240**	8.9	1600	100						*21260511C*	***285***
S60	09.10- 01.18	**320071 F** **320072 A ↑**		**308** **517**	10.2 10.2	1800 1800	80 80				*12260519C*	***245***	*21260530C*	***319***
S60 III (224)	04.19-	**320173 F** **320174 A ↑**	***1)***	**312** **487**	12.6 12.6	2000 2000	150 150						*21260523C*	***348***
S60 Cross Country	07.15- 08.18	**320112 A ↑**		**476**	10.5	1900	90				*12260519C*	***245***	*21260530C*	***319***
S60 Cross Country	09.18-	**320181 F** **320182 A ↑**		**321** **499**	12.6 12.6	2000 2000	150 150						*21260523C*	***348***
S90 II (234)	09.16- 12.20	**320116 F** **320117 A ↑**	***1)***	**296** **418**	11.7 11.7	2200 2200	110 110							
V40	09.12- 07.19	**320107 F** **320108 A ↑**		**259** **560**	8.7 8.7	1500 1500	75 75				12260518C	**227**	21260518C	**259**
V40 Cross Country	09.12- 07.19													
V50 nicht für Sport / *pas pour sport*	04.04- 12.12	**320059 F**	***5)***	**240**	8.9	1600	100						*21260511C*	***285***
V60	11.10- 01.18	**320071 F** **320072 A ↑**		**308** **517**	10.2 10.2	1800 1800	80 80				*12260519C*	***245***	*21260530C*	***319***
V60 Cross Country	07.15- 06.18	**320112 A ↑**		**476**	10.5	1900	90							
V60 II Cross Country	01.19-	**320181 F** **320182 A ↑**		**321** **499**	12.6 12.6	2000 2000	150 150						*21260523C*	***348***
V60 II (225)	07.18-	**320173 F** **320174 A ↑**	***1)***	**312** **487**	12.6 12.6	2000 2000	150 150							
V70 inkl. AWD / *incl. AWD* // nicht für XC70 / *pas pour XC70*	03.00- 08.07	**320090 F**		**334**	10.3	2000	80	***bis/jusqu'au 04.04*** ***ab/à partir de 05.04***			*12260504C*	***243***	*26400007C* *26400530C*	***70*** ***226***
V70 inkl. AWD / *incl. AWD*	09.07- 04.16	**320069 F** **320075 A ↑**	***3)***	**274** **476**	11 11	2100 2100	85 85				*12260519C*	***245***	*21260530C*	***319***
V70 inkl. AWD / *incl. AWD*	09.07- 04.16	**320073 F** **320076 A ↑**	***4)***	**341** **474**	11 10.99	2100 2100	85 85							
V90 II (235)	09.16-	**320116 F** **320117 A ↑**		**296** **418**	11.7 11.7	2200 2200	110 110	***bis/jusqu'au 12.20*** ***ab/à partir de 01.21***					*21260523C* *21260533C*	***348*** ***270***
V90 II (236) Cross Country	02.17-	**320166 F ↑** **320167 A ↑**		**323** **415**	12.1 12.1	2500 2500	130 130							
XC40 (536)	02.18- 05.24	**320169 F** **320170 A ↑**	***1)***	**281** **481**	10.7 10.7	2100 2100	110 110						*21260523C*	***348***
XC60 I	08.08 02.17	**320063 F** **320115 A ↑**	***5)***	**302** **541**	11 11	2000 2000	90 90				*12260519C*	***245***	*21260530C*	***319***
XC60 II (246)	07.17-	**320171 F** **320172 A ↑**	***2)***	**334** **422**	12.6 12.6	2500 2500	150 150						*21260523C*	***348***
XC70	09.07- 05.16	**320073 F** **320076 A ↑** **320092 A ↑**	***3)*** ***3)*** ***4)***	**341** **474** **543**	11 11 11	2100 2100 2100	85 85 85				*12260519C*	***245***	*21260530C*	***319***
XC90	10.02- 07.14	**320057 A ↑**		**630**	12.2	2250	140	***bis/jusqu'au 04.04*** ***ab/à partir de 05.04***			*12260501C*	***89***	*26400530C* *21260505C*	***226*** ***275***
XC90	01.15-	**320102 A ↑**	***2)***	**482**	13.4	2700	140						*21260523C*	***348***

1) auch für Rechage (PHEV und BEV) / *aussi pour Recharge (PHEV & BEV)*
2) auch für Hybrid / *aussi pour hybride*
3) für Fahrzeuge ohne Niveauregulierung / *pour véhicules sans correcteur d'assiette*
4) für Fahrzeuge mit Niveauregulierung / *pour véhicules avec correcteur d'assiette*
5) nicht für R-Design / *pour pas R-Design*

Marke/Modell marque/modèle	Baujahr année	Bestellnummer no commande	Fusszeile pied de page	Preis prix	Kugel/Boule			Rockinger			Elektrosatz jeu électrique fahrzeugspezifisch / spécifique au véhicule			
					D	Ahl	S	D	Ahl	S				
				CHF	kN	kg	kg	kN	kg	kg	7 Pol	CHF	13 Pol	CHF
VOLKSWAGEN														
Amarok	10.10-	**321831 F**		**151**	15.7	3200	140				*für Fahrzeuge* ***ohne*** *Anhängevorbereitung*			
Double & Single Cab	05.20	**VAD 10 KH**		**1280**				16	3200	140	*pour véhicules* ***sans*** *préparation d'attelage*			
mit Stossfänger		**VAD 10 KHF**		**1571**	16	3200	100	16	3200	140	*12270551C*	***294***		
avec *pare-chocs*		**VAD 10 KA**		**1607**				16	3200	140				
VAD 10 K..:		**VAD 10 KAF**		**1898**	16	3200	100	16	3200	140	*für Fahrzeuge* ***mit*** *Anhängevorbereitung*			
inkl. Nummernschildhalter		**VAD 10 KX**		**1294**							*pour véhicules* ***avec*** *préparation d'attelage*			
mit Beleuchtung		**U 240**		**956**				16		140	*12270554C*	***254***	*21270554C*	***282***
support de plaque		**U 232**		**629**				16	3200	140				
d'immatriculation inclus		**100 C 01 551**		**352**	16	3200	140							
Amarok	10.10-	**VAC 10 F**		**1055**	16	3200	140							
Double & Single Cab	05.20	**VAC 10 KH**		**1236**				16	3200	140				
ohne Stossfänger		**VAC 10 KHF**		**1527**	16	3200	100	16	3200	140				
sans *pare-chocs*		**VAC 10 KA**		**1563**				16	3200	140				
VAC 10 K..:		**VAC 10 KAF**		**1854**	16	3200	100	16	3200	140				
inkl. Nummernschildhalter		**VAC 10 KX**		**1062**										
mit Beleuchtung		**U 240**		**956**				16	3200	140				
support de plaque		**U 232**		**629**				16	3200	140				
d'immatriculation inclus		**U KS 120**		**428**	16	3200	140							
Amarok	10.10-													
Double & Single Cab	05.20													
Chassis-Kabine														
Châssis-Cabine														
VAC 10 K..:														
inkl. Nummernschildhalter														
mit Beleuchtung														
support de plaque														
d'immatriculation inclus														
Amarok	01.23-	**2724 F**		**373**	17	3500	225						*21500716C*	***280***
		VAD 23 A ↻		**1425**	17.2		200							
mit Stossfänger		**VAD 23 KA**		**1589**				17.2		200	Adaption zur LED-Fahigkeit für Fahrzeuge mit			
avec *pare-chocs*		**VAD 23 KAF**		**1867**	17.2		100	17.2		200	bereits vorhandenem OEM-Anhängerkit			
		VAD 23 KH		**1262**				17.2		200	*Adaptation à la compatibilité LED pour les vhicules*			
		VAD 23 KHF		**1540**	17.2		100	17.2		200	déjà équipés d'un kit de remorquage OEM			
		VAD 23 KX		**1068**									*22500752C*	***147***
		U 240		**956**				17.2		140				
		U 232		**629**				17.2		140				
		100 C 01 551		**352**	17.2		150							
Amarok	01.23-	**VAC 23 F**		**1290**	17.2		150							
Chassis-Kabine		**VAC 23 KA**		**1858**				17.2		200				
Châssis-Cabine		**VAC 23 KH**		**1531**				17.2		200				
(ohne Werkspritsche/		**VAC 23 KAF**		**2141**	17.2		100	17.2		200				
sans pont d'origine)		**VAC 23 KHF**		**1814**	17.2		100	17.2		200				
mit Unterfahrschutz		**VAC 23 KX**		**1356**										
avec barre anti-		**U 240**		**956**				17.2		140				
encastrement		**U 232**		**629**				17.2		140				
		100 C 01 551		**352**	17.2		150							
Arteon	09.20-	**317140 F**	13,21,42)	**229**	11.5	2200	100				*12500602C*	***286***	*21500670C*	***315***
		317141 A ↑		**397**	11.5	2200	100							
Bora	11.98-	**305222 F**	1)	**211**	8.9	1650	75						*26400007C*	***70***
Limousine / *Berline*	05.05	**305223 A** ↑		**379**	8.9	1650	75							
Bora	05.99-	**305222 F**	1)	**211**	8.9	1650	75							
Variant	05.05	**305223 A** ↑		**379**	8.9	1650	75							
Caddy	02.04-	**321661 F**	2)	**274**	9.4	1650	80				*für Fahrzeuge* ***ohne*** *Anhängevorbereitung*			
III + IV / Caddy Life	09.20	**321673 A** ↑	3,4)	**463**	9.4	1650	80				*pour véhicules* ***sans*** *préparation d'attelage*			
Caddy Maxi/Caddy Alltrack											*12270524C*	***330***	*21270524C*	***349***
Caddy	10.08-	**321768 F**		**357**	8.9	1500	80				***ab / dès 06.14-***			
4x4 / 4-Motion	09.20	**E6708AV A** ↑	5)	**516**	9.4	1650	80				*für Fahrzeuge* ***mit*** *Anhängevorbereitung*			
Caddy Maxi/Caddy Alltrack											*pour véhicules* ***avec*** *préparation d'attelage*			
													21270564C	***100***

Marke/Modell marque/modèle	Baujahr année	Bestellnummer no commande	Fusszeile pied de page	Preis prix CHF	Kugel/Boule D kN	Kugel/Boule Ahl kg	Kugel/Boule S kg	Rockinger D kN	Rockinger Ahl kg	Rockinger S kg	Elektrosatz jeu électrique fahrzeugspezifisch / spécifique au véhicule 7 Pol	CHF	13 Pol	CHF
VOLKSWAGEN	(Fortsetzung / suite)													
Caddy V	11.20-	**322088 F**		**311**	9.8	1620	119				*für Fahrzeuge* ***ohne*** *Anhängevorbereitung*			
(SB)		**322089 A ↑**		**478**	9.8	1620	119				*pour véhicules* ***sans*** *préparation d'attelage*			
auch für / *aussi pour* Maxi		**VCAD 21 KH**		**1155**				9		75	*12500602C*	***286***	*21500670C*	***315***
		VCAD 21 KA		**1482**				9		75	*für Fahrzeuge* ***mit*** *Anhängevorbereitung*			
		VCAD 21 KX		**981**							*pour véhicules* ***avec*** *préparation d'attelage*			
		U 232		**629**				9		75			*21500641C*	***163***
		U 240		**956**				9		75				
		100 C 01 531		**294**	9		75							
CC	10.12	**321821 F**		**258**	11.3	2200	90				*12270525C*	***285***	*21270525C*	***299***
Typ / *type* 358	11.16	**321823 A ↑**		**422**	11.3	2200	90							
Golf III	11.91-	**3813 FB**		**219**	8.2	1500	75				*16270505C*	***54***		
Limousine / *Berline*	09.97													
Golf IV	10.97-	**305222 F**	**1,6)**	**211**	8.9	1650	75						*26400007C*	***70***
Limousine / *Berline*	10.03	**305223 A ↑**		**379**	8.9	1650	75							
Golf IV	05.99-	**305222 F**	**1,6)**	**211**	8.9	1650	75							
Variant	05.07	**305223 A ↑**		**379**	8.9	1650	75							
Golf V (1K)	11.03-	**321865 F**	**7,8,9)**	**183**	9.4	1800	100						*21270535C*	***320***
Limousine / *Berline*	09.08	**321885 A ↑**	**7,8,9,10)**	**400**	9.4	1800	100				**** Erweiterungssatz zur Spannungsversorgung*			
Golf V Plus ***	03.05-	**321865 F**	**7,8,9)**	**183**	9.4	1800	100				**** Kit supplémentaire pour l'alimentation*			
auch/*aussi* Cross Golf	02.09	**321885 A ↑**	**7,8,9,10)**	**400**	9.4	1800	100						**22270505C*	***30***
Golf V	06.07-	**321662 F**	**8)**	**244**	9.3	1800	100						*21270535C*	***320***
Variant	05.09	**321630 A ↑**	**8,11)**	**437**	9.3	1800	100							
Golf VI	06.11-	**321873 A ↑**		**482**	9.4	1800	75						*21270535C*	***320***
Cabrio / *Cabriolet*	05.16													
Golf VI	10.08-	**321865 F**	**7,8,9)**	**183**	9.4	1800	100							
Limousine / *Berline*	09.12	**321885 A ↑**	**7,8,9,10)**	**400**	9.4	1800	100							
Golf VI Plus ***	03.09-	**321865 F**		**183**	9.4	1800	100				**** Erweiterungssatz zur Spannungsversorgung*			
	12.13	**321885 A ↑**		**400**	9.4	1800	100				**** Kit supplémentaire pour l'alimentation*			
Golf VI	09.09-	**321662 F**	**8)**	**244**	9.3	1800	100						**22270505C*	***30***
Variant	07.13	**321630 A ↑**	**8,11)**	**437**	9.3	1800	100							
Golf VII	11.12-	**317131 F**	**11,43)**	**221**	10.3	2000	85	**bis/jusqu'au 05.14**					*21500584C*	***286***
Limousine / *Berline*	07.19	**317132 A ↑**		**376**	10.3	2000	85		**ab/dès 06.14**		*12500602C*	***286***	*21500670C*	***315***
nicht für e-Golf, GTI TCR / *pas pour e-Golf, GTI TCR*														
Golf VII	06.14-	**317131 F**		**221**	10.3	2000	85				*12500602C*	***286***	*21500670C*	***315***
(AM1) Sportsvan	06.20	**317132 A ↑**	**11)**	**376**	10.3	2000	85							
Golf VII	08.13-	**321781 F**	**8,12)**	**221**	10.2	2000	80	**bis/jusqu'au 05.14**					*21500584C*	***286***
Variant	08.20	**321782 A ↑**		**383**	10.2	2000	80		**ab/dès 06.14**		*12500602C*	***286***	*21500670C*	***315***
Golf VIII	12.19-	**322093 F**	**17,41,43,44)**	**250**	12.3	2500	150				*12500602C*	***286***	*21500670C*	***315***
(CD1) Limousine / *Berline*		**322094 A ↑**	**17,41,43,44)**	**447**	12.3	2500	150							
auch für Hybrid / *aussi pour hybride*		**2554T60 A ↑**	**29)**	**555**	10.5	2100	100							
Golf VIII	11.20-	**322093 F**	**41,42)**	**250**	12.3	2500	150							
(CG5) Variant		**322094 A ↑**		**447**	12.3	2500	150							
ID.3	09.20-	**H6721AV A ↑**		**614**	0	0	80							
ID.4	03.21-	**E6722AA F**		**343**	8.8	1320	107							
		322091 A ↑		**418**	8.8	1320	107							
ID.5	05.22-													
auch für GTX / *aussi pour GTX*														
ID.7	09.23-	**2809T60 A ↑**		**450**	9.7	1200	75							
ID.Buzz	05.22-	**322134 A ↑**		**539**	11.5	1000	100						*21270586C*	***260***
Jetta V	08.05-	**321662 F**		**244**	9.3	1800	100				*12270525C*	***285***	*21270525C*	***299***
	12.10	**321630 A ↑**	**11)**	**437**	9.3	1800	100							
Passat CC	03.05-	**321546 A ↑**	**8,14,15)**	**438**	11.3	2200	90		**ab/dès 06.08**		*12270525C*	***285***	*21270525C*	***299***
	12.11													
Passat CC	01.12-	**321821 F**		**258**	11.3	2200	90				*12270525C*	***285***	*21270525C*	***299***
(3C)		**321823 A ↑**		**422**	11.3	2200	90							
Passat B6	03.05-	**321544 F**	**8,9)**	**219**	11.3	2200	90							
Limousine / *Berline* (3C)	10.10	**321546 A ↑**	**8,9,15)**	**438**	11.3	2200	90							
Passat B7	11.10-	**321821 F**		**258**	11.3	2200	90							
Limousine / *Berline* (3C)	10.14	**321823 A ↑**		**422**	11.3	2200	90							
Passat B8	11.14-	**317140 F**	**13,41)**	**229**	11.5	2200	100				*12500602C*	***286***	*21500670C*	***315***
Limousine / *Berline* (3G)	12.21	**317141 A ↑**		**397**	11.5	2200	100							

Marke/Modell marque/modèle	Baujahr année	Bestellnummer no commande	Fusszeile pied de page	Preis prix CHF	Kugel/Boule D kN	Kugel/Boule Ahl kg	Kugel/Boule S kg	Rockinger D kN	Rockinger Ahl kg	Rockinger S kg	Elektrosatz jeu électrique fahrzeugspezifisch / spécifique au véhicule 7 Pol	CHF	13 Pol	CHF
VOLKSWAGEN	(Fortsetzung / suite)													
Passat B6	09.05-	**321544 F**	**8,14,18)**	**219**	11.3	2200	90				*12270525C*	***285***	*21270525C*	***299***
Variant (3C)	10.10	**321546 A ↑**		**438**	11.3	2200	90							
Passat B7	11.10-	**321821 F**	**12)**	**258**	11.3	2200	90							
Variant (3C)	10.14	**321823 A ↑**		**422**	11.3	2200	90							
Passat B8	11.14-	**317140 F**	**12,13,19,41)**	**229**	11.5	2200	100				*12500602C*	***286***	*21500670C*	***315***
Variant (3G)	11.23	**317141 A ↑**		**397**	11.5	2200	100							
Passat B9	02.24-	**E6718AV A ↑**	**46)**	**515**	11.7	2500	143							
Variant														
Phaeton	05.02-	**321525 A ↑**	**20)**	**638**	13.6	2500	100							
(3D)	01.16													
Polo	06.09-	**321832 F**	**21,22,23)**	**221**	7	1200	50	**bis/jusqu'au 03.14**			*12500544C*	***311***	*21500544C*	***330***
	07.17	**321878 A ↑**		**432**	7	1200	50		**ab/dès 04.14**		*12500602C*	***286***	*21500670C*	***315***
Polo VI	09.17-	**344122 F**	**17,24)**	**308**	7.5	1270	91				*12500670C*	***286***	*21500670C*	***315***
(AW1)	06.21	**344123 A ↑**		**434**	7.9	1270	91							
nicht für TGI Modelle / *pas pour modèles TGI*														
Polo VI	06.21-	**322112 F**	**17,24)**	**250**	7.8	1200	95				*12500670C*	***286***	*21500670C*	***315***
(AW1)		**322113 A ↑**		**461**	7.8	1200	95							
nicht für TGI Modelle / *pas pour modèles TGI*														
Polo	06.09-	**321832 F**		**221**	7	1200	50	**bis/jusqu'au 03.14**			*12500544C*	***311***	*21500544C*	***330***
Bluemotion	07.17	**321878 A ↑**	**23)**	**432**	7	1200	50		**ab/dès 04.14**		*12500602C*	***286***	*21500670C*	***315***
Polo	02.06-	**321523 A ↑**	**15)**	**412**	7	1200	50				*16270513C*	***120***	*26400007C*	***70***
Cross	06.09													
Polo	06.09-	**321832 F**	**23)**	**221**	7	1200	50		**ab/dès 06.10**		*12500544C*	***311***	*21500544C*	***330***
Cross	04.14	**321878 A ↑**	**15,23)**	**432**	7	1200	50							
Polo	05.05-	**321523 A ↑**	**25)**	**412**	7	1200	50				*16270513C*	***120***	*26400007C*	***70***
Fun	06.09													
Polo	06.09-	**321832 F**	**23)**	**221**	7	1200	50				*12500544C*	***311***	*21500544C*	***330***
Gti	04.14	**321878 A ↑**	**15,23)**	**432**	7	1200	50							
Polo	11.01-	**321523 A ↑**	**26,28)**	**412**	7	1200	50	**bis/jusqu'au 04.05**					*21270500C*	***127***
Steilheck / *avec Hayon*	06.09												*EPH02*	
Sharan I	06.00-	**321665 F**		**268**	12.5	2500	100				*12500005C*	***116***	*21500003C*	***134***
	08.10													
Sharan II	09.10-	**321698 F**		**256**	12.3	2500	100				*12500554C*	***228***	*21500554C*	***260***
	03.22	**321700 A ↑**	**10)**	**409**	12.3	2500	100							
T-Cross (C1)	04.19-	**322075 F**	**17)**	**311**	7.9	1400	70				*12500670C*	***286***	*21500670C*	***315***
	02.24	**322076 A ↑**		**440**	7.9	1400	70							
T-Cross (C1)	02.24-	**E6719BA F**	**21)**	**279**	8	1330	97							
		E6719BV A ↑		**543**	8	1330	97							
T-Roc	11.17-	**317131 F**	**13)**	**221**	10.3	2000	85							
T-Roc	12.19-	**317132 A ↑**	**13,23)**	**376**	10.3	2000	85							
Cabrio / Cabriolet														
Taigo (CS)	09.21-	**E6723AA F**		**335**	8	1490	97							
		322111 A ↑	**29)**	**511**	7.5	120	90							
Tiguan I (5N)	08.07-	**305421 F**		**285**	12	2500	100						*21270536C*	***324***
	01.16	**305423 A ↑**		**441**	12	2500	140							
Tiguan II (AD1)	01.16-	**321906 F**	**16,42)**	**295**	12.6	2500	100				*12500602C*	***286***	*21500670C*	***315***
	11.23	**321907 A ↑**		**480**	12.6	2500	100							
Tiguan III (CT)	11.23-	**E6711BV A ↑**	**21)**	**551**	12.62	2500	100				*12500670C*	***286***	*21500670C*	***315***
Touareg	11.02-	**321735 F**	**30)**	**342**	16.3	3500	140	***bis/jusqu'au 03.10***					*21270534C*	***392***
	10.17	**321736 A ↑**		**612**	16.4	3500	140		**ab/dès 04.10-**		*12270553C*	***270***	*21270553C*	***313***
Touareg	06.18-	**322064 A ↑**		**516**	15.7	3500	191				*12010526C*	***256***	*21010526C*	***294***
(CR)														
Touran I (1T)	02.03-	**321536 F**	**31)**	**226**	9.9	1800	75				*12270550C*	***284***	*21270550C*	***315***
	05.15	**321838 A ↑**	**15,31)**	**399**	9.9	1800	75							
Touran II (5T)	05.15-	**321814 F**		**218**	10.8	2100	80				*12500602C*	***286***	*21500670C*	***315***
		321815 A ↑		**379**	10.8	2100	80							
T4	01.96-	**321391 F**	**8)**	**251**	13.4	2600	105				*16270511C*	***59***	*26270511C*	***108***
Kastenwagen / *Fourgon*	04.03	**321405 A ↑**	**8,32)**	**635**	13.4	2600	100							

Marke/Modell marque/modèle	Baujahr année	Bestellnummer no commande	Fusszeile pied de page	Preis prix	Kugel/Boule			Rockinger			Elektrosatz jeu électrique fahrzeugspezifisch / spécifique au véhicule			
					D	Ahl	S	D	Ahl	S				
				CHF	kN	kg	kg	kN	kg	kg	7 Pol	CHF	13 Pol	CHF
VOLKSWAGEN	(Fortsetzung / suite)													
T5	03.03-	**321973 F**		**365**	13.8	2500	105				***bis / jusqu'au 09.09***			
Chassis-Kabine	07.15	**VT5C 03 KH**		**991**					2500	100	*16400002C*	***61***	*26400530C*	***226***
Châssis-Cabine		**VT5C 03 KHF**		**1282**		2500	100		2500	100	***ab / dès 10.09-***			
		VT5C 03 KA		**1318**					2500	100	*12270548C*	**301**	21270548C	**329**
inkl. Nummernschildhalter		**VT5C 03 KAF**		**1609**		2500	100		2500	100				
mit Beleuchtung		**VT5C 03 KX**		**849**		2500	100		2500	100	***ab / dès 07.11-***			
avec support pour plaque		**U 240**		**956**					2500	100	*für Fahrzeuge* ***mit*** *AHK-Vorbereitung*			
d'immatriculation		**U 232**		**629**					2500	100	*pour véhicules* ***avec*** *préparation d'attelage*			
		U KS 120		**428**		2500	100						*21270566C*	***147***
T5	03.03-	**322122 F**	8,33,34)	**263**	14	2500	100				***bis / jusqu'au 09.09***			
Kastenwagen / *Fourgon*	07.15	**322124 A ↑**	8,33,35)	**406**	14	2500	100				*12270540C*	***163***	*21270540C*	***186***
		VT5K 03 KH	36)	**1007**					2000	120	***ab / dès 10.09-***			
		VT5K 03 KA	36)	**1334**					2000	120	*12270548C*	***301***	*21270548C*	***329***
		VT5K 03 KX	36)	**833**							***ab / dès 07.11-***			
		U 240		**956**					2000	120	*für Fahrzeuge* ***mit*** *Anhängevorbereitung*			
		U 232		**629**					2000	120	*pour véhicules* ***avec*** *préparation d'attelage*			
		100 C 01 531		**352**		2500	120				12270555C	**116**	21270555C	**135**
T6	07.15-	**321973 F**		**365**	13.8	2500	105				*für Fahrzeuge* ***mit*** *AHK-Vorbereitung*			
Chassis-Kabine	07.24	**VT5C 03 KH**		**991**					2500	100	*pour véhicules* ***avec*** *préparation d'attelage*			
Châssis-Cabine		**VT5C 03 KHF**		**1282**		2500	100		2500	100			*21270566C*	***147***
		VT5C 03 KA		**1318**					2500	100				
inkl. Nummernschildhalter		**VT5C 03 KAF**		**1609**		2500	100		2500	100	*für Fahrzeuge* ***ohne*** *AHK-Vorbereitung*			
mit Beleuchtung		**VT5C 03 KX**		**849**		2500	100		2500	100	*pour véhicules* ***sans*** *préparation d'attelage*			
avec support pour plaque		**U 240**		**956**					2500	100	*12270548C*	***301***	*21270548C*	***329***
d'immatriculation		**U 232**		**629**					2500	100				
		U KS 120		**428**		2500	100				*für VW T6.1* ***ohne*** *AHK-Vorbereitung*			
											pour VW T6.1 ***sans*** *préparation d'attelage*			
											12270574C	***258***	*21270574C*	***361***
											für VW T6.1 ***ohne*** *AHK-Vorbereitung*			
											pour VW T6.1 ***sans*** *préparation d'attelage*			
											für verlängertes Chassis / pour châssis long			
													21270580C	***408***
T6	07.15-	**322122 F**		**263**	14	2500	100				*für Fahrzeuge* ***mit*** *AHK-Vorbereitung*			
Kastenwagen / *Fourgon*	07.24	**322124 A ↑**		**406**	14	2500	100				*pour véhicules* ***avec*** *préparation d'attelage*			
		VT6K 15 KH		**945**				14	2800	120	12270555C	**116**	21270555C	**135**
		VT6K 15 KA		**1272**				14	2800	120				
		VT6K 15 KX		**771**							*für Fahrzeuge* ***ohne*** *AHK-Vorbereitung*			
		U 240		**956**				14	2800	120	*pour véhicules* ***sans*** *préparation d'attelage*			
		U 232		**629**				14	2800	120	12270548C	**301**	21270548C	**329**
		100 C 01 531		**352**	14	2800	120							
											für VW T6.1 ***ohne*** *AHK-Vorbereitung*			
											pour VW T6.1 ***sans*** *préparation d'attelage*			
											12270574C	***258***	*21270574C*	***361***
T7	10.21-	**E6706EA F**	41)	**293**	12.28	2175	150				*12500602C*	***286***	*21500602C*	***315***
Multivan		**322101 A ↑**		**604**	11.5	2000	140							
Crafter 30/35	04.06-	**VCC 06 F**		**691**	16.6	3000	100				für Fahrzeuge **ohne** AHK-Vorbereitung			
	11.16	**VCC 06 FS**		**830**	17.2	3500	150				*pour véhicules* ***sans*** *préparation d'attelage*			
Chassis-Kabine		**VCC 06 KH**		**1034**				17.2	3500	150	*12500521C*	**301**	*21500521C*	***338***
einfachbereift		**VCC 06 KHF**		**1325**	17.2	3500	100	17.2	3500	150				
		VCC 06 KA		**1361**				17.2	3500	150				
Châssis-Cabine avec		**VCC 06 KAF**		**1652**	17.2	3500	100	17.2	3500	150				
roues simples		**VCC 06 KX**		**860**							für Fahrzeuge **mit** AHK-Vorbereitung			
		U 240		**956**				17.2	3500	140	*pour véhicules* ***avec*** *préparation d'attelage*			
		U 232		**629**				17.2	3500	140			*21500635C*	***156***
		100 C 01 551		**352**	17.2	3500	150	**Höhe Kugel / *hauteur boule* ca. 53 cm**						
		U KS 120		**428**	16	3000	150	**Höhe Kugel / *hauteur boule* ca. 50 cm**						

Marke/Modell marque/modèle	Baujahr année	Bestellnummer no commande	Fusszeile pied de page	Preis prix	Kugel/Boule			Rockinger			Elektrosatz jeu électrique fahrzeugspezifisch / spécifique au véhicule			
					D	Ahl	S	D	Ahl	S				
				CHF	kN	kg	kg	kN	kg	kg	7 Pol	CHF	13 Pol	CHF
VOLKSWAGEN	(Fortsetzung / suite)													
Crafter 50	04.06-	**VC5C 06 F**		**823**	17.2		100				für Fahrzeuge **ohne** AHK-Vorbereitung			
	11.16	**VC5C 06 KH**		**1068**				20.2		150	*pour véhicules **sans** préparation d'attelage*			
Chassis-Kabine		**VC5C 06 KA**		**1395**				20.2		150	*12500521C*	**301**	*21500521C*	***338***
doppeltbereift		**VC5C 06 KHF**		**1378**	17.2		100	20.2		150				
		VC5C 06 KAF		**1705**	17.2		100	20.2		150				
Châssis-Cabine avec		**VC5C 06 KX**		**888**										
roues jumlées		**U 240**		**956**				17.2		150	für Fahrzeuge **mit** AHK-Vorbereitung			
		U 232		**629**				17.2		150	*pour véhicules **avec** préparation d'attelage*			
		100 C 01 531		**352**	17.2		150						*21500635C*	***156***
Crafter 30/35	04.06-	**VCK 06 F**		**786**	16.6		100							
	11.16	**VCK 06 FS**		**888**	17.2		150							
Kastenwagen einfachbereift		**VCK 06 A ➔**		**989**	13		100							
ohne Trittbrett		**VCK 06 KH**		**1127**				17.2		150				
Radstand 3665 + 4325mm		**VCK 06 KA**		**1454**				17.2		150				
		VCK 06 KX		**953**										
Fourgon roues simples		**U 240**		**956**				17.2		140				
sans marche-pied		**U 232**		**629**				17.2		140				
empattement		**100 C 01 531**		**352**	17.2		150							
3665 + 4325mm														
Crafter 30/35	04.06-	**VCKK 06 F**		**888**	17.2		150				für Fahrzeuge **ohne** AHK-Vorbereitung			
	11.16	**VCKK 06 KH**		**1127**				17.2		150	*pour véhicules **sans** préparation d'attelage*			
Kastenwagen einfachbereift		**VCKK 06 KA**		**1454**				17.2		150	*12500521C*	**301**	*21500521C*	***338***
ohne Trittbrett		**VCKK 06 KX**		**953**										
Radstand 3250mm		**U 240**		**956**				17.2		140				
		U 232		**629**				17.2		140				
Fourgon roues simples		**100 C 01 531**		**352**	17.2		150				für Fahrzeuge **mit** AHK-Vorbereitung			
sans marche-pied											*pour véhicules **avec** préparation d'attelage*			
empattement 3250mm													*21500635C*	***156***
Crafter 30/35	04.06-	**VCKT 06 F**		**865**	16		100							
	11.16	**VCKT 06 FS**		**994**	17.2		140							
Kastenwagen einfachbereift		**VCKT 06 KH**		**1238**				17.2		150				
mit Trittbrett		**VCKT 06 KH1**		**1273**	**50 mm höher / *plus***			16.0		150				
Radstand 3665 + 4325mm		**VCKT 06 KA**		**1565**				17.2		150				
		VCKT 06 KX		**1064**										
Fourgon roues simples		**U 240**		**956**				17.2		140				
avec marche-pied		**U 232**		**629**				17.2		140				
empattement		**100 C 01 531**		**352**	17.2		150							
3665 + 4325mm														
Crafter 30/35	04.06-	**VCKT 06 F**		**865**	16		100							
	11.16	**VCKKT 06 KH**		**1238**				17.2		150				
Kastenwagen einfachbereift		**VCKKT 06 KA**		**1565**				17.2		150				
mit Trittbrett		**VCKKT 06 KX**		**1064**										
Radstand 3250mm		**U 240**		**956**				17.2		140				
		U 232		**629**				17.2		140				
Fourgon roues simples		**100 C 01 531**		**352**	17.2		150							
avec marche-pied														
empattement 3250mm														
Crafter 50	04.06-	**VC5K 06 F**		**897**	17.2		150							
	11.16	**VCK 06 KH**		**1127**				17.2		150				
Kastenwagen doppeltbereift		**VCK 06 KA**		**1454**				17.2		150				
ohne Trittbrett		**VCK 06 KX**		**953**										
Radstand 4325mm		**U 240**		**956**				17.2		140				
Fourgon roues jumelées		**U 232**		**629**				17.2		140				
sans marche-pied		**100 C 01 551**		**352**	17.2		150							
empattement 4325mm														

Marke/Modell marque/modèle	Baujahr année	Bestellnummer no commande	Fusszeile pied de page	Preis prix	Kugel/Boule			Rockinger			Elektrosatz jeu électrique fahrzeugspezifisch / spécifique au véhicule			
					D	Ahl	S	D	Ahl	S				
				CHF	kN	kg	kg	kN	kg	kg	7 Pol	CHF	13 Pol	CHF
VOLKSWAGEN	(Fortsetzung / suite)													
Crafter 50	04.06-	**VC5KT 06 F**		**1008**	17.2		150				für Fahrzeuge **ohne** AHK-Vorbereitung			
	11.16	**VCKT 06 KH**		**1238**				17.2		150	*pour véhicules **sans** préparation d'attelage*			
Kastenwagen doppeltbereift		**VCKT 06 KA**		**1565**				17.2		150	*12500521C*	**301**	*21500521C*	***338***
mit Trittbrett		**VCKT 06 KX**		**1064**										
Radstand 4325mm		**U 240**		**956**				17.2		140	für Fahrzeuge **mit** AHK-Vorbereitung			
Fourgon roues jumelées		**U 232**		**629**				17.2		140	*pour véhicules **avec** préparation d'attelage*			
avec marche-pied		**100 C 01 551**		**352**	17.2		150						*21500635C*	***156***
empattement 4325mm														
Crafter 50	04.06-	**VC5KK 06 F**		**920**	17.2		120							
	11.16	**VC5KK 06 KH**		**1150**				17.2		120				
Kastenwagen doppeltbereift		**VC5KK 06 KA**		**1477**				17.2		120				
ohne Trittbrett		**VC5KK 06 KX**		**984**										
Radstand 3665mm		**U 240**		**956**				17.2		120				
Fourgon roues jumelées		**U 232**		**629**				17.2		120				
sans marche-pied		**100 C 01 551**		**352**	17.2		120							
empattement 3665mm	**(mit Trittbrett / avec marche-pied + MSTBW73 Fr. 111.00)**													
Crafter II 30/35	03.17-	**321948 F**	**37,45)**	**474**	17.5	3500	150				für Fahrzeuge **mit** AHK-Vorbereitung			
		VCC 17 F		**630**	17.2		120				*pour véhicules **avec** préparation d'attelage*			
Chassis-Kabine		**VCC 17 KH**		**881**				17.2		120	12500630C	**112**	*21500630C*	***163***
Frontantrieb einfachbereift		**VCC 17 KHF**		**1172**	17.2		100	17.2		120				
		VCC 17 KA		**1208**				17.2		120				
Châssis-Cabine traction		**VCC 17 KAF**		**1499**	17.2		100	17.2		120	für Fahrzeuge **ohne** AHK-Vorbereitung			
roues simples		**VCC 17 KX**		**686**							*pour véhicules **sans** préparation d'attelage*			
		U 240		**956**				17.2		120	*12500629C*	***301***	*21500629C*	***338***
		U 232		**629**				17.2		120				
		100 C 01 551		**352**	17.2		120							
		DTC ARIVA	**38)**	**700**	Nettopreis / *prix net*									
Crafter II 30/35	03.17-	**321946 F**	**37,39,45)**	**469**	17.5	3500	150							
Kastenwagen einfachbereift		**VCK 17 A** ↻		**1191**	17.2		140							
Front- & Heckantrieb & 4x4		**VCK 17 KH**		**971**				17.2		120				
ohne Trittbrett		**VCK 17 KX**		**795**										
		U 232		**629**				17.2		140				
Fourgon roues simples		**U KS 00**		**384**	17.2		140							
traction & propulsion & 4x4		**DTC ARIVA**	**38)**	**700**	Nettopreis / *prix net*									
sans marchepied		**TB MBS 32**		**250**	Trittstufe zur Befestigung links oder rechts / *marchepied pour fixation à gauche ou à droite*									
Crafter II 50	03.17-	**321949 F**	**40,45)**	**496**	21	3500	150							
		VC5C 17 F		**777**	17.2		140							
Chassis-Kabine		**VC5C 17 KH**		**1032**				20.2		200				
Doppeltbereift		**VC5C 17 KHF**		**1342**	17.2		100	20.2		200				
		VC5C 17 KA		**1359**				20.2		200				
Châssis-Cabine		**VC5C 17 KAF**		**1669**	17.2		100	20.2		200				
roues jumelées		**VC5C 17 KX**		**833**										
		U 240		**956**				17.2		140				
		U 232		**629**				17.2		140				
		100 C 01 551		**352**	17.2		140							

Marke/Modell marque/modèle	Baujahr année	Bestellnummer no commande	Fusszeile pied de page	Preis prix	Kugel/Boule			Rockinger			Elektrosatz jeu électrique fahrzeugspezifisch / spécifique au véhicule			
					D	Ahl	S	D	Ahl	S				
				CHF	kN	kg	kg	kN	kg	kg	7 Pol	CHF	13 Pol	CHF

VOLKSWAGEN (Fortsetzung / suite)

1) nicht für Syncro - 4 Motion / *pas pour Syncro - 4x4*
2) 5-Sitzer: auch für Fahrzeug mit Gasbetrieb (7-Sitzer: nicht für Fahrzeug mit Gasbetrieb) / *5 places: aussi pour véhicules fonctionnant au gaz (7 places: pas pour véhicules fonctionnant au gaz)*
3) Nicht für Fahrzeuge mit Gasbetrieb / *pas pour véhicules fonctionnant au gaz*
4) Aufnahmebox für abnehmbare Kugelstange 2K0 804 969 bitte beim VW-Händler bestellen / *Veuillez commander séparément chez le concessionnaire VW : support pour la rotule 2K0 804 969*
5) Blue Motion und Maxi CNG - Bitte prüfen ob das Fahrzeug für den Anhängerbetrieb zugelassen ist
BlueMotion et Maxi CNG - Veuillez vérifier si le véhicule est approuvé pour l'utilisation de la remorque
6) nicht für Cabrio und für Golf R32 241 PS **/** *pas pour cabriolet et pour Golf R32 241 CV*
7) nicht für R/RS32 09.05- nicht für R/R20 270 PS 09- **/** *pas pour R/RS32 09.05- pas pour R/R20 270 CV 09-*
8) auch für 4 Motion / *aussi pour 4x4*
9) auch für Gti **/** *aussi pour Gti*
10) Bitte Spoiler und Abdeckklappe für Stoßfängerausschnitt beim VW-Händler bestellen / *Veuillez commander pare-chocs et couvercle pour la découpe chez le concessionnaire VW*
11) Bitte Spoiler beim VW-Händler bestellen / *Veuillez commander le pare-chocs chez le concessionnaire VW*
12) auch für Alltrack / *aussi pour Alltrack*
13) Halter für Antennenverstärker separat bestellen 917131631001 (T-Roc bis 12.21)/ *Veuillez commander séparément le support pour l'amplificateur d'antenne 917131631001* (T-Roc jusqu'à 12.21)
14) nicht für R36 / *pas pour R36*
15) Abdeckklappe bitte beim VW-Händler bestellen / *Veuillez commander le couvercle pour le découpe chez le concessionnaire VW*
16) für Fahrzeuge mit GSM Antenne bitte Halter 917 131 631 001 zusätzlich bestellen / *Veuillez commander séparément le support pour l'amplificateur d'antenne 917 131 631 001*
17) nicht für R-Line / pas pour R-Line
18) Für den optimalen Sitz des Stoßfängers die Stoßfängerverstärkung 3C9 807 251 A beim VW-Händler bestellen
Pour garantir une assise parfaite du pare-chocs il est nécessaire de monter un renfort de pare-chocs à commander auprès du concessionnaire VW réf. 3C9 807 251 A
19) Für den optimalen Sitz des Stoßfängers die Stoßfängerverstärkung 3G9807863B beim VW-Händler bestellen
Pour garantir une assise parfaite du pare-chocs il est nécessaire de monter un renfort de pare-chocs à commander auprès du concessionnaire VW, réf. 3G9807863B
20) Bitte beim VW-Händler bestellen: Spoiler V6 Benzin + V 8: 3D5 807 434 F Spoiler V6 Diesel + V10: 3D5 807 434 H
Spoiler: V12: 3D5 807 434 G Stoßfänger-Abdeckung: 3D5 807 397 A V7S Klammer (2x): 6Q0 807 180, Halterung für Kugelstange im Kofferraum, bestehend aus: Halterung: 3D5 863 503 Aufnahme für Kugelkopf: 3D5 804 969 A Montageteile: 3D5 807 996 Deckel rechts: 3D5 868 886 A
Veuillez commander les pièces suivantes chez le concessionnaire VW : Spoiler V6 Benzin + V 8: 3D5 807 434 F Spoiler V6 Diesel + V10: 3D5 807 434 H
Spoiler: V12: 3D5 807 434 G couvercle pour le pare-choc: 3D5 807 397 A V7S clip(2x): 6Q0 807 180 console pour la rotule dans le coffre, consistant dans: console: 3D5 863 503 accueil pour rotule: 3D5 804 969 A accessoires de montage: 3D5 807 996 couvercle à droite: 3D5 868 886 A
21) auch für R-Line / *aussi pour R-Line*
22) Falls aus optischen Gründen erwünscht, kann bei VW ein kpl. Stoßfänger inkl. Abdeckkappe bestellt werden
R-Line Si vous le souhaitez pour des raisons esthétiques, vous pouvez commander un pare-chocs complet incluant la trappe chez votre concessionnaire VW
23) Verlängerung für Steckdosenhalter erforderlich, Art.-Nr. 921740650001 / Extension pour support de prise nécessaire, ref n° 921740650001
24) nicht für GTI / *pas pour GTI*
25) Sonderfreigabe durch VW erforderlich / *Il est possible d'obtenir une autorisation de VW pour l'assemblage d'un attelage*
26) für Polo Fun mit Sonderfreigabe durch VW, nicht für GTi / 150 PS, auch für Facelift ab 05.05
pour Polo Fun avec autorisation de VW pour l'assemblage d'un attelage, pas pour GTi / 150 PS, aussi pour facelift à partir de 05.05
27) auch für Blue Motion, jedoch ist ein anderer Ausschnitt notwendig (anpassen) / *aussi pour Blue Motion (avec un autre découpe)*
28) Blue Motion Für die Abdeckung (bei demontierter Kugelstange) bitte folgende Teile beim VW-Händler erwerben:
1 Spoiler 6Q6 807 433 B41 1 Deckel 6Q6 807 397 B41 2 Bolzen 6Q6 807 643 2 Federklammern 6Q6 807 180 2 Scheiben 6N0 129 355
Blue Motion Pour le revêtement (si la rotule est démontée) il faut acheter les pièces suivantes chez le concessionnaire VW:
1 becquet 6Q6 807 433 B41 1 couvercle 6Q6 807 397 B41 2 boulon 6Q6 807 643 2 brides de fixation 6Q6 807 180 2 rondelles 6NO 129 355
29) auch für R-Line / aussi pour R-Line
30) nicht für Fahrzeuge mit Reserverad auf der Heckklappe Um ein optimales Erscheinungsbild des Fahrzeuges zu erreichen, ist es erforderlich, den hinteren, unteren Spoiler sowie die Abdeckkappe (je nach Ausstattung des Fahrzeuges) separat beim VW-Händler zu bestellen (siehe Original-Katalog (ETKA) Bildtafel 806-50). Bei Fahrzeugen bis 04.10 bitte Schaumträger bei VW bestellen
pas pour véhicules avec roue de secours sur le hayon Pour garantir une apparence optimale du véhicule il est nécessaire de commander séparément le défecteur inférieur AR et la pièce servant à cacher la découpe du pare-chocs (suivant l'équipement du véhicule) auprès du concessionnaire VW. Veuillez regarder le catalogue original VW (ETKA), tableau 806-50. Pour véhicules -04.10 veuillez commander séparement un support plastique chez un concessionnaire VW
31) auch für Cross-Touran / *aussi pour Cross-Touran*
32) Halter für Kugelstange: 921405631005 / *support pour la rotule : 921405631005*
33) nicht für Rockton / *pas pour Rockton*
34) Um den optimalen Sitz des Stoßfängers zu gewährleisten,
empfehlen wir die Montage zweier Schaumträger 7H0 807 252 A, erhältlich beim VW-Händler Kastenwagen (ohne hintere Seitenfenster)
10.09-: Um den optimalen Sitz des Stoßfängers zu gewährleisten, empfehlen wir die Montage von: 1 x Kunststoffleiste 7H0 807 723 8 x Tülle 357 853 586 B 8 x Clip 701 867 299
Pour garantir une assise parfaite du pare-chocs il est nécessaire de monter 2 supports plastique, VW no. 7H0 807 252 A à commander auprès du concessionnaire VW. Fourgon (sans fenêtres latérales arrière) 10.09-: Pour garantir une assise parfaite du pare-chocs il est nécessaire de monter: 1 x moulure plastic 7H0 807 723: 8 x douille 357 853 586 B 8 x clip 701 867 299
35) Um den optimalen Sitz des Stoßfängers zu gewährleisten,
empfehlen wir die Montage eines Schaumträgers VW-Nr. 7H0 807 252 A, erhältlich beim VAG-Partner. Bitte beim VW-Händler bestellen:
Aufnahme für Kugelstange: 7H0 804 897 A Spannband: 7H0 867 749 Kastenwagen (ohne hintere Seitenfenster) 10.09: Um den optimalen Sitz des Stoßfängers zu gewährleisten, empfehlen wir die Montage von - 1 x Kunststoffleister 7H0 807 723 - 8 x Tülle 357 853 586 B - Clip 701 867 299
Pour garantir une assise parfaite du pare-chocs il est nécessaire de monter 2 supports plastique, VW no. 7H0 807 252 A à commander auprès du concessionnaire VW. Fourgon (sans fenêtres latérales arrière) 10/09-: Pour garantir une assise parfaite du pare-chocs il est nécessaire de monter: 1 x moulure plastic 7H0 807 723: 8 x douille 357 853 586 B 8 x clip 701 867 299
36) Die beiden mittleren Parksensoren müssen ersetzt werden VW-Nr. 7HO919275C / *Le deux capteur du parcpilot doivent être remplacé VW-Nr. HO919275C*
37) Nur Anhängebock Kugel bitte separat bestellen: Artikel KK 370 (Kugel im Preis inbegriffen)
Seulement Traverse, la boule doît être commandée séparément, article KK 370 (boule inclus dans le prix)
38) DTC-Gutachten für 3500 kg Anhängelast (ARIVA) inkl. 4-Loch Gegenplatte und Typenschild für 103 kW & 130 kW
Attestation DTC pour 3500kg (ARIVA) avec plaque de type et kit de conte-plaques à 4 trous pour 103 kW & 130 kW
39) Bitte ggfs. Unterfahrschutz tauschen / *Vous devrez remplacer également la barre anti-encastrement si nécessaire*
40) Nur Anhängebock Kugel bitte separat bestellen: Artikel 329141 (Kugel im Preis inbegriffen)
Seulement Traverse, la boule doît être commandée séparément, article 329141 (boule inclus dans le prix)
41) auch für Hybrid / *aussi pour hybride*
42) auch für AdBlue / *aussi pour AdBlue*
43) nicht für GTI Clubsport / *pas pour GTI Clubsport*
44) Bei Modell Style: Bitte Spoiler wechseln / *Pour les modèles Style : veuillez changer de spoiler*
45) nicht für e-Crafter / *pas pour e-Crafter*
46) auch für R und PHEV / *aussi pour R et PHEV*

Hirschi AG, CH-2555 Brügg
www.hirschi.com
+41 (0)32 366 60 50
info@hirschi.com

HIRSCHI AG
Zieht.

Elektrozubehör / Accessoires électriques

Best. Nr. Référence	Bezeichnung Désignation	Preis Prix (CHF)
6240 0047	Kurzadapter, 13-Pol → 7-Pol Adaptateur court, 13-pôles → 7-pôles	**16.–**
6240 0048	Kurzadapter, 7-Pol → 13-Pol Adaptateur court, 7-pôles → 13-pôles	**24.–**
7240 0500	Steckdose 13-Pol, mit mechanischem Abschaltknopf für Nebelschlusslicht Prise 13-pôles, avec éteignement mécanique des feux de brouillard arrière	**33.–**
7240 0048	Steckdose 13-Pol, 1 Mikroschalter, mit mechanischem Abschaltknopf für Nebelschlusslicht Prise 13-pôles, 1 microrupteur, avec éteignement mécanique des feux de brouillard arrière	**39.–**
7240 0072	Steckdose 13-Pol, 2 Mikroschalter, ohne mechanischen Abschaltknopf für Nebelschlusslicht Prise 13-pôles, 2 microrupteur, sans éteignement mécanique des feux de brouillard arrière	**37.–**
8040 0511	Steckdose 7-Pol, ohne Abschaltknopf für Nebelschlusslicht Prise 7-pôles, sans éteignement des feux de brouillard arrière	**23.–**
8040 0038	Steckdose 7-Pol, mit mechanischem Abschaltknopf für Nebelschlusslicht Prise 7-pôles, avec éteignement mécanique des feux de brouillard arrière	**27.–**
8040 0078	Steckdose 7-Pol, 1 Mikroschalter, mit mechanischem Abschaltknopf für Nebelschlusslicht Prise 7-pôles, 1 microrupteur, avec éteignement mécanique des feux de brouillard arrière	**29.–**
8040 0054	Steckdose 7-Pol, 1 Mikroschalter, ohne mechanischen Abschaltknopf für Nebelschlusslicht Prise 7-pôles, 1 microrupteur, sans éteignement mécanique des feux de brouillard arrière	**24.–**
7140 0010	Stecker 13-Pol, mit Dichtung für 7- und 13-adrige Leitungen Fiche 13-pôles, avec joint d'étanchéité pour câbles 7- et 13-fils	**18.–**
7840 0007	Stecker 7-Pol, mit Verschraubung und Dichtstopfen, längsgeteilt, mit Schnappverschluss Fiche 7-pôles, avec raccord à vis et des bouchons d'étanchéité, avec fermeture à pression	**8.–**
6240 0025	Spannungsreduzieradapter, 24V/ISO12098 (15-polig) zu 12V/ISO11446 (13-polig) Reducteur de tension, 24V/ISO12098 (15-pôles) à 12V/11446 (13-pôles)	**446.–**
6240 0049	Spannungsreduzieradapter, 24V/ISO1185 (7-polig) zu 12V/ISO1724 (7-polig) Reducteur de tension, 24V/ISO1185 (7-pôles) à 12V/1724 (7-pôles)	**269.–**
5040 0517	Prüf- & Testkoffer, für 7- und 13-poligen Anhängersteckdosen, simuliert ein Anhänger Mallette d'inspection et d'essai, pour prises de remorque 7- & 13-pôles, simule une remorque	**243.–**
5040 0109	Prüf- und Testkoffer, für 12V Anhängerbeleuchtung, simuliert ein Zugfahrzeug Mallette d'inspection et d'essai, pour éclairage de remorque, simule un véhicule tracteur	**309.–**
2340 0026	Verlängerungsleitung für Testkoffer 4,7m, 13-Pol Steckdose auf 13-Pol Stecker Câble d'extension pour mallette d'inspection 4,7m, Prise 13-pôles à fiche 13-pôles	**96.–**

Universal E-Sätze und Erweiterungssätze

Kits électriques universels et kits d'extension

	Bezeichnung Désignation	Best.-Nr. Référence	Preis CHF Prix CHF
	7-Pol, Universal E-Satz mit Nebelschlusslichtabschaltung ohne Anhängerblinküberwachung **7-pôles, kit électrique universel avec éteignement des feux de brouillard arrière** sans surveillance des indicateurs de remorque	1640 0002C	61.-
	13-Pol, Universal E-Satz mit Nebelschlusslichtabschaltung ohne Anhängerblinküberwachung **13-pôles, kit électrique universel avec éteignement des feux de brouillard arrière** sans surveillance des clignotants de la remorque	2640 0007C	70.-
	7-Pol, Universal E-Satz mit SFC-Modul (6-Kanal) **7-pôles, kit électrique universel** avec module SFC (6 canaux)	1640 0530C	168.-
	13-Pol, Universal E-Satz mit Nebelschlusslichtabschaltung und integriertem Dauerplus, 15A Leitung 2500mm, fertig an der Dose montiert (ohne Anhängerblinküberwachung) **13-pôles, kit électrique universel avec éteignement des feux de brouillard arrière** câble 2500mm, avec plus continue, 15A (sans surveillance des clignotants de la remorque)	2140 0013CP	58.-
	7-Pol, Universal E-Satz mit Nebelschlusslichtabschaltung Anhängerblinküberwachung durch AFC-Modul, für Fahrzeug mit Check-Control (5-Kanal) **7-pôles, kit électrique universel avec éteignement des feux de brouillard arrière** surveillance des clignotants de la remorque par le module AFC, pour véhicules avec Check-Control (5 canaux)	1240 0001C	168.-
	13-Pol, Universal E-Satz mit SFC-Modul (6-Kanal) **13-pôles, kit électrique universel** avec module SFC (6 canaux)	2640 0530C	226.-
	Erweiterungssatz für die Funktion Dauerplus Nur für E-Sätze mit Option "B01". Plus-Anschlussleitung 7.0m mit Sicherungshalter, Sicherung 20A, Masse-Anschlussleitung. **Kit d'extension pour plus continue** Uniquement pour les kits avec option "B01". 7.0m de câble avec porte-fusible, fusible 20A, câble de connexion de masse.	2240 0001C	42.-
	Erweiterungssatz zur Deaktivierung der Einparkhilfe Nur für E-Sätze mit Option "EPH01". Relais mit Relaissockel und Anschlussleitung. **Kit d'extension prévue pour désactiver l'aide au stationnement** Uniquement pour les kits avec option "EPH01". Relais avec socle de relais et le câble de connexion.	2240 0503C	25.-
	Universal-Erweiterungs-Elektrosatz Stromversorgung Ladeleitung Geeignet für alle 13-poligen E-Sätze. **Extension électrique universelle câble de charge électrique** Convient à tous les kits de harnais de câblage à 13-pôles.	2240 0509C	102.-
	Erweiterungssatz für Audi und Skoda Fahrzeuge mit Check-Control-System Nur für E-Sätze mit Option "CC01", Anschlussleitung zum fahrzeugseitigen Glühlampenkontrollrelais. **Kit d'extension pour les véhicules Audi et Skoda avec système de contrôle de vérification** Pour les kits avec option "CC01", câble de connexion au relais de commande de l'ampoule du côté du véhicule.	2201 0001C	49.-

Technische Änderungen und Preisänderungen vorbehalten
Sous réserve de modifications techniques et de prix

Preise exkl. MwSt.
Prix sans TVA

Prüf- und Testkoffer
Mallettes d'inspection

	Bezeichnung Désignation	Best.-Nr. Référence	Preis CHF Prix CHF
	Prüf- und Testkofer für 7- und 13-poligen Anhängersteckdosen Simuliert einen Anhänger mit reeler Lampenleistung, bestückt mit handelsüblichen Glühlampen! Für 7- und 13-polige 12V Anhängersteckdosen nach ISO 1724 bzw. 11446. Adapter für 7-polige Anhängesteckdosen im Lieferumfang enthalten. Prüfung der Blinkerausfallerkenneung durch partiell zuschaltbare Leuchtenfunktion! Prüfung von lastabhängiger Nebelschlussleuchtenabschaltung durch partiell zuschaltbare Leuchtenfunktion. Prüfung von Dauerplus & Ladeleitung bei 13-poligen Steckdosen. **Mallette d'inspection et d'essai pour prises de remorque à 7- et 13-pôles** Simule une remorque avec la puissance réelle des lampes, equipée d'ampoules à incandescence courant du commerce! Pour prises de remorque 12V à 7- et 13-pôles conforme à ISO 1724 ou ISO 11446. Adaptateur pour prises de remorque à 7-pôles compris dans la livraison. Contôle de la détection de panne des clignotants par functions commutables partiellement. Contrôle de l'arrêt des feux de brouillard arrière tributaires de la charge par fonctions d'éclairage commutables partiellement. Contôle du plus permanent et de la ligne de charge pour prises à 13-pôles.	5040 0517C	243.-
	Prüf- und Testkofer für 12V Anhängerbeleuchtung Simuliert ein Zugfahrzeug! Für 7- und 13-polige 12V Anhängestecker nach ISO 1724 bzw. 11446. Parteill zuschaltbare Leuchtfunktionen. Alle Beleuchtungsfunktionen sind einzeln abgesichert. Kompakte Grösse, geringes Gewicht (2,5kg), robuste Ausführung. **Mallette d'inspection et d'essai pour éclairage de remorque** Simule un véhicule tracteur! Pour fiches 12V à 7- et 13-pôles conformes à ISO 1724 ou ISO 11446. Fonctions de lampes partiellement activables. Toutes les fonctions déclairage sont protégées séparément. Dimensions compactes, poids réduit (2,5kg), construction ribuste.	5040 0109	309.-
	Verlängerungsleitung für Testkoffer 4,7m 13-pol Steckdose 72400007 auf 13-pol Stecker 71400010, Belegung 13 x 0.5mm2 **Câble d'extension pour mallette d'inspection 4,7m** Prise 13-pôles 72400007 à fiche 13-pôles 71400010, occupation 13 x 0,5mm2	2340 0026	96.-

Hirschi AG, CH-2555 Brügg
www.hirschi.com
+41 (0)32 366 60 50
info@hirschi.com

HIRSCHI AG
Zieht.

Fahrradträger / Porte-vélos

Westfalia Bikelander Hybrid-LED / LED hybride

- 2er-Fahrradträger auf der Anhängekupplung (erweiterbar auf ein 3. Fahrrad oder mit Transportbox und -Plattform)
- 60 kg Zuladung (max. 30 Kg pro Fahrrad)
- Eingeklappt nur 580 x 220 x 690 mm (BxHxT)
- Abklappmechanismus für freien Zugang zum Kofferraum
- Komplett vormontiert und sofort einsatzbereit
- Radstand der Fahrräder bis 1300 mm
- Fahrradrahmen bis 80 mm Durchmesser
- Reifenbreite bis 70 mm
- Hybrid-LED Leuchten
- Eigengewicht: 17 kg

- porte-vélos pour 2 vélos sur l'attelage (extensible à un 3ème ou boîte de transport et plate-forme)
- capacité de chargement max. 60 kg (max. 30 kg par vélo)
- lorsque plié seulement 580 x 220 x 690 mm (LxHxP)
- fonction d'inclinaison pour l'accès libre au coffre
- complètement prémonté et prêt à l'emploi
- empattement des vélos jusqu'à 1300 mm
- pour cadres jusqu'à 80 mm de diamètre
- pneus jusqu'à 70 mm
- éclairage LED-hybride
- poids net: 17 kg

Best. Nr. **Référence**	**Bezeichnung** **Désignation**	**Preis** **Prix** (CHF)
350050	Fahrradträger Bikelander für 2. Fahrräder Porte-vélos Bikelander pour 2 vélos	**690.-**
	Zubehör / Accessoires	
350014	Erweiterungssatz für 3. Fahrrad, schraubbar Extension pour 3ème vélo, à visser	**170.-**
350055	Erweiterungssatz für 3. Fahrrad, klickbar Extension pour 3ème vélo, à cliquer	**444.-**
350004	Plattform für Warentransport Plate-forme pour le transport des marchandises	**212.-**
350002	Transportbox Boîte de transport	**482.-**
350020	Auffahrschiene Rampe de chargement	**50.-**
350006	Wandhalterung Support mural	**26.-**
350013	Tasche zum sauberen Verstauen des Fahrradträgers Sac pour le stockage propre du porte-vélos	**55.-**
NH633	Blech zur Befestigung des CH-Nummernschildrahmens Tôle pour la fixation du cadre de plaque d'imatriculation suisse	**28.-**
NH WH	Nummernschild Wechselhalter Inox Support de changement de plaque d'immatriculation Inox	**30.-**

Hirschi AG, CH-2555 Brügg
www.hirschi.com
+41 (0)32 366 60 50
info@hirschi.com

HIRSCHI AG
Zieht.

3-er Fahrradträger / Porte-vélos pour 3 vélos

Westfalia Bikelander Hybrid-LED / LED hybride

- 3er-Fahrradträger auf der Anhängekupplung (erweiterbar mit Transportbox und -Plattform)
- 60 kg Zuladung
- Eingeklappt nur 580 x 220 x 810 mm (BxHxT)
- Abklappmechanismus für freien Zugang zum Kofferraum
- Komplett vormontiert und sofort einsatzbereit
- Radstand der Fahrräder bis 1300 mm
- Fahrradrahmen bis 80 mm Durchmesser
- Reifenbreite bis 70 mm
- Hybrid-LED Leuchten
- Eigengewicht: 20.5 kg

- porte-vélos pour 3 vélos sur l’attelage (extensible à un boîte de transport et plate-forme)
- capacité de chargement max. 60 kg
- lorsque plié seulement 580 x 220 x 810 mm (LxHxP)
- fonction d’inclinaison pour l’accès libre au coffre
- complètement prémonté et prêt à l'emploi
- empattement des vélos jusqu’à 1300 mm
- pour cadres jusqu’à 80 mm de diamètre
- pneus jusqu’à 70 mm
- éclairage LED-hybride
- poids net: 20.5 kg

Best. Nr. **Référence**	**Bezeichnung** **Désignation**	**Preis** **Prix** (CHF)
350065	Fahrradträger Bikelander für 3. Fahrräder Porte-vélos Bikelander pour 3 vélos	**760.-**
	Zubehör / Accessoires	
350004	Plattform für Warentransport Plate-forme pour le transport des marchandises	**212.-**
350002	Transportbox Boîte de transport	**482.-**
350020	Auffahrschiene Rampe de chargement	**50.-**
350006	Wandhalterung Support mural	**26.-**
350017	Tasche zum sauberen Verstauen des Fahrradträgers Sac pour le stockage propre du porte-vélos	**58.-**
NH633	Blech zur Befestigung des CH-Nummernschildrahmens Tôle pour la fixation du cadre de plaque d’imatriculation suisse	**28.-**
NH WH	Nummernschild Wechselhalter Inox Support de changement de plaque d’immatriculation Inox	**30.-**

Skiträger für die Anhängekupplung TowCar Aneto

Artikelnummer: AEPK019
Preis: CHF 809.–

Der „Aneto Skiträger“ kann mit folgenden Produktmerkmalen überzeugen:

- für 4 Paar Ski, 4 Snowboards oder eine Kombination aus 2 Paar Ski und 2 Snowboards (nicht Freeride)
- erweiterbar um 2 Paar Ski oder 2 Snowboards
- Abklappmechanismus für erleichterten Zugang zum Kofferraum
- einklappbare Leuchten und Führungen
- Abmessungen: 109x58x55 cm (lxbxh)
- eingeklappt: 95x30x55 cm (lxbxh)
- Eigengewicht: 25 kg
- Farbe: Grau

Zubehör

- Art. AEPK01962 Erweiterungssatz 2 Paar Ski oder 2 Snowboards, CHF 209.–

Porte-skis pour attelage de remorque TowCar Aneto

Numéro d’article: AEPK019
Prix: CHF 809.–

Le „porte-skis Aneto“ convainc avec les caractéristiques de produit suivantes:

- pour 4 paires de skis, 4 planches de snowboard ou la combinaison de 2 paires de skis et 2 Snowboards (pas Freeride)
- la capacité peut être augmentée de 2 paires de skis ou 2 planches de snowboard
- mécanisme rabattable pour faciliter l’ouverture et l’accès au coffre
- feux et guides rétractables
- mesures : 109x58x55 cm (lxlxh)
- mesures plié : 95x30x55 cm (lxlxh)
- poids net: 25 kg
- couleur : gris

Accessoire

- Art. AEPK01962 d'extension pour 2 paires de skis ou 2 planches de snowboard, CHF 209.–

Hirschi AG, CH-2555 Brügg
www.hirschi.com
+41 (0)32 366 60 50
info@hirschi.com

HIRSCHI AG
Zieht.

Combinations – Variobloc – Kombinationen

Die multifunktionale Lösung von Rockinger – einfache Bedienung – verschiedene Kupplungen – eine Schnittstelle!

La solution multifonctionelle de Rockinger – facile à utiliser – des attelages differents – une seule interface!

Variobloc Einzelteile / pièces			
Best. Nr. référence		**Lochbild perçage** (bxh, mm)	**Preis Prix** (CHF)
100 B 01 002*	Basisplatte / plaque de base **X**	83x56	**267.–**
100 C 01 001*	Wechselplatte / plaque de changement **U**	83x56	**188.–**
100 B 02 M12*	Basisplatte / plaque de base **Y**	85x45	**273.–**
100 C 02 M12*	Wechselplatte / plaque de changement **V**	85x45	**199.–**

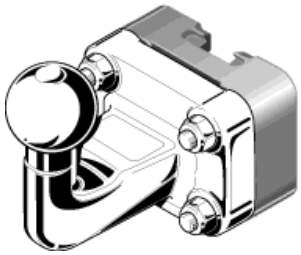

Variobloc mit Kugel / avec boule				
Best. Nr. référence	**Höhe hauteur** (mm)	**D-Wert Valeur D** (kN)	**Stützlast charge d'appui** (kg)	**Preis Prix** (CHF)
U KS 329089 (329089)	-32	17,2	150	**384.–**
100 C 01 541 (KK 370)*	-19	27,5	300	**329.–**
U KS 00 (2944731)*	00	27,5	300	**384.–**
100 C 01 561 (KK 330)*	30	19,0	200	**352.–**
100 C 01 531 (KK 260)*	35	22,5	275	**352.–**
U KS 65 (KS 65)*	65	17,2	200	**406.–**
100 C 01 551 (KK 390)*	90	22,1	270	**352.–**
U KS 120 (KS 120)*	120	16,0	180	**420.–**
U KS 150 (KS 150)*	150	13,0	150	**420.–**
Andere Kombinationen auf Anfrage / autres combinations sur demande				
Abmessungen siehe „Flanschkugeln“ / Dimensions voir „rotules à flasque“				

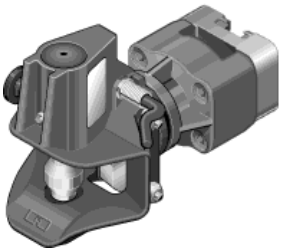

Variobloc mit Bolzenkupplung / avec attelage automatique					
Best. Nr. référence	**D-Wert Valeur D** (kN)	**Dc-Wert Valeur Dc** (kN)	**V-Wert Valeur V** (kN)	**Stützlast charge d‘appui** (kg)	**Preis Prix** (CHF)
U 240 (DIN)	30,0	17,5	12,0	140	**956.–**
U 253 (CH)	30,0	17,5	12,0	140	**973.–**
V 240 (DIN)	30,0	20,2	12,0	140	**967.–**
V 253 (CH)	30,0	20,2	12,0	140	**984.–**

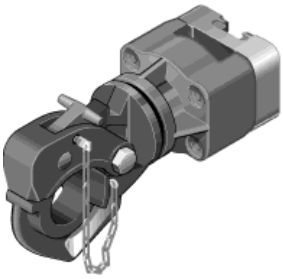

Variobloc mit Hakenkupplung / avec crochet					
Best. Nr. référence	**D-Wert Valeur D** (kN)	**Dc-Wert Valeur Dc** (kN)	**V-Wert Valeur V** (kN)	**Stützlast charged'appui** (kg)	**Preis Prix** (CHF)
U 232	30	17,5	12,0	140	**629.–**
V 232	30	20,2	12,0	140	**640.–**

Variobloc Ersatzteile / pièces de rechange		
25666	Schutzkappe / cache de protection	**16.–**
70761	Reparatursatz Griff / jeu de réparation poignée	**16.–**
WHVB14	Wandhalterung / support mural	**112.–**

* Bei Kombination von Basis- und Wechselplatten unterschiedlicher Lochbildausführungen sind die jeweils kleineren Belastungswerte der ISO-Linien zulässig.
** Lors de la combinaison de plaques de base et de plaques de changement de différents entraxes, les valeurs de charge les plus faibles des lignes ISO sont admissibles.*

Hirschi AG, CH-2555 Brügg
www.hirschi.com
+41 (0)32 366 60 50
info@hirschi.com

HIRSCHI AG
Zieht.

Flanschkugeln / rotules à flasque

mit Befestigung 83x56mm, M10 (DIN) / avec fixation 83x56mm, M10 (DIN)

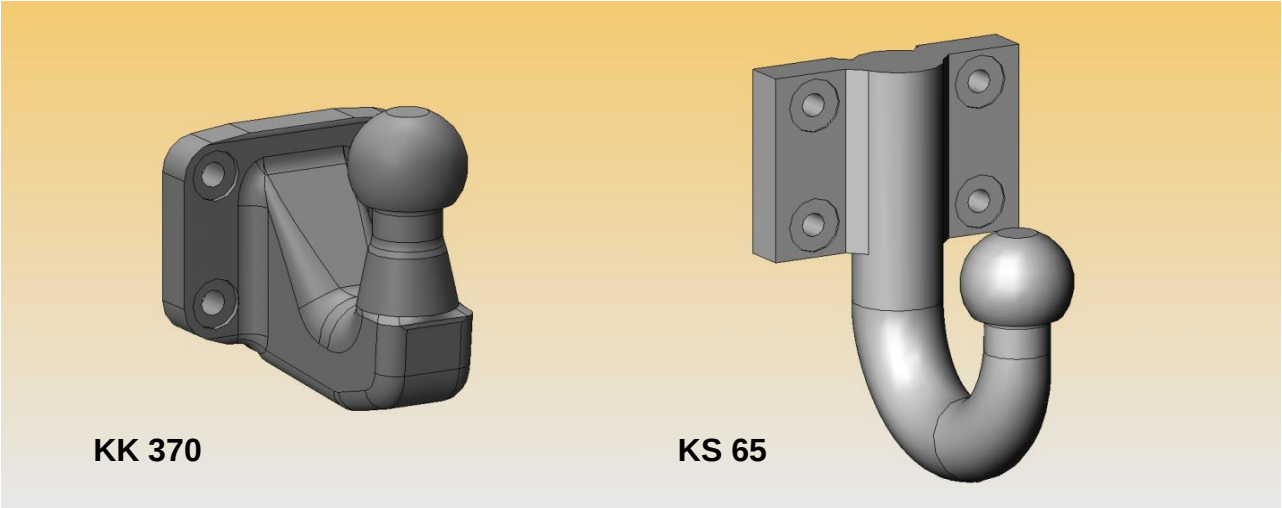

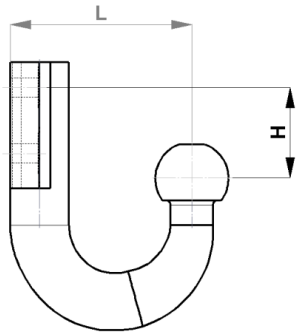

		Standardwerte Valeurs standard				Werte mit Variobloc Valeurs avec Variobloc		
Typ	**Lochbild perçage** (bxh, mm)	**D-Wert Valeur D** (kN)	**Stützlast charge d'appui** (kg)	**H** (mm)	**L** (mm)	**D-Wert Valeur D** (kN)	**Stützlast charge d'appui** (kg)	**Preis Prix** (CHF)
KS 150	83x 56 (2x), M10	17,2	200	**150**	120	13,0	150	**232.–**
3001 B	83x 56, M10	22,1	270	**150**	115	13,0	150	**213.–**
KS 120	83x 56 (2x), M10	17,2	200	**120**	120	16,0	180	**232.–**
KK 390 (3001B2)	83 x 56, M10	22,1	270	**90**	115	22,1	270	**206.–**
KS 65	83 x 56, M10	17,2	200	**65**	120	17,2	200	**218.–**
259 215	83 x 56, M10	23,5	200	**31**	205	17,5	200	**278.–**
KK 260 (3007B)	83 x 56, M10	22,5	275	**35**	115	22,5	275	**197.–**
KK 330 (3007D)	83 x 56, M10	19,0	200	**30**	133	19,0	200	**197.–**
2944731	83 x 56, M10	31,0	375	**00**	85	27,5	300	**196.–**
KK 370 (3004B)	83 x 56, M10	27,5	300	**19***	105	27,5	300	**173.–**
329089	83 x 56, M10	17,2	150	**32***	150	17,2	150	**196.–**

***** Kugelmitte ist höher als das obere Befestigungsloch / Le milieu de la boule est plus haut que le trou de fixation supérieur

Hirschi AG, CH-2555 Brügg
www.hirschi.com
+41 (0)32 366 60 50
info@hirschi.com

HIRSCHI AG
Zieht.

Flanschkugeln / rotules à flasque

mit Befestigung 85x45mm, M12 / avec fixation 85x45mm, M12

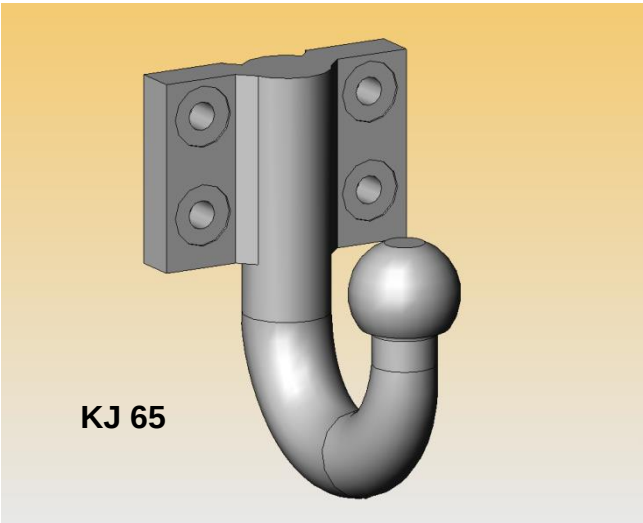

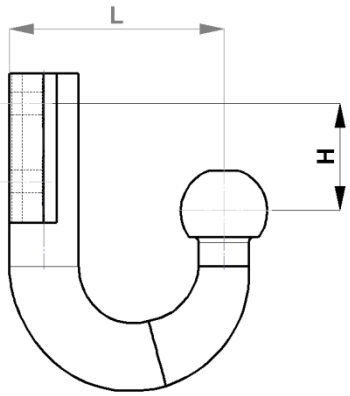

		Standardwerte Valeurs standard				Werte mit VarioBloc Valeurs avec VarioBloc		
Typ	**Lochbild** **perçage** (bxh, mm)	**D-Wert** **Valeur D** (kN)	**Stützlast** **charge d'appui** (kg)	**H** (mm)	**L** (mm)	**D-Wert** **Valeur D** (kN)	**Stützlast** **charge d'appui** (kg)	**Preis** **Prix** **(CHF)**
KJ 150	85x 45 (2x), M12	17,2	200	**150**	120	13,0	150	**232.–**
KJ 120	85x 45 (2x), M12	17,2	200	**120**	120	16,0	180	**232.–**
KJ 90	85 x 45, M12	17,2	200	**90**	120	17,2	200	**218.–**
KJ 65	85 x 45, M12	17,2	200	**65**	120	17,2	200	**218.–**
KJ 40	85 x 45, M12	17,2	200	**40**	120	17,2	200	**218.–**
KJ 02	85 x 45, M12	17,2	200	**2**	120	17,2	200	**218.–**

Hirschi AG, CH-255 Brügg
www.hirschi.com
+41 (0)32 366 60 50
info@hirschi.com

HIRSCHI AG
Zieht.

Flanschkugeln / rotules à flasque

mit 2-Loch Befestigung / avec fixation 2-trous

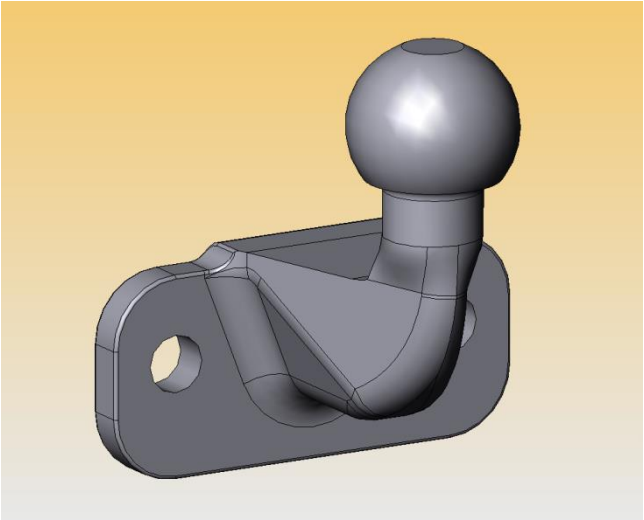

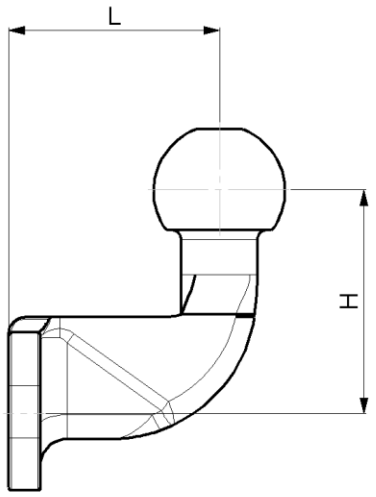

Typ	Lochabstand Distance des trous (mm)	Schrauben Vis (D)	D-Wert Valeur D (kN)	Stützlast charge d'appui (kg)	H (mm)	L (mm)	Preis Prix (CHF)
BC0003	90	M16	**20,55**	350	82	75	**58.–**
620133	90	M16	**31,0**	350	75	50	**119.–**

Hirschi AG, CH-2555 Brügg
www.hirschi.com
+41 (0)32 366 60 50
info@hirschi.com

HIRSCHI AG
Zieht.

Attelages – ROCKINGER – Kupplungen

ROCKINGER®

Robust, Bewährt, Zuverlässig – Die Kupplungsbaureihe von Rockinger für leichte Zugfahrzeuge!

Robuste, éprouvé, fiable – la gamme d'attelages de Rockinger pour les véhicules légers!

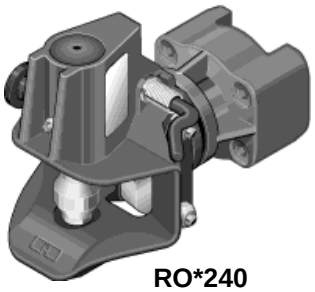

RO*240

RO*240 – Automatische Anhängekupplung / attelage automatique

gefedert / amorti - für Zugöse 40, DIN / pour anneau 40, DIN

Best. Nr. référence	Lochbild entraxe (mm)	D max. (kN)	Dc max. (kN)	S max. (kg)	V max. (kN)	Preis Prix (CHF)
240 B 04 530	85 x 45	40	22	300	14,2	**768.–**
240 B 06 530	4" x 4"	40	22	300	14,2	**768.–**
240 B 11 530	83 x 56	35	20	250	12,0	**768.–**

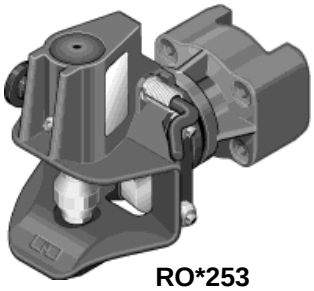

RO*253

RO*253 – Automatische Anhängekupplung / attelage automatique

gefedert / amorti - für Zugöse 40, CH / pour anneau 40, Suisse

Best. Nr. référence	Lochbild entraxe (mm)	D max. (kN)	Dc max. (kN)	S max. (kg)	V max. (kN)	Preis Prix (CHF)
253 B 04 530	85 x 45	40	22	300	14,2	**785.–**
253 B 06 530	4" x 4"	40	22	300	14,2	**785.–**
253 B 11 530	83 x 56	35	20	250	12,0	**785.–**

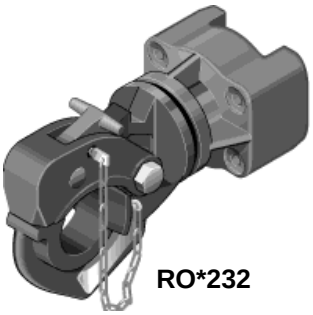

RO*232

RO*232 – Hakenanhängekupplung / crochet de remorque

gefedert / amorti – mit Sicherheitsklinkenverschluss / à verouillage de sécurité für Zugöse 40, DIN, CH, Ringzugöse / pour anneau 40, DIN, Suisse, militaire

Best. Nr. référence	Lochbild entraxe (mm)	D max. (kN)	Dc max. (kN)	S max. (kg)	V max. (kN)	Preis Prix (CHF)
232 A 04 541	85 x 45	31	31	300	-	**441.–**
232 A 06 531	4" x 4"	40	22	300	14,2	**482.–**
232 A 11 541	83 x 56	31	31	300	-	**441.–**

Varianten/Variantes 232 A xx 501 / 240 B xx 000 / 253 B xx 000
ohne Schrauben, nicht decklackiert / sans vis de fixation, peinture de fond
Z.B. für Fahrzeuge mit mehr als 3,5 t Gesamtgewicht

Best. Nr. référence	Lochbild entraxe (mm)	D max. (kN)	Dc max. (kN	S max. (kg	V max. (kN)	Preis Prix (CHF)
240 B 04 000	85 x 45	40	40	300	14,2	**757.–**
240 B 11 000	83 x 56	35	35	250	12,0	**765.–**
253 B 04 000	85 x 45	40	40	300	14,2	**795.–**
253 B 11 000	83 x 56	35	35	250	12,0	**785.–**
232 A 04 501	85 x 45	31	31	300	C : 3,2t	**558.–**
232 A 11 501	83 x 56	31	31	300	C : 3,2t	**547.–**
Schraubensatz / jeu de boulons						
70878	M10x100, Q 10.9					**19.–**
70879	M12x100, Q 10.9					**49.–**

Hirschi AG, CH-2555 Brügg
www.hirschi.com
+41 (0)32 366 60 50
info@hirschi.com

HIRSCHI AG
Zieht.

Anhängevorrichtungen / dispositifs d'attelage

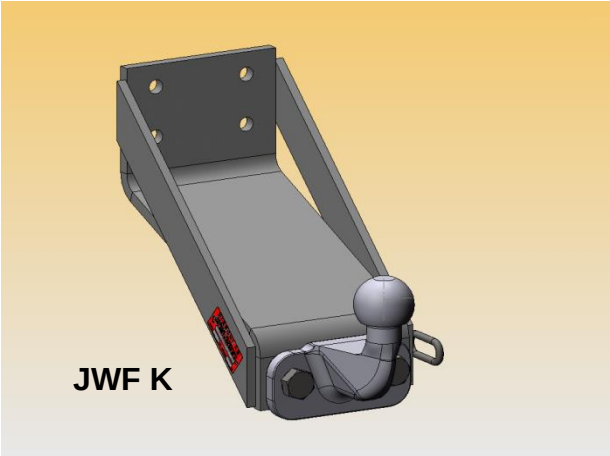

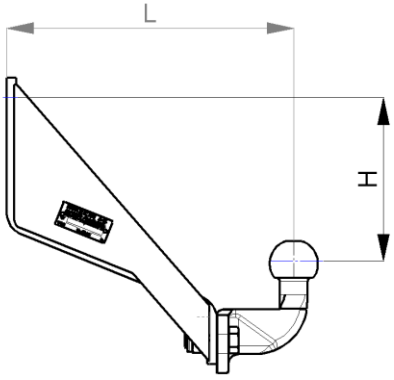

Kombinationswinkel mit fester Kugel / combinations d'attelage avec rotule fixe								
Typ	**Lochbild perçage** (bxh, mm)	**Schrauben Vis** (D)	**D-Wert Valeur D** (kN)	**Stützlast charge d'appui** (kg)	**H** (mm)	**L** (mm)	Kombinierbar mit / Combination possible avec Rockinger Typ:	**Preis Prix** (CHF)
SWF K	**83 x 56**	M10	17,2	100	**130**	305	232, 240	**287.-**
JWF K	**85 x 45**	M12	17,2	100	**130**	305		**287.-**
SWF	**83 x 56**	M10	17,2	100	**170**	300	232, 240, 253	**297.-**
JWF	**85 x 45 (2x)**	M12	17,2	100	**170**	300		**297.-**
SWU	**83 x 56**	M10	17,2	150	**125**	210	231, 243	**266.-**
JWU	**85 x 45**	M12	17,2	150	**120**	210	231	**266.-**

Hirschi AG, CH-2555 Brügg
www.hirschi.com
+41 (0)32 366 60 50
info@hirschi.com

HIRSCHI AG
Zieht.

Kugel für US Receiver / rotules système US

für US 2“ Aufnahme / avec fixation 2“ US

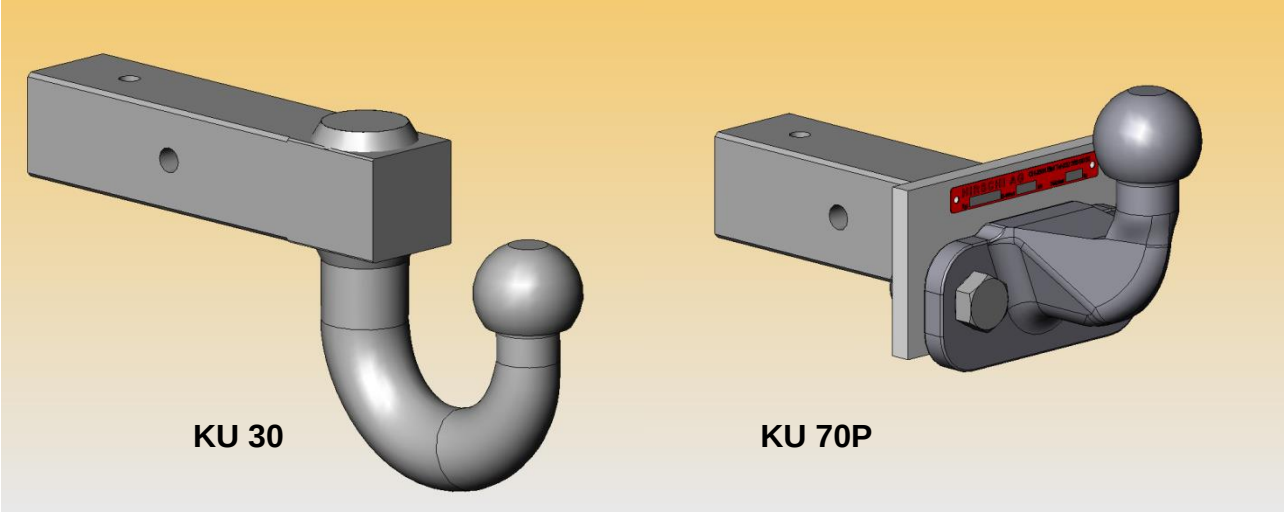

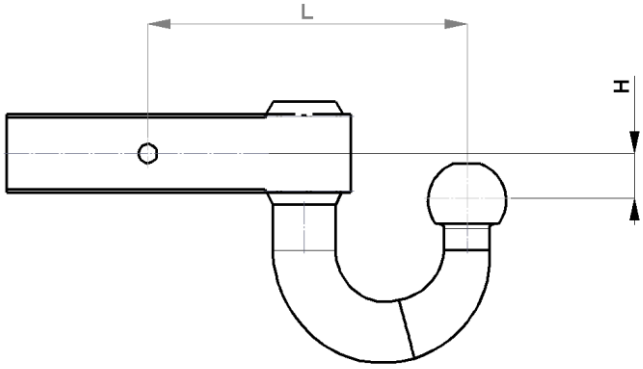

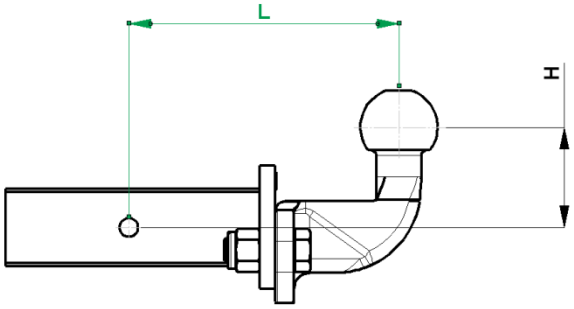

Typ	D-Wert Valeur D (kN)	Stützlast charge d'appui (kg)	H (mm)	L (mm)	Preis Prix (CHF)
KU 10	17,2	200	**10**	204	**389.-**
KU 30	17,2	200	**30**	204	**389.-**
KU 50	17,2	200	**50**	204	**389.-**
KU 80	15,0	180	**80**	204	**389.-**
KU 110	13,0	150	**110**	204	**389.-**
KU 10 P	17,2	200	**10***	175	**499.-**
KU 30 P	17,2	200	**30***	175	**499.-**
KU 50 P	17,2	200	**50***	175	**499.-**
KU 70 P	17,2	200	**70***	175	**499.-**
KU 100 P	15,0	180	**100***	175	**499.-**
KU 120 P	12,5	140	**120***	175	**499.-**

***** Kugelmitte ist höher als das Befestigungsloch / Le milieu de la boule est plus haut que le trou de fixation

Hirschi AG, CH-2555 Brügg
www.hirschi.com
+41 (0)32 366 60 50
info@hirschi.com

HIRSCHI AG
Zieht.

D-Wert Berechnung / calcul de la valeur D

Zugfahrzeug und Gelenkdeichselanhänger/ *vehicule tracteur et remorque à timon:* Der D-Wert / *la valeur D*

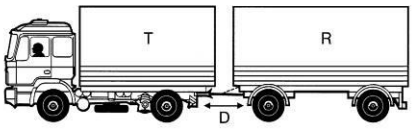

D

- Der D-Wert läßt sich nur aus dem zulässigen Gesamtgewicht **beider** Größen ermitteln (Zugfahrzeug **und** Gelenkdeichselanhänger) / *La valeur D se calcule seulement d'après le poids total autorisé des **deux** valeurs (véhicule tracteur **et** remorque à timon)*
- Berechnung des D-Wertes in kN / *calcul de la valeur D en kN:*

$$D\ (kN) = g \cdot \frac{T \cdot R}{T + R}$$

T: Gesamtgewicht des Zugfahrzeuges in t / *poids total du véhicule tracteur en t*
R: Gesamtgewicht des Gelenkdeichselanhängers in t / *poids total de la remorque à timon en t*
g: Erdbeschleunigung 9,81m/s² / *accélération due à la gravité 9,81m/s²*

Der errechnete D-Wert darf **gleich** oder **kleiner** als der D-Wert der Zugöse oder Kupplung sein /
*La valeur D calculée peut être **égale** ou **inférieure** à la valeur D de l'anneau ou de l'attelage.*

Zugfahrzeug und Starrdeichselanhänger/ *vehicule tracteur et remorque à essieu central:* Der Dc-Wert / *la valeur Dc*

(gilt nur im Zusammenhang mit dem V-Wert / *valable seulement avec la valeur V*)

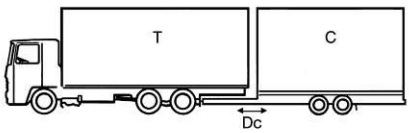

Dc

- Der Dc-Wert läßt sich nur aus dem zulässigen Gesamtgewicht **beider** Größen ermitteln (Zugfahrzeug **und** Starrdeichselanhänger) / *La valeur Dc se calcule seulement d'après le poids total autorisé des **deux** valeurs (véhicule tracteur **et** remorque à essieu central)*
- Berechnung des Dc-Wertes in kN / *calcul de la valeur Dc en kN:*

$$Dc\ (kN) = g \cdot \frac{T \cdot C}{T + C}$$

T: Gesamtgewicht des Zugfahrzeuges in t (ggf. einschl. Stützlast des Starrdeichselanhängers) / *poids total du vehicule tracteur en t (le cas échéant, charge verticale de la remorque à essieu central y compris)*
C: Summe der Achslasten des Starrdeichselanhängers in t / *somme des charges de l'essieux de la remorque à essieu central en t*
g: Erdbeschleunigung 9,81 m/s² / *accélération du à la gravité 9,81 m/s²*

Der errechnete Dc-Wert darf **gleich oder kleiner** als der Dc-Wert der Kupplung sein /
*La valeur Dc calculée peut être **égale ou inférieure** à la valeur Dc de l'attelage.*

Starrdeichselanhänger/ *remorques à essieu central:* Der V-Wert / *la valeur V*

(gilt nur im Zusammenhang mit dem Dc-Wert / *valable seulement avec la valeur Dc*)

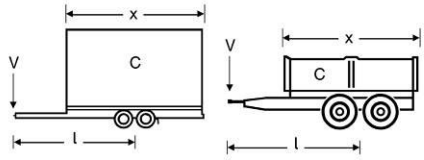

V

- abhängig von der Hinterachsfederung des Zugfahrzeuges / *dépendant de la suspension à ressorts de l'essieu arrière du véhicule tracteur*
- Berechnung des V-Wertes in kN / *calcul de la valeur V en kN:*

$$V\ (kN) = a \cdot \frac{x^2}{l^2} \cdot C$$

a: Vergleichsbeschleunigung im Kuppelpunkt in m/s² / *accélération au point d'accouplement en m/s²*
a = 1,8 bei Kfz. mit Luft-Hinterachsfederung / *1,8 pour les véhicules ayant une suspension à air des axes arrières*
a = 2,4 bei Kfz. mit anderer Federung / *2,4 pour les véhicules ayant une autre suspension*
l: theoretische Zugdeichsellänge in m / *longueur théorique du timon en m*
x: Länge der Ladefläche in m / *longueur du plancher de charge en m*
x^2 / l^2: mindestens 1,0 / *1,0 au moins*
C: Summe der Achslasten des Starrdeichselanhängers in t / *somme des charges de l'essieux de la remorque à essieu central en t*

Der errechnete V-Wert darf **gleich oder kleiner** als der V-Wert der Kupplung sein/
*La valeur V calculée peut être **égale ou inférieure** à la valeur V de l'attelage*

Sattelzugmaschine und Sattelanhänger/ *véhicule tracteur et semi-remorque:* Der D-Wert / *la valeur D*

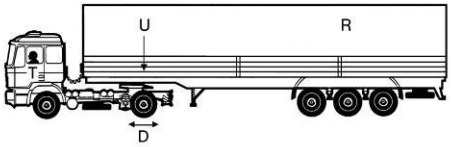

D

- Der D-Wert läßt sich nur aus dem zulässigen Gesamtgewicht **beider** Größen ermitteln (Zugfahrzeug **und** Sattelanhänger) / *La valeur D se calcule seulement d'après le poids total autorisé du véhicule tracteur **et** de la semi-remorque.*
- Berechnung des D-Wertes in kN / *Calcul de la valeur D (en kN):*

$$D\ (kN) = g \cdot \frac{0{,}6 \cdot T \cdot R}{T + R - U}$$

T = Gesamtgewicht der Sattelzugmaschine in t (Leergewicht + U) / *poids total du véhicule tracteur en to (poids sans charge + U)*
R = Gesamtgewicht des Sattelanhängers in t / *poids total de la semi-remorque en t*
U = Sattellast in t / charge verticale en t
g = Erdbeschleunigung mit 9,81 m/s² / *accélération de la pesanteur (= 9,81 m/s²)*

Der errechnete D-Wert darf **gleich oder kleiner** als der D-Wert der Sattelkupplung sein. /
*La valeur D calculée peut être **égale ou inférieure** à la valeur D de la sellette d'attelage.*

Hirschi AG, CH-2555 Brügg
www.hirschi.com
+41 (0)32 366 60 50
info@hirschi.com

HIRSCHI AG
Zieht.

Anbau- und Wartungshinweise für Anhängekupplungen

- Im Bereich der Anlageflächen den Unterbodenschutz sauber abkratzen.
- Vor dem Bohren prüfen, dass keine eventuell vorhandenen Leitungen beschädigt werden können.
- Alle Bohrspäne entfernen und gebohrte Löcher gegen Korrosion schützen.
- Nur mitgelieferte Schrauben, Federringe und Muttern der vorgeschriebenen Güteklasse verwenden.
- Schrauben immer mit dem angegebenen Drehmoment festziehen.
- Alle Schrauben nach ca. 1000 km Anhängerbetrieb und bei jedem vom Fahrzeughersteller vorgeschriebenen periodischen Wartungsdienst nachziehen.
- Die Kugelkupplung ist sauber zu halten und zu fetten.
- Der Kugeldurchmesser darf an keiner Stelle 49mm unterschreiten (Messen mit Schiebelehre).
- Nach Montage der Kupplung muss diese beim kantonalen Amt geprüft und eingetragen werden.
- Die im Fahrzeugausweis angegebene Anhängelast des Fahrzeuges darf nicht überschritten werden. Es gelten die Angaben auf unserem Typenschild. Bei mehreren, kombinierten Teilen der Anhängevorrichtung, gilt der jeweils kleinste Wert.
- Veränderungen jeglicher Art (z.B. schweissen, bohren, u.s.w.) sind nicht zulässig.

Für Ansprüche aus Schäden, die auf eine abgeänderte Anhängevorrichtung zurück-zuführen sind, die durch unsachgemässe Benutzung, fehlerhafte Montage der Anhängerkupplung oder eigenes Verschulden des Fahrzeugführers verursacht werden, kann der Hersteller nicht haftbar gemacht werden.

Instructions de montage et entretien pour attelages de remorques

- Enlevez le mastique qui ce trouve vers les points de fixation d’attelage.
- Avant de percer, contrôlez bien, que vous ne blessez pas des conduites électrique ou essence.
- Enlevez les déchets de perçage et mettez un produit anticorrosion aux trous percés.
- Utilisez seulement les vis et le matériel qui est livré avec l’attelage.
- Serrez les vis toujours avec le couple de serrage prévu.
- Contrôlez le couple de serrage après 1’000 km service à remorque et dans les entretiens périodiques qui sont donnés du constructeur de la voiture.
- Il faut nettoyer et graisser la boule de temps en temps.
- Le diamètre minimale de la boule est 49mm (à controller avec le calibre).
- Après le montage de l’attelage, il faut annoncer et expertiser la voiture au service des automobiles.
- La charge remorquée indiquée dans le permis de circulation du véhicule ne doit pas être dépassée. Observez les indications de notre plaquette signalétique. Avec plusieurs parties combinées du dispositif d'attelage, c'est la valeur la plus faible qui est applicable.
- Des modifications de toute sorte (soudage, perçage et autres) ne sont pas admissibles

Nous déclinons toute responsabilité pour des dégâts pouvant provenir d'un dispositif d'attelage modifié, utilisation anormale, mauvais montage de l’attelage ou culpabilité du conducteur du véhicule.

Allgemeine Hinweise, Versandarten

- Alle unsere Anhängevorrichtungen sind **Qualitätsprodukte** aus eigener Herstellung oder von bewährten Erstausrüstern.
- Für seltene Autos und Lieferwagen, für die auf dem Markt keine Anhängevorrichtungen erhältlich sind, montieren wir **Sonderanfertigungen** in unserem Werk in Brügg bei Biel.
- Alle aufgeführten Preise verstehen sich exklusive **MWST** und ohne Versandkosten.
- Die **Lieferung innert 24 Std** erfolgt durch ein von uns beauftragtes Speditionsunternehmen. Wählen Sie die Auslieferung während der Nacht, bedingt dies, dass Sie dem Qualinight - System angeschlossen sind.
- Die im Fahrzeugausweis angegebenen **Anhänge- und Stützlasten** des Fahrzeuges dürfen nicht überschritten werden. Es gelten die Angaben auf unserem Typenschild. Bei mehreren, kombinierten Teilen der Anhängevorrichtung gilt der jeweils kleinste Wert. Eine einfache D-Wert-Berechnung finden Sie auf unserer Website, www.hirschi.com. Die garantierten Gewichte der Anhängevorrichtung können von denjenigen der Fahrzeughersteller abweichen.
- Als Generalvertretung der Firmen **ROCKINGER, JOST und MVG** stehen wir Ihnen selbstverständlich mit deren Produkten und der entsprechenden Fachberatung zur Verfügung.
- Um möglichst viele Fragen unserer Kunden bereits mit diesem Katalog zu beantworten haben wir uns grösste Mühe gegeben, so viele Daten wie möglich anzugeben. Trotzdem erheben wir keinen Anspruch auf Vollständigkeit und stehen Ihnen gerne für eine kompetente und **individuelle Beratung** zur Verfügung. Rufen Sie uns einfach an, wir helfen Ihnen gerne.
- Der **Nachdruck**, auch teilweise, ist nur mit der Erlaubnis der HIRSCHI AG gestattet.

Renseignements généraux, mode d’envoi

- Tous nos attelages de remorque sont des **produits de qualité** de notre propre fabrication ou de fabricants de premier montage.
- Pour les véhicules rares ou qui ne sont pas dotés de traverse sur le marché, nous proposons des **finitions spéciales** dans notre entreprise à Brügg.
- Tous nos prix énumérés s’entendent sans **TVA** et frais de port.
- La **livraison** est effectuée en **24 heures** par un transporteur délégué de notre part. Choisissez vous la livraison de nuit, veillez à être annoncé au système Qualinight.
- Les **charges de remorquage et d’appui** donnés dans le permis de circulation du véhicule n’osent pas être dépassées. Les données sur nos plaques signalétiques sont valables. En cas de combinaison de plusieurs pièces d’attelage de remorque, la valeur la plus basse sera déterminante. Pour la calculation de la valeur D vous trouvez une tabelle que vous pouvez télécharger sur notre site Internet

www.hirschi.com. Les charges garanties peuvent dévier des charges donné par les constructeurs.

- Comme représentant général des maisons **ROCKINGER, JOST et MVG** nous sommes à votre disposition pour tous renseignements dont vous pourriez avoir besoin.
- En espérant satisfaire notre clientèle avec le plus de données possibles dans notre catalogue, nous nous gardons le droit d'erreurs et sommes à votre entière disposition pour toutes questions ouvertes et vous offrons nos **conseils du spécialiste**.
- La **reproduction** de notre catalogue, même en partie est permis uniquement avec l'accord de la maison Hirschi AG.

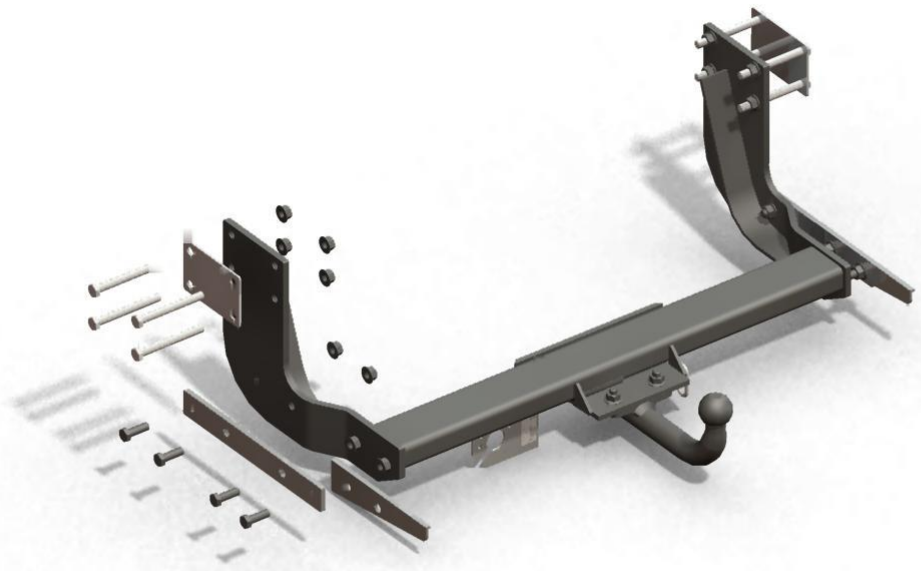

Hirschi AG, CH-2555 Brügg
www.hirschi.com

+41 (0)32 366 60 50
info@hirschi.com

HIRSCHI AG
Zieht.

Ferner in unserem Sortiment / aussi dans notre programme:

JOST / ROCKINGER

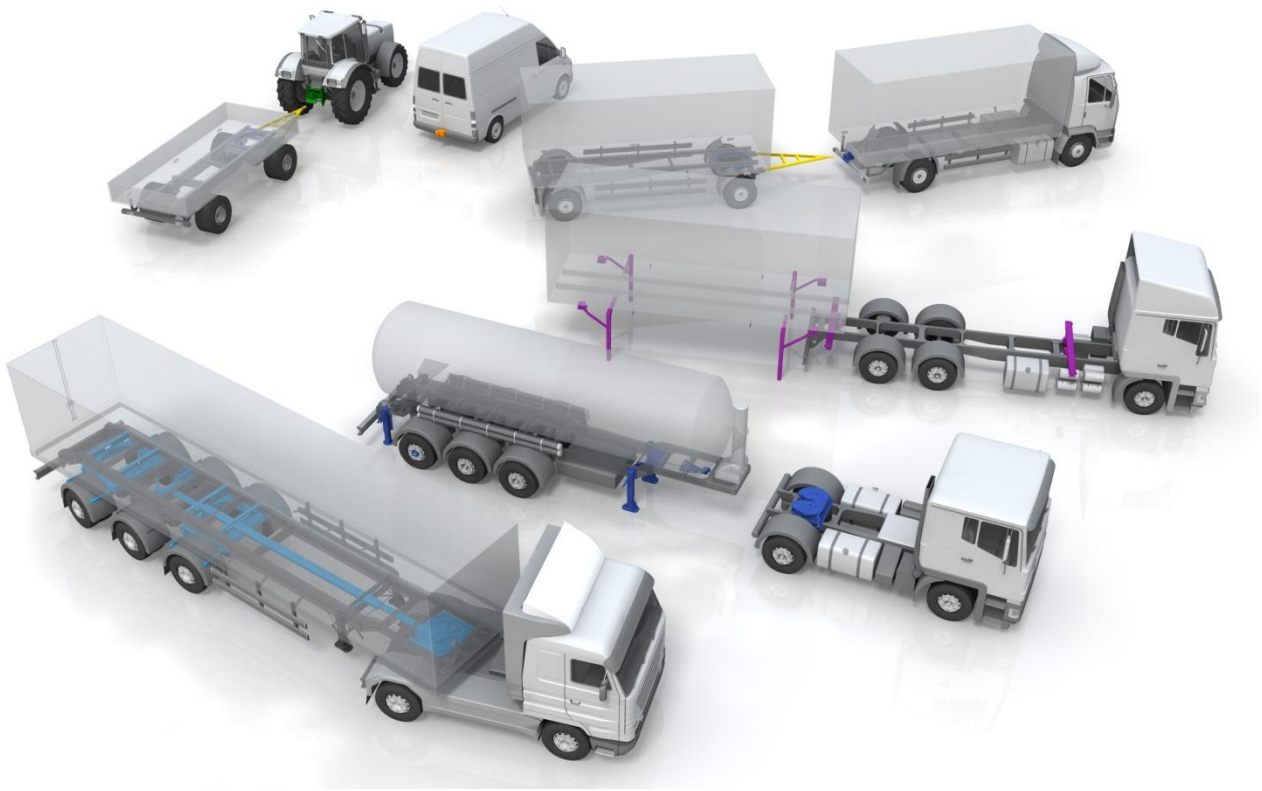

Anhängekupplungen für Lkw	**Crochets d’attelage**
Landwirtschaftliche Kupplungen	**Crochets agricoles**
Sattelkupplungen	**Sellettes d’attelage**
Königszapfen	**Pivots d’attelage**
Stützwinden Modul	**Béquilles télescopiques**
Kugellenkkränze	**Ronds d’avant train à billes**
Hubodometer	**Hubodomètres**
Containertechnik	**Equipements pour containers**
Zuggabeln und Zugösen	**Flèches et anneaux de remorquage**

Fragen Sie uns an! **Demandez nous!**

Hirschi AG, CH-2555 Brügg
www.hirschi.com
+41 (0)32 366 60 50
info@hirschi.com

HIRSCHI AG
Zieht.

Bestellschein / Bon de commande

Anzahl Quantité	Best.-Nr. N° de commande	Artikel Article

gewünschter Liefertermin: / Date de livraison:

☐ sofort / de suite ☐ ……

Firma / Raison sociale:_____

Name / Nom:_____

Vorname / Prénom:_____

Strasse / Rue, Nr. / N°:_____

PLZ / NPA, Ort / Localité:_____

Telefon / N° tél.:_____E-Mail / Courriel:_____

Fax: +41 (0)32 366 60 55
E-Mail: info@hirschi.com